COME ORDINARE

Per ordinare i pezzi di ricambio si prega di indicare nell'ordine:

MODELLO ESATTO DELLA MACCHINA
NUMERO DI MATRICOLA DELLA MACCHINA
NUMERO DELLA FIGURA DEL CATALOGO RICAMBI IN CUI COMPARE IL PEZZO RICHIESTO
NUMERO DI POSIZIONE DEL PEZZO RICHIESTO NELLA FIGURA
NUMERO DI CODICE DEL PEZZO
DESCRIZIONE DEL PEZZO
QUANTITÁ DESIDERATA

ATTENZIONE

LA MACCHINA VIENE COSTANTEMENTE MIGLIORATA DAI PROGETTISTI, E IL CATALOGO DEI RICAMBI SUBISCE PERIODICI AGGIORNAMENTI. É **INDISPENSABILE** CHE OGNI ORDINE DI PARTI DI RICAMBIO MENZIONI IL **NUMERO DI MATRICOLA** DELLA MACCHINA, LEGGIBILE SULLA TARGHETTA METALLICA DI IDENTIFICAZIONE DELLA MACCHINA.

Il costruttore si riserva la facoltà di apportare modifiche alle macchine senza preavviso.

HOW TO ORDER

When ordering spare parts, please define each part as follows:

MODEL OF MACHINE
SERIAL NUMBER OF MACHINE
NUMBER OF THE FIGURE IN THE SPARE PARTS CATALOGUE IN WHICH THE REQUESTED PART APPEARS
NUMBER OF POSITION OF THE REQUESTED PART IN THE FIGURE
PART NUMBER
DESCRIPTION
DESIRED QUANTITY

WARNING

*THE MACHINE IS CONSTANTLY REVISED AND IMPROVED BY OUR DESIGNERS. THE SPARE PARTS CATALOGUE IS ALSO PERIODICALLY UPDATED. IT IS **VERY IMPORTANT** THAT ALL THE ORDERS OF SPARE PARTS MAKE REFERENCE TO THE **SERIAL NUMBER** OF THE MACHINE, WHICH IS PUNCHED ON THE METAL NAME PLATE ON THE MACHINE*

The manufacturer reserves the right to modify the machine at any time without notice.

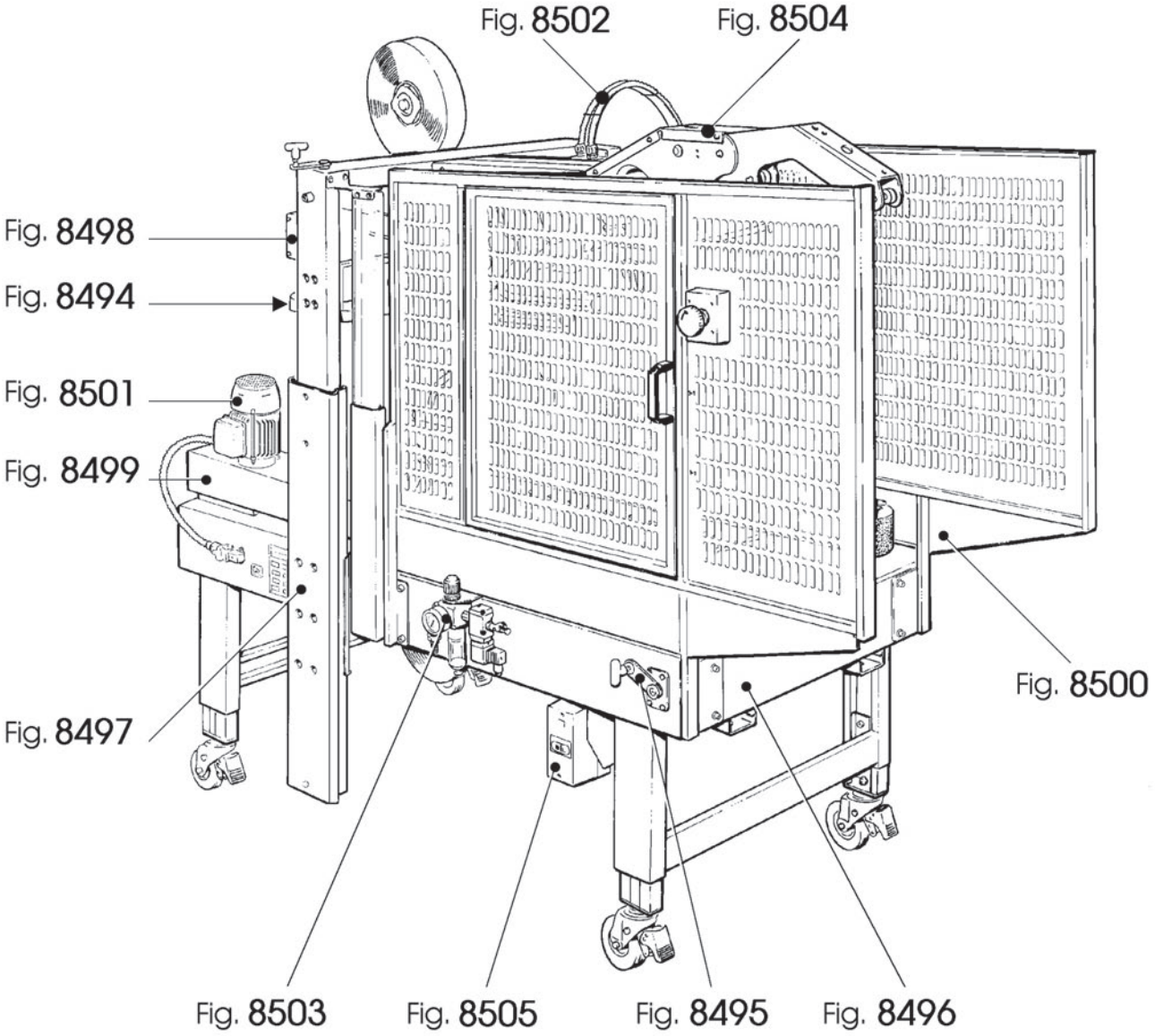
Fig. 8502
Fig. 8504
Fig. 8498
Fig. 8494
Fig. 8501
Fig. 8499
Fig. 8497
Fig. 8500
Fig. 8503
Fig. 8505
Fig. 8495
Fig. 8496

Figura	Descrizione figura	Magaz.	Prodotto	Descrizione
8494	PRESSATORI LATERALI	0	7.8.04857.98A	SM11/98-P INOX NASTRATRICE

Posizione	Ricambio	Descrizione	U.M.	Quantita'
1	4.7.04553	PRESSATORE LATERALE DX ASS. SM11 INOX	PZ	1
2	4.7.04554	PRESSATORE LATERALE SX ASS. SM11 INOX	PZ	1
3	4.5.04005.98	SUPPORTO PRESSATORE CON INS. SM11 INOX	PZ	2
4	3.1.00575	RULLO PRESSATORE	PZ	4
5	3.3.06353.98	DISTANZIALE PER PRESSATORE SM INOX	PZ	4
6	3.4.00242.98	VITE TE M8X40 INOX	PZ	4
7	3.3.05353.98	RONDELLA /8.5X25X4 INOX	PZ	4
8	3.3.06355.98	VITE TQ M10X45 SPEC.SM11 INOX	PZ	2
9	3.4.00945.92	ANELLO DI SICUREZZA 8 DIN 6799	PZ	2
10	3.1.00079	RONDELLA NYLON /10.5/18X1	PZ	2
11	3.4.00219.98	RONDELLA PIANA X VITE M10	PZ	2
12	4.6.04166.05	MANOPOLA CON INS.FIL. 22A INOX	PZ	2

Data 05/07/2000

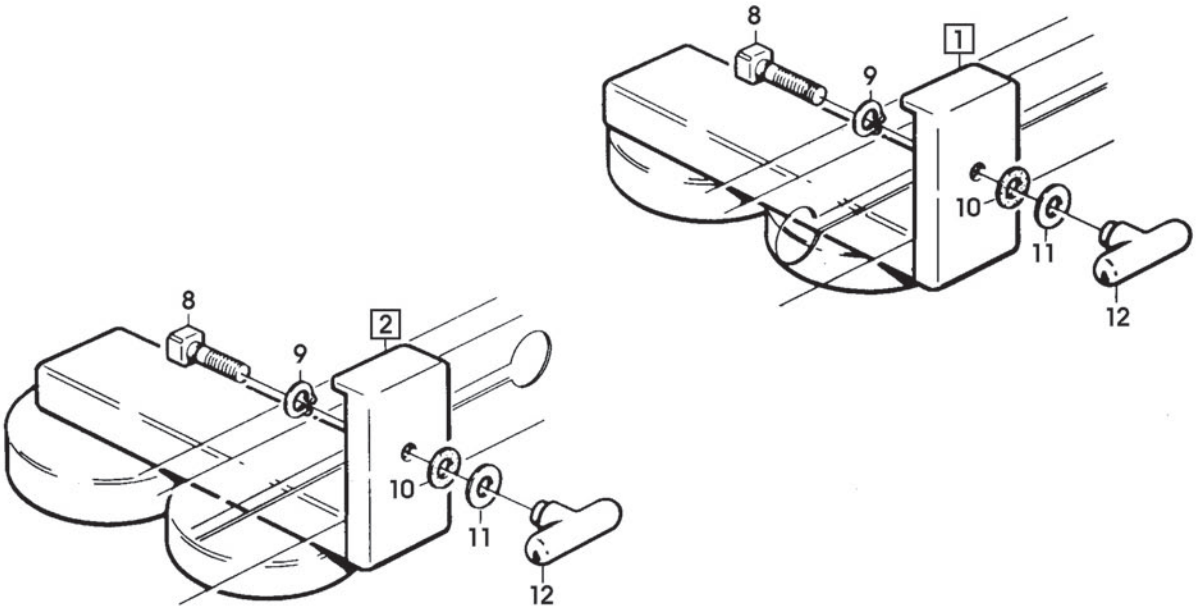
8
9
1
10
11
12
8
9
2
10
11
12

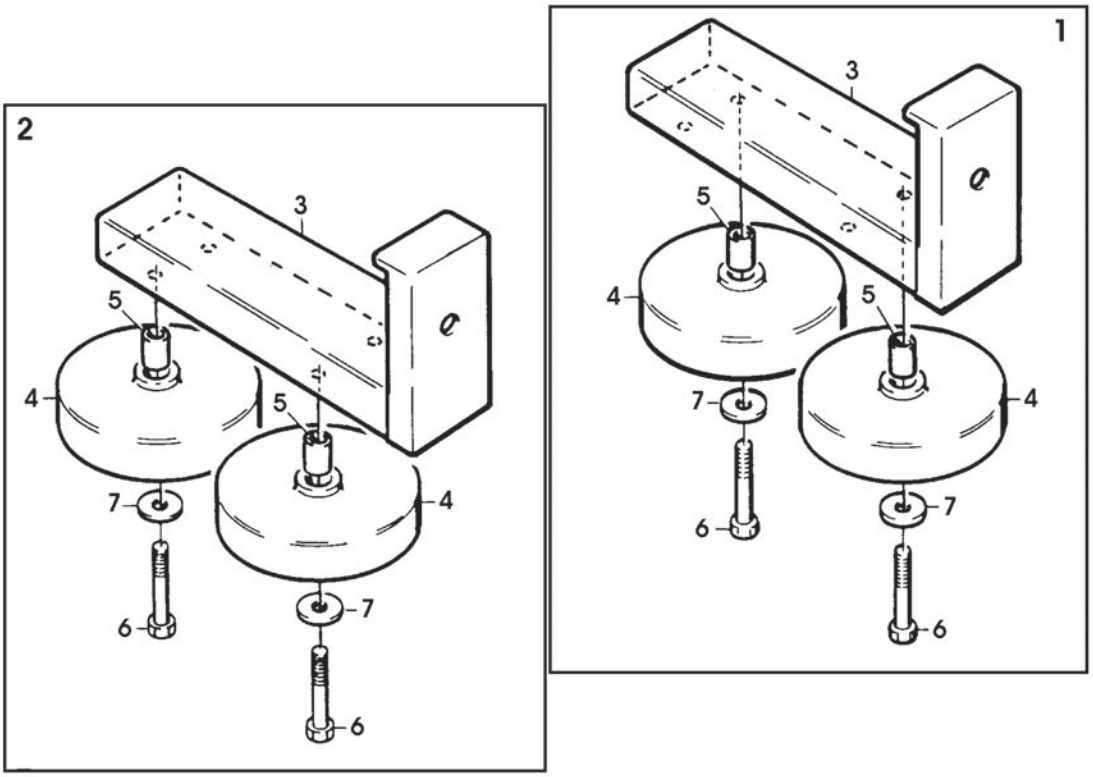
2
3
5
4
5
4
7
7
6
6
1
3
5
4
5
4
7
7
6
6

Figura	Descrizione figura	Magaz.	Prodotto	Descrizione
8495	LEVE COMANDO MOTORIZZAZIONI	0	7.8.04857.98A	SM11/98-P INOX NASTRATRICE

Posizione	Ricambio	Descrizione	U.M.	Quantita'
1	4.7.10840.00A	LEVA ANTERIORE DX ASS.SM11/98 INOX	PZ	1
2	4.7.10841.00A	LEVA POSTERIORE DX ASS.SM11/98 INOX	PZ	1
3	4.7.10842.00A	LEVA ANTERIORE SX ASS.SM11/98 INOX	PZ	1
4	4.7.10843.00A	LEVA POSTERIORE SX ASS.SM11/98 INOX	PZ	1
5	3.5.01577	BRONZINA XL	PZ	8
6	3.5.01580.98	CHIOCCIOLA PER VITE XL	PZ	1
7	3.5.01579.98	DISTANZIALE PER LEVE XL INOX	PZ	1
8	4.5.04317.98	PIASTRINA CON PERNO SM11 INOX	PZ	1
9	3.4.00325.98	VITE TE M6X50 INOX	PZ	1
10	3.4.00258.98	DADO AUTOBLOCCANTE M6 INOX BASSO	PZ	1
11	4.5.03897.98	BARRA DI ACCOPPIAMENTO CON INS SM11 INOX	PZ	2
12	3.5.01624.98	PERNO ATTACCO BARRA XL INOX	PZ	2
13	3.5.01625.98	PERNO ECCENTRICO ATTACCO BARRA XL INOX	PZ	2
14	3.4.00219.98	RONDELLA PIANA X VITE M10	PZ	4
15	3.4.00438.98	DADO AUTOBLOCCANTE M10 INOX	PZ	4
16	3.1.00763	RONDELLA NYLON PER LEVE	PZ	4
17	3.4.00400.98	ANELLO ARRESTO 35 DIN 471 INOX	PZ	4
18	3.4.01225.98	SPEZZONE CATENA P=3/8"60 PASSI C/FALSA A 1 RULLO MONTATA INOX	PZ	1
19	3.4.00946.98	SPEZZONE CATENA P=3/8"41 PASSI CON TERMINALE INT.SM11 INOX	PZ	1
20	3.2.01037.98A	TIRANTE PER CATENA SM11 INOX	PZ	2
21	3.3.05605.98	RONDELLA /3/10X3 INOX	PZ	2
22	3.3.06185.98	VITE SPECIALE TC M3X25 INOX	PZ	1
23	3.3.05604.98	BLOCCHETTO FISSAGGIO CATENA SM11 INOX	PZ	1
24	3.4.00905.98	ANELLO SICUREZZA 3,2DIN6799 SM11 INOX	PZ	2
25	3.3.05602.98	VITE TENDICATENA DX/SX INOX	PZ	2
26	3.4.00002.98	DADO M6 INOX	PZ	3
27	3.3.05603.98	FORCELLA SINISTRORSA INOX	PZ	2
28	3.3.05899.98	FORCELLA DESTRORSA SM11 INOX	PZ	1
29	3.3.06184.98	VITE SPECIALE TC M3X20 INOX	PZ	3
30	3.4.01014.98	DADO AUTOBLOCCANTE M3 INOX	PZ	4
31	3.3.08731.98	VITE DI CENTRATURA INOX	PZ	1
32	3.3.08736.98	BUSSOLA SPINATA INOX	PZ	1
33	3.4.01022.98	SPINA ELASTICA /4X30 INOX	PZ	1
34	3.1.00841	RONDELLA	PZ	2
35	3.5.00780.98	BLOCCHETTO PER VITE INOX	PZ	1
36	3.3.08737.98	RONDELLA SPECIALE INOX	PZ	1
37	3.4.01460.98	MOLLA A TAZZA 12,2/25X0,9 INOX	PZ	13
38	3.3.09096.98	DISTANZIALE PER MOLLE A TAZZA SM11 INOX	PZ	1
39	4.5.04213.98	SQUADRETTA CON BUSSOLA SM11 INOX	PZ	2
40	3.2.01852.98	PIASTRINA CON ASOLA SM11 INOX	PZ	1
41	3.3.07876.98	VITE TE M6X16 SPECIALE INOX	PZ	4
42	3.4.00175.98	RONDELLA PIANA X VITE M6 INOX	PZ	4
43	3.2.00867.98	LEVA PER MANOPOLA SM2 INOX	PZ	1
44	4.7.10857.00A	MANOPOLA ASS.SM11/98 INOX	PZ	1
45	3.4.00024.98	RONDELLA ELASTICA X VITE M6 INOX	PZ	1
46	3.3.07484.98	RONDELLA PERNI MOTORIZZAZIONE INOX	PZ	4
47	3.3.02215.98	RONDELLA /6,5/30X5 INOX	PZ	5
48	3.4.00053.98	VITE TSVEI M6X16 INOX	PZ	5

Data 05/07/2000

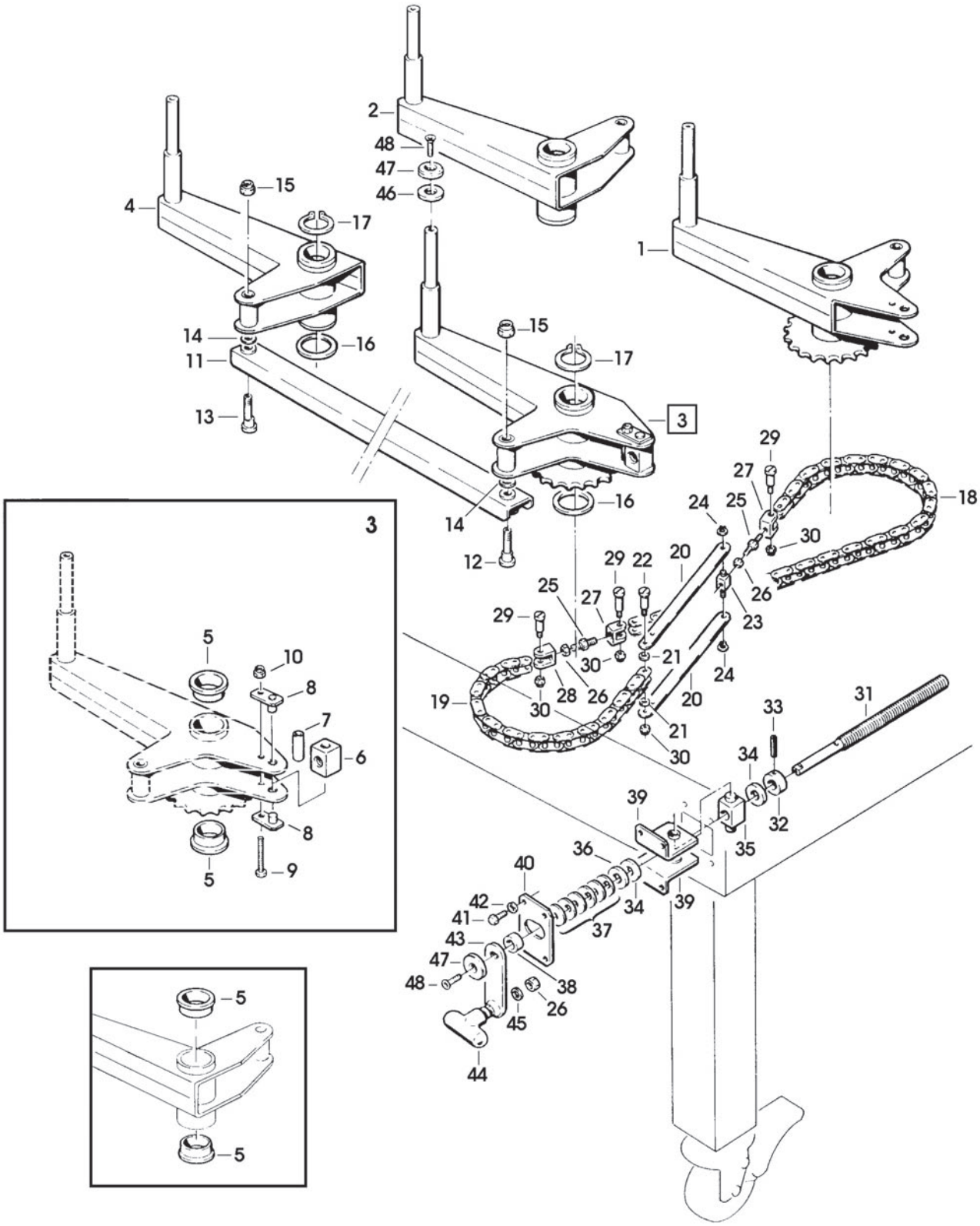

SM11-P INOX Lug. 2000 Fig. **8495/1**

Figura	Descrizione figura	Magaz.	Prodotto	Descrizione
8496	BANCALE	0	7.8.04857.98A	SM11/98-P INOX NASTRATRICE

Posizione	Ricambio	Descrizione	U.M.	Quantita'
1	4.5.05162.98	BANCALE CON INSERTI SM11/98 INOX	PZ	1
2	4.7.10834.00A	GAMBA SCORREVOLE ASS.SM11/98 INOX	PZ	4
3	4.4.03759.98	GAMBA SCORREVOLE COMPLETA SM11/98 INOX	PZ	4
4	3.1.00867.05	PIEDINO	PZ	4
5	3.4.00335.98	VITE TE M8X30 INOX	PZ	4
6	3.4.00655.98	RONDELLA TRIPLA X VITE M8 INOX	PZ	4
7	3.4.00283.98	DADO AUTOBLOCCANTE M8 INOX	PZ	4
8	3.0.01114.96A	RIGHELLA MILLIMETRATA (BLU-BIANCA) 390/710 XL	PZ	4
9	3.2.00858.98	MORSETTO FILETTATO INOX	PZ	4
10	3.2.00859.84	STAFFA ESTERNA SM2 BRILLANT.	PZ	4
11	3.4.00584.98	VITE TCEI M8X16 INOX	PZ	8
12	3.2.02700.98	STAFFA MONTAGGIO F.R. EAW2000 SM11/98 INOX	PZ	1
13	3.4.00051.98	VITE TCEI M6X12 INOX	PZ	14
14	3.2.01951.98	PIASTRINA PER FIANCATA DX SM11 INOX	PZ	1
15	3.4.00021.98	VITE TE M6X12 INOX	PZ	12
16	3.4.00175.98	RONDELLA PIANA X VITE M6 INOX	PZ	12
17	4.5.03892.98	SPALLA PORTA UNITA'INF.DX C/IN SM11 INOX	PZ	1
18	4.5.03893.98	SPALLA PORTA UNITA' INF.SX CON INSERTI SM11 INOX	PZ	1
19	3.3.06285.98	DISTANZIALE FISSAGGIO VALVOLA INOX	PZ	2
20	3.3.09135.98	DISTANZIALE PER SPALLE INOX	PZ	2
21	4.7.04535	PIANO A RULLI DX ASS.SM11 INOX	PZ	1
22	4.7.10835.00A	PIANO A RULLI SX SM11/98 INOX	PZ	1
23	4.7.04537	PIANO A RULLI CENTR.ASS.SM11 INOX	PZ	1
24	4.7.04538	PIANO A RULLI POSTERIORE SM11 INOX	PZ	1
25	3.2.02129.98	PIANO A RULLI DX SM11 INOX	PZ	1
26	3.2.02130.98	PIANO A RULLI SX SM11 INOX	PZ	1
27	3.2.02175.98	PIANO A RULLI CENTRALE SM11 INOX	PZ	1
28	3.2.02176.98	PIANO A RULLI POST.SM11 INOX	PZ	1
29	3.3.09580.98	PERNO /8X120 CON TE DA 6 INOX	PZ	46
30	3.3.06279.98	PERNO /8X44 SM11 INOX	PZ	29
31	3.3.05570.98	PERNO /8X128 INOX	PZ	4
32	3.4.01503.98	ANELLO DI SICUREZZA 7DIN6799 INOX	PZ	46
33	3.1.00564.40	RULLINO /32X38	PZ	130
34	3.4.00056.98	VITE TE M5X10 INOX	PZ	39
35	3.1.00839.40	LEVA AZIONAMENTO CAMMA SM11/94	PZ	1
36	3.3.06544.98	PERNO /6X60 INOX	PZ	1
37	3.4.00119.98	VITE TCEI M5X10 INOX	PZ	4
38	3.3.05356.98	VITE TE M6X12 SPECIALE INOX	PZ	6
39	4.7.04539	GRUPPO VALVOLE ENTRATA ASS. SM11 INOX	PZ	1

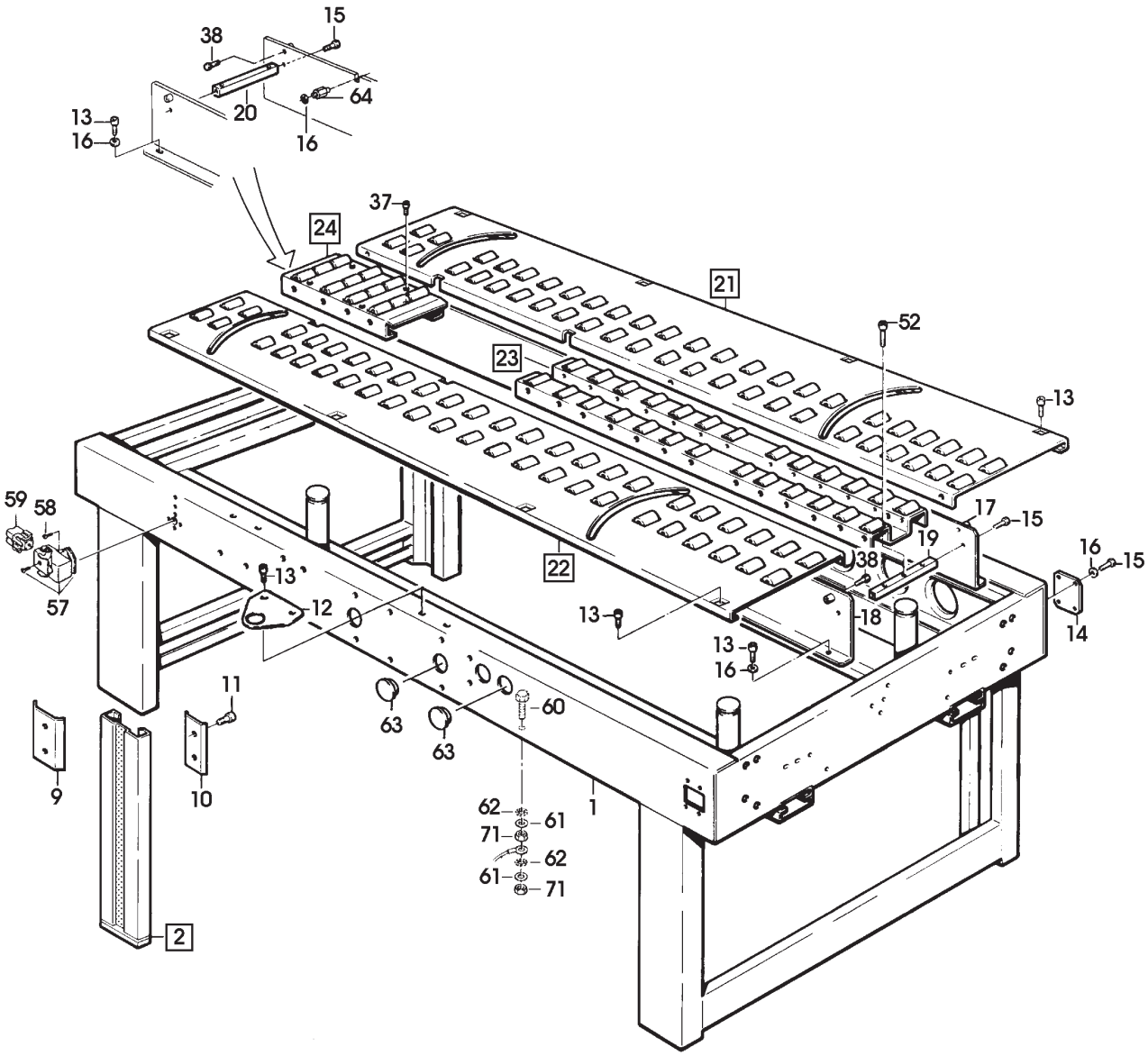
15
38
64
20
13
16
16
37
24
21
52
23
13
59
58
17
15
19
16
15
38
22
13
57
12
13
18
14
13
16
11
60
63
63
9
10
1
62
61
71
62
61
71
2

Figura	Descrizione figura	Magaz.	Prodotto	Descrizione
8496	**BANCALE**	**0**	**7.8.04857.98A**	**SM11/98-P INOX NASTRATRICE**

Posizione	Ricambio	Descrizione	U.M.	Quantita'
40	4.5.04168.98	SUPPORTO VALVOLA INF.CON INS. SM11 INOX	PZ	1
41	3.3.05800.98	PERNO ATTACCO MOLLA INOX	PZ	1
42	3.4.00259.98	DADO AUTOBLOCCANTE M5 INOX	PZ	1
43	3.7.00023.98	MOLLA PORTALAMA INOX	PZ	1
44	3.1.00838.05	LEVETTA ANT.	PZ	1
45	3.4.00228.98	VITE TCBCR AUTOF.8PX13 SM11 INOX	PZ	1
46	3.1.00837.05	CAMMA AZIONAM.VALVOLE	PZ	1
47	3.2.01140.98	GUIDA PER CAMMA SM11 INOX	PZ	2
48	3.3.06280.98	DISTANZIALE /8X26,5 SM11 INOX	PZ	3
49	3.1.00706	CAMMA REGOLABILE	PZ	1
50	3.4.00141.98	VITE TCEI M5X25 INOX	PZ	1
51	3.2.01212.98	PIASTRINA FISSAGGIO CAMMA SM11 INOX	PZ	1
52	3.4.00015.98	VITE TCEI M6X25 INOX	PZ	2
57	3.8.01459	CUSTODIA PANNELLO C/USCITA LAT 104231	PZ	2
58	3.4.00011.98	VITE TCBCR AUTOF.6PX9,5 INOX	PZ	4
59	3.8.01456	INSERTO FEMMINA 3P+T	PZ	2
60	3.4.00045.98	VITE TE M5X20 INOX	PZ	1
61	3.4.00061.98	RONDELLA PIANA X VITE M5 INOX	PZ	2
62	3.4.00745.98	RONDELLA DENT.X VITE M5 INOX	PZ	2
63	3.4.01190.05	TAPPO /35X1,5	PZ	4
64	3.3.06359.98	DISTANZIALE PORTA UNITA'INOX	PZ	4
65	4.7.12695.00A	RUOTA /80 IN POLYDERNIL ASS. SM11/98 INOX	PZ	4
66	3.4.01501.98	RUOTA /80 INOX	PZ	4
67	3.2.02455.98	DISTANZIALE PER RUOTE INOX	PZ	4
68	3.2.01450.98A	RONDELLA SPECIALE /12X45X5X4	PZ	4
69	3.4.00062.98	RONDELLA PIANA X VITE M12 INOX	PZ	4
70	3.4.00735.98	DADO AUTOBLOCCANTE M12 INOX	PZ	4
71	3.4.00023.98	DADO M5 INOX	PZ	2

Data 10/07/2000

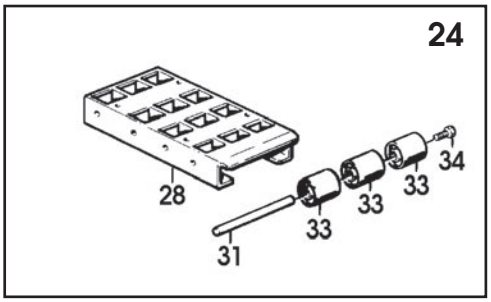
24
28
31
33
33
33
34

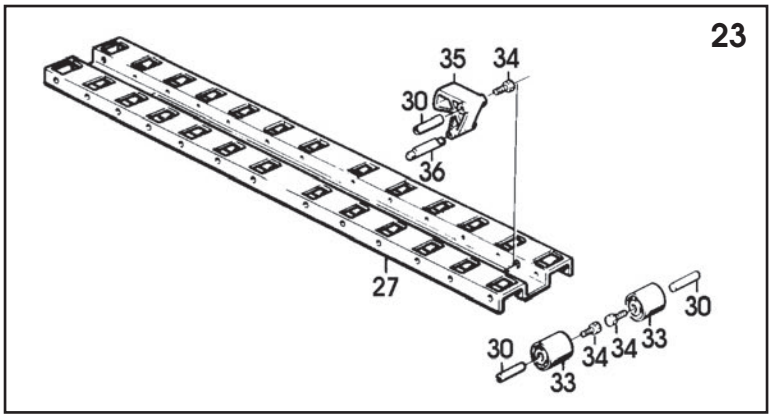
23
35
34
30
36
27
30
33
34
34
33
30
33

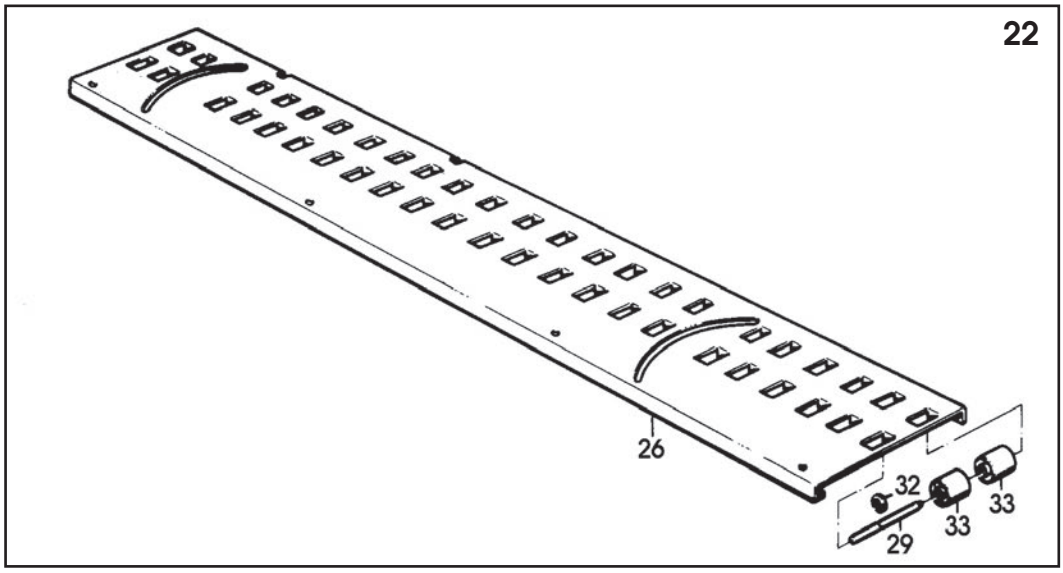
22
26
32
29
33
33

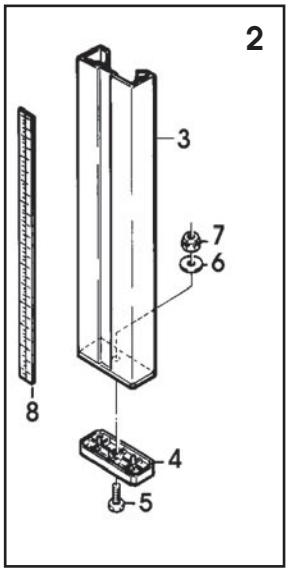
2
3
7
6
8
4
5

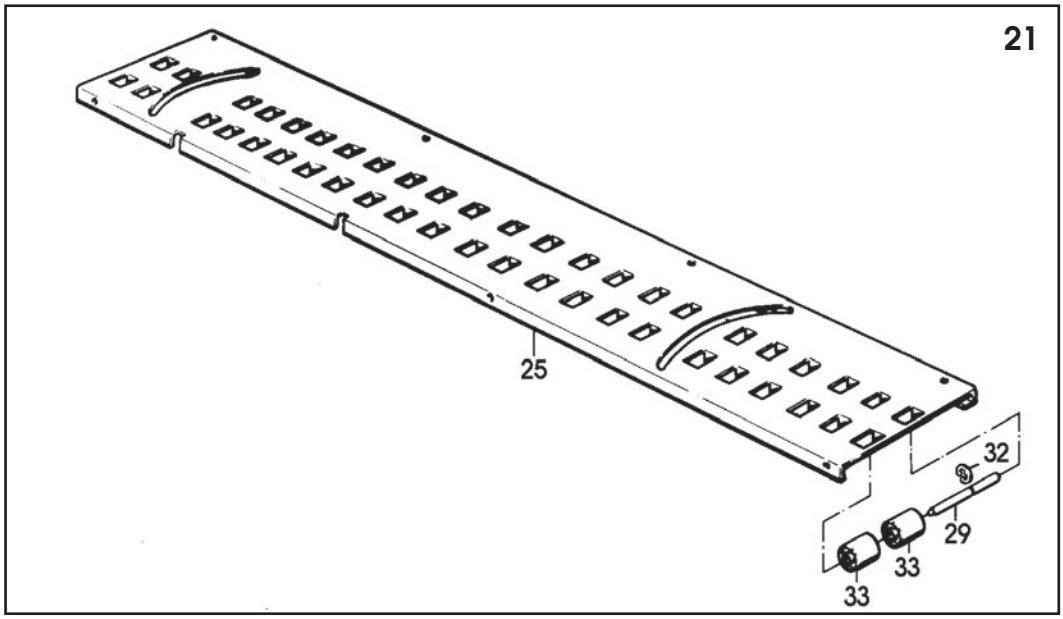
21
25
32
29
33
33

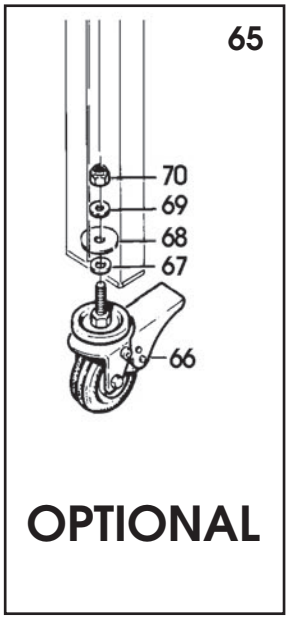
65
70
69
68
67
66
OPTIONAL

THIS PAGE IS BLANK

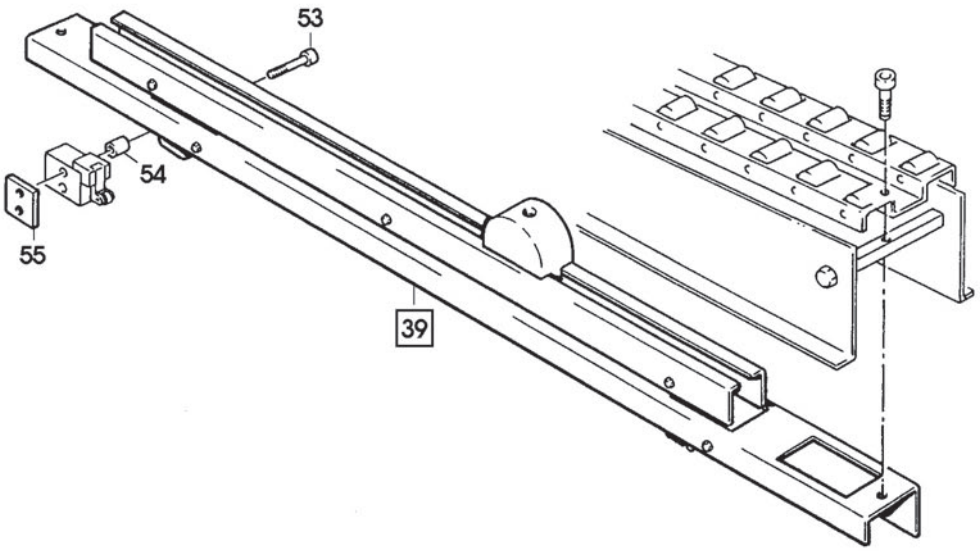
53
54
55
39

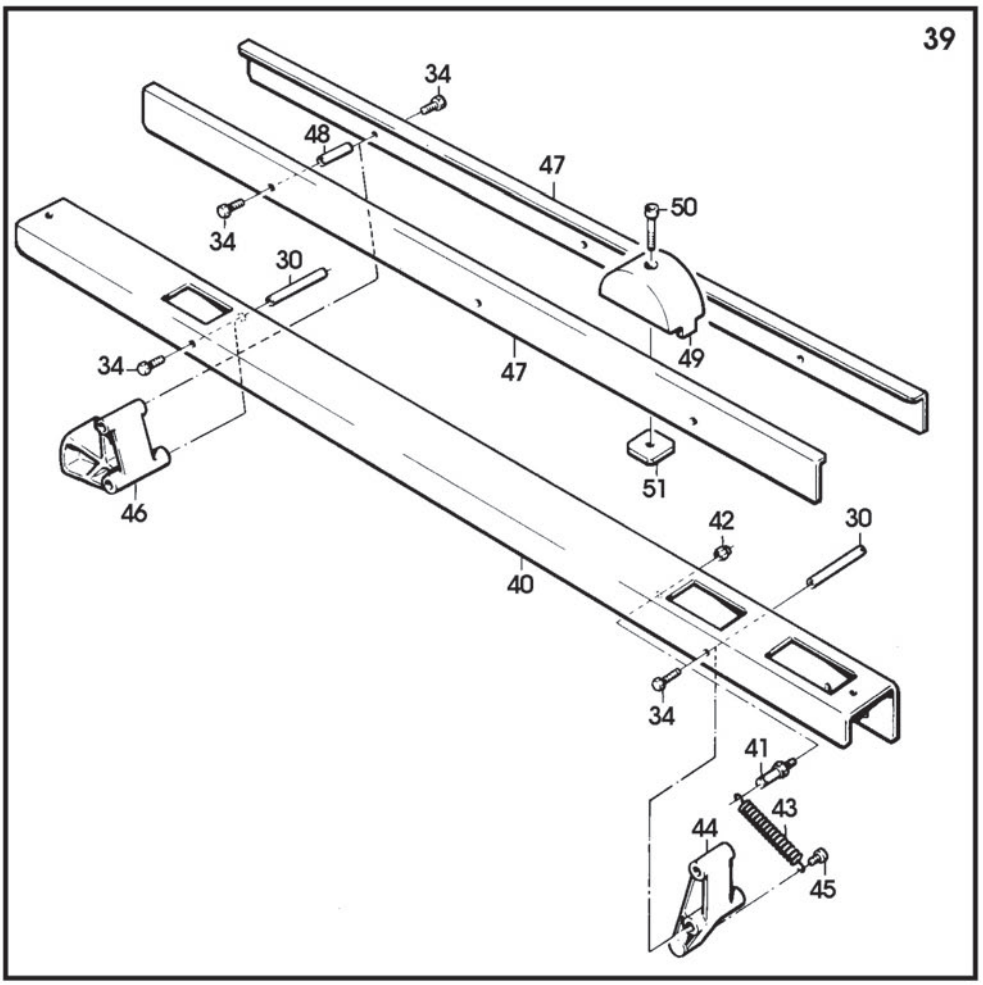
39
34
48
47
50
34
30
49
34
47
51
46
42
30
40
34
41
43
44
45

Figura	Descrizione figura	Magaz.	Prodotto	Descrizione
8497	COLONNE	0	7.8.04857.98A	SM11/98-P INOX NASTRATRICE

Posizione	Ricambio	Descrizione	U.M.	Quantita'
1	4.4.06867.98A	COLONNA COMP.SM11/98 INOX	PZ	2
2	3.4.00122.98	VITE TCEI M8X20 INOX	PZ	18
3	3.1.00716.05	TAPPO /19	PZ	12
4	4.7.10837.00A	COLONNA SCORREVOLE ASS.SM11/98 INOX	PZ	2
5	4.5.05163.98	COLONNA SCORREVOLE CON INSERTI SM11/98 INOX	PZ	2
6	3.4.01492.98	RUOTA SPECIALE /45 INOX	PZ	8
8	3.3.06086.98	VITE ECCENTRICA SPEC.INOX	PZ	8
9	3.4.00175.98	RONDELLA PIANA X VITE M6 INOX	PZ	16
10	3.4.00258.98	DADO AUTOBLOCCANTE M6 INOX BASSO	PZ	10
11	3.3.06292.98	BUSSOLA FINECORSA INOX	PZ	2
12	4.5.00001.98	TRAVERSA COMPOSTA SM11/98 INOX	PZ	1
13	3.4.00026.98	VITE TE M6X16 INOX	PZ	8
14	3.3.06079.98	VITE SOLLEVAMENTO INOX	PZ	2
15	3.1.00717	CHIOCCIOLA	PZ	2
16	3.7.00149.98	MOLLA FILO/2,7 L=72 INOX	PZ	2
17	3.1.00764	PIATTELLO PER MOLLA	PZ	2
18	3.3.07428.98	FINE CORSA X COLONNE 22A INOX	PZ	2
19	3.3.06085.98	BUSSOLA PER VITE SOLLEVAMENTO 22A INOX	PZ	2
20	3.4.01022.98	SPINA ELASTICA /4X30 INOX	PZ	2
21	3.4.00247	CUSCINETTO REGGISPINTA 51103	PZ	2
22	3.1.00586	BUSSOLA	PZ	2
23	3.3.05350.98	FLANGIA PER VITE SOLLEVAMENTO INOX	PZ	2
24	3.3.05243.98	PIGNONE Z=15 P=3/8" INOX	PZ	2
25	3.4.00142.98	VITE TCEI M4X25 INOX	PZ	2
26	3.4.01085.98	ANELLO CATENA P=3/8 184 PASSI COMPRESO GIUNTO	PZ	1
27	3.1.00584	RULLINO TENDICATENA SM-XL	PZ	2
28	3.3.08317.98	PERNO SPECIALE M6 INOX	PZ	2
29	3.4.00033.98	RONDELLA TRIPLA X VITE M6 INOX	PZ	4
30	3.2.01317.98	CARTER TRAVERSA SML2 INOX	PZ	1
31	3.4.00830.93	VITE TCBCR AUTOF.7SPX8 ZINCATA	PZ	8
32	3.4.00043.98	RONDELLA PIANA X VITE M4 INOX	PZ	8
33	4.7.10857.00A	MANOPOLA ASS.SM11/98 INOX	PZ	1
34	3.2.00867.98	LEVA PER MANOPOLA SM2 INOX	PZ	1
35	3.4.00024.98	RONDELLA ELASTICA X VITE M6 INOX	PZ	1
36	3.4.00002.98	DADO M6 INOX	PZ	3
37	3.3.02215.98	RONDELLA /6,5/30X5 INOX	PZ	1
38	3.4.00053.98	VITE TSVEI M6X16 INOX	PZ	1
39	4.4.04001.98	SUPPORTO CENTRALE COMP. SM11/98 INOX	PZ	1
40	4.5.00023.98	STAFFA TRAVERSA C/INSERTI SM11/98 INOX	PZ	1
41	3.4.00021.98	VITE TE M6X12 INOX	PZ	2

Data 05/07/2000

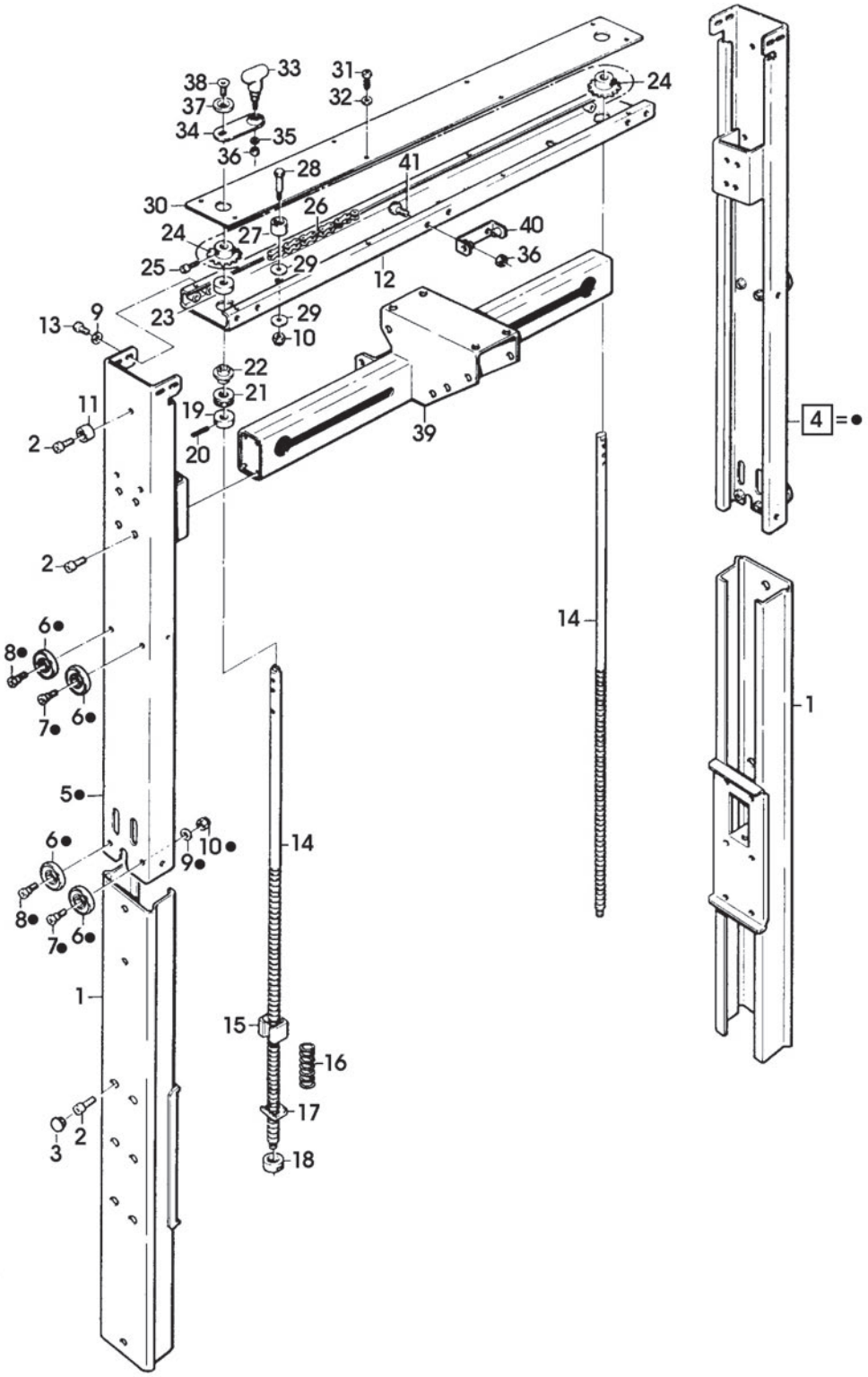
33
38
37
34
35
36
31
32
24
28
41
30
26
27
24
25
29
40
36
12
23
29
10
13
9
22
21
19
20
39
11
2
4 = ●
2
14
6●
8●
7●
6●
1
5●
6●
10●
9●
14
8●
7●
6●
1
15
16
17
2
3
18

Figura	Descrizione figura	Magaz.	Prodotto	Descrizione
8498	PORTA UNITA' SUPERIORE	0	7.8.04857.98A	SM11/98-P INOX NASTRATRICE

Posizione	Ricambio	Descrizione	U.M.	Quantita'
1	3.2.02161.98	SPALLA PORTA UNITA' SUP.DX SM11/98 INOX	PZ	1
2	3.2.02162.98	SPALLA PORTA UNITA' SUP.SX SM11/98 INOX	PZ	1
3	3.3.08907.98	PERNO /10X150 SM11/98 INOX	PZ	1
4	3.3.08929.98	DISTANZIALE 10X10X150 SM11/98 INOX	PZ	1
5	3.4.00021.98	VITE TE M6X12 INOX	PZ	4
6	3.4.00175.98	RONDELLA PIANA X VITE M6 INOX	PZ	4
7	3.4.00280.98	VITE TE M8X20 INOX	PZ	4
8	3.4.00123.98	RONDELLA PIANA X VITE M8 INOX	PZ	4
9	3.4.00003.98	DADO M8 INOX	PZ	4
10	3.4.00063.98	RONDELLA ELASTICA X VITE M8 INOX	PZ	4
11	3.2.02311.98	CARTER UNITA' SUP.POST.SM11/98 INOX	PZ	1
12	3.4.00830.98	VITE TCBCR AUTOF.7SPX8 INOX	PZ	2
13	3.4.00043.98	RONDELLA PIANA X VITE M4 INOX	PZ	2
14	3.4.00056.98	VITE TE M5X10 INOX	PZ	2
15	3.4.00061.98	RONDELLA PIANA X VITE M5 INOX	PZ	2
16	3.5.00296.98	DISTANZIALE /6,25 /10X28 SM11/98 INOX	PZ	4
17	3.3.09738.98	RONDELLA SPECIALE /6,5X20X4 INOX	PZ	4
18	3.4.00409.98	VITE TSVEI M6X40 INOX	PZ	4

Data 05/07/2000

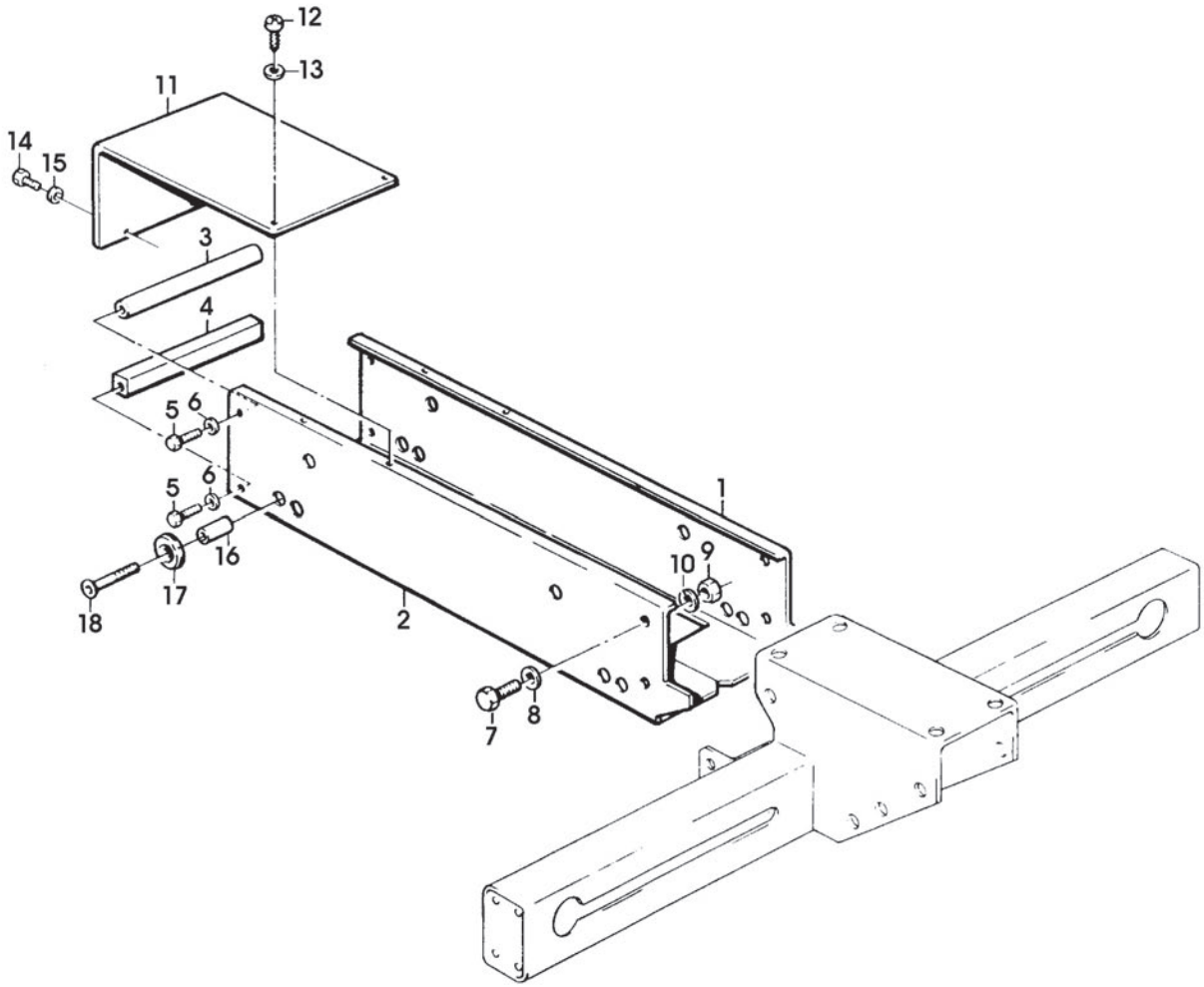
12
13
11
14
15
3
4
5
6
5
6
16
17
18
1
10
9
2
8
7

Figura	Descrizione figura	Magaz.	Prodotto	Descrizione
8499	MOTORIZZAZIONI	0	7.8.04857.98A	SM11/98-P INOX NASTRATRICE

Posizione	Ricambio	Descrizione	U.M.	Quantita'
1	4.7.04544	MOTORIZZAZIONE DX ASS.SM11 INOX	PZ	1
2	4.7.07141	MOTORIZZAZIONE SX ASS.SM11/94	PZ	1
3	4.5.00020.98	GUIDA INF.DX CON INS.SM11 INOX	PZ	1
4	4.5.00006.98	GUIDA INF.SX CON INSERTI SM11 INOX	PZ	1
5	4.5.00021.98	GUIDA SUP.DX CON INSERTI SM11 INOX	PZ	1
6	4.5.00007.98	GUIDA SUP.SX CON INSERTI SM11 INOX	PZ	1
7	3.3.09749.98	PERNO PER RULLINO INOX	PZ	112
8	3.1.00917	RULLINO MOTORIZZAZIONE	PZ	112
9	3.2.02276.98	PIASTRINA FISS.RULLO INF.DX SM11 INOX	PZ	1
10	3.2.02277.98	PIASTRINA FISS.RULLO INF.SX SM11 INOX	PZ	1
11	3.2.02263.98	PIASTRINA FERMARULLI SUP. SM11 INOX	PZ	2
12	3.4.00830.98	VITE TCBCR AUTOF.7SPX8 INOX	PZ	38
13	3.3.05960.98	DISTANZIALE ES.10X81 SM11 INOX	PZ	16
14	3.4.00021.98	VITE TE M6X12 INOX	PZ	46
15	3.4.00175.98	RONDELLA PIANA X VITE M6 INOX	PZ	48
16	3.3.06278.98	VITE SPECIALE M6 INOX	PZ	4
17	4.7.04546	PULEGGIA MOTRICE ASS.SM11 INOX	PZ	2
18	3.3.05957.98	PERNO PER PULEGGIA MOTRICE SM11 INOX	PZ	2
19	3.4.00183.98	LINGUETTA 5X5X30 INOX	PZ	2
20	4.7.05886	PULEGGIA MOTRICE ASS.C/ANELLI X SM INOX	PZ	2
21	3.1.00540.48	ANELLO PER PULEGGIA	PZ	4
22	3.3.04398.98	RONDELLA /20,5/30X5 INOX	PZ	4
23	3.3.00068.98	DADO BASSO M18X1 INOX	PZ	2
24	4.6.04176	FLANGIA COMP.SM11 INOX	PZ	4
25	3.3.05951.98	RONDELLA /5,5/20X4 INOX	PZ	4
26	3.4.00516.98	VITE TSVEI M5X12 INOX	PZ	4
27	3.1.00762.05	COPERCHIO PER FLANGIA IN PST NERO	PZ	2
28	3.4.00281.98	LINGUETTA 5X5X12 INOX	PZ	2
29	4.7.04547	PULEGGIA MOTRICE DENTATA ASS. SM11 INOX	PZ	2
30	4.6.04175	PULEGGIA MOTRICE CON INSERTO SM11 INOX	PZ	2
31	3.3.05961.98	SUPPORTO PULEGGIA MOTRICE SM11 INOX	PZ	2
32	3.3.06785.98	DISTANZIALE PER CUSCINETTO SM11 INOX	PZ	2
33	3.4.00073.98	CUSCINETTO 6003-2RS INOX	PZ	4
34	3.4.00741.98	LINGUETTA 4X4X10 INOX	PZ	2
35	3.3.09702.98	PIGNONE Z=11 P=3/8" SM11 INOX	PZ	2
36	4.7.04548	GALOPPINO ASS.SM11 INOX	PZ	2
37	3.3.09067.98	GALOPPINO TENDICINGHIA INOX	PZ	2
38	3.4.00017	CUSCINETTO 6004-2RS	PZ	2
39	3.4.00445.98	ANELLO SICUREZZA 42DIN472 INOX	PZ	2

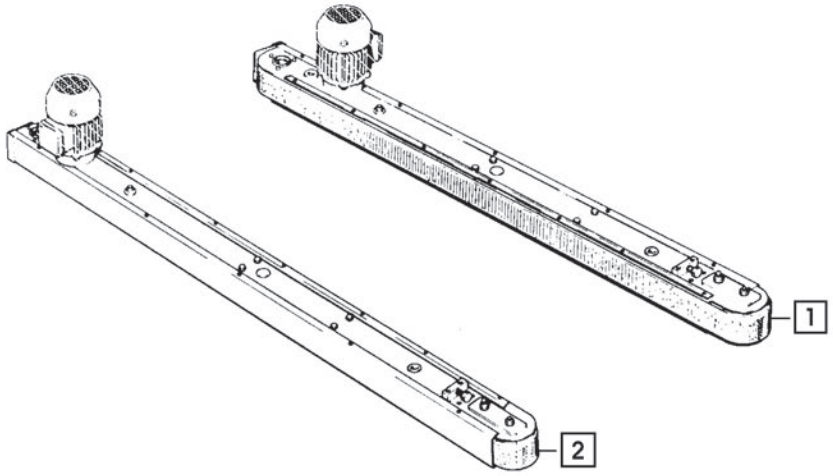
1
2

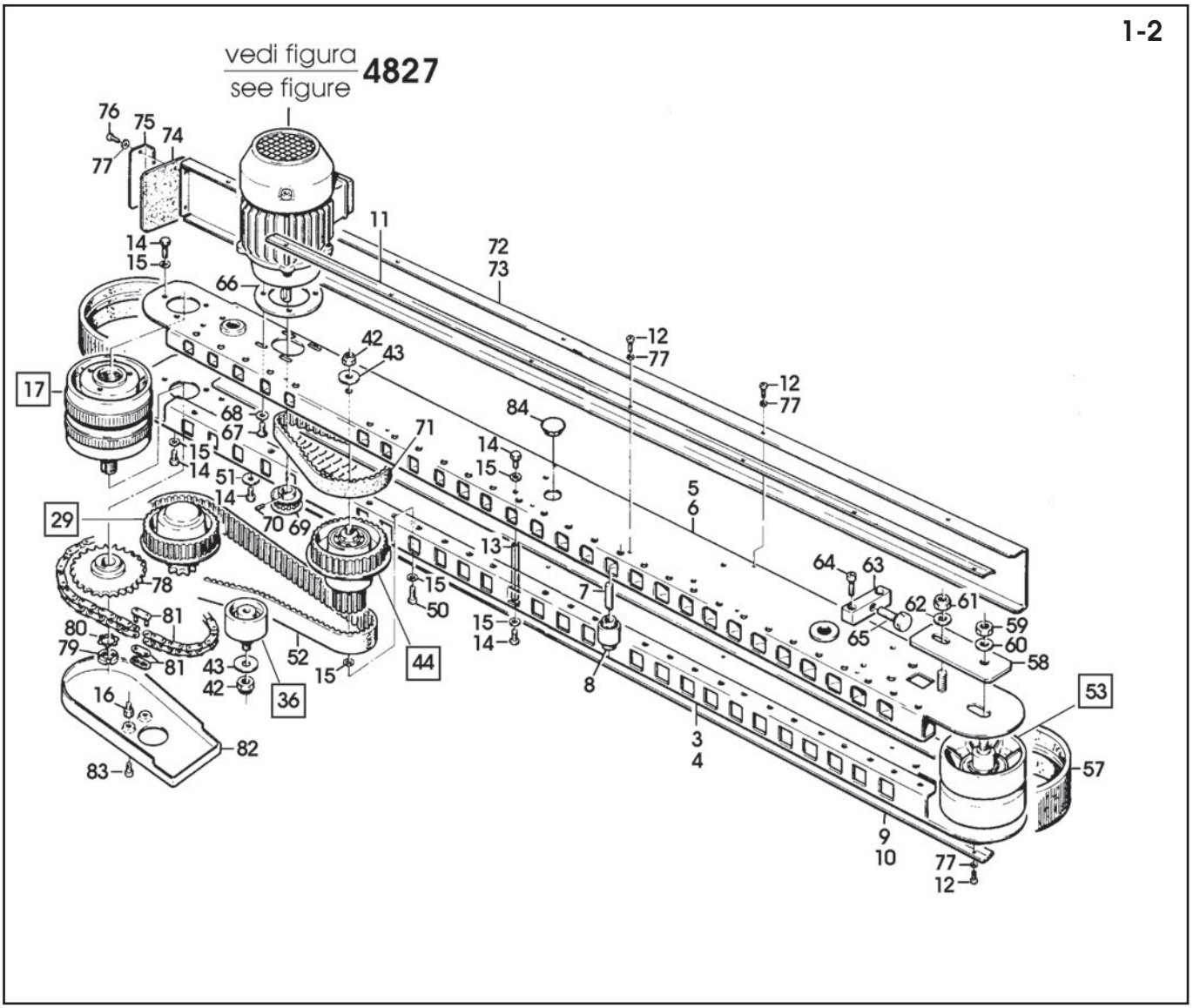
1-2
vedi figura
see figure
4827
76
75
74
77
11
72
73
14
15
66
42
43
12
77
17
68
67
71
84
15
14
51
14
5
6
29
70
69
13
64
63
78
15
50
7
62
61
59
60
81
80
79
81
43
42
52
15
44
15
14
65
58
36
8
53
16
82
83
3
4
57
9
10
77
12

Figura	Descrizione figura	Magaz.	Prodotto	Descrizione
8499	MOTORIZZAZIONI	0	7.8.04857.98A	SM11/98-P INOX NASTRATRICE

Posizione	Ricambio	Descrizione	U.M.	Quantita'
40	3.3.09068.98	PERNO PER GALOPPINO INOX	PZ	2
41	3.4.00068.98	ANELLO SICUREZZA 20DIN471 INOX	PZ	2
42	3.4.00283.98	DADO AUTOBLOCCANTE M8 INOX	PZ	4
43	3.4.00655.98	RONDELLA TRIPLA X VITE M8 INOX	PZ	4
44	4.7.04549	PULEGGIA DOPPIA ASS.SM11 INOX	PZ	2
45	4.3.04367	PULEGGIA DOPPIA C/CUSCINETTI SM11 INOX	PZ	2
46	3.4.00095	CUSCINETTO 6203-2RS	PZ	2
47	3.4.00193	CUSCINETTO 6000-2RS	PZ	2
48	3.3.05962.98	PERNO PER PULEGGIA RINVIO INOX	PZ	2
49	3.4.00187.98	ANELLO ARRESTO 10 DIN 471 INOX	PZ	2
50	3.4.00026.98	VITE TE M6X16 INOX	PZ	2
51	3.4.00033.98	RONDELLA TRIPLA X VITE M6 INOX	PZ	6
52	3.4.01345	CINGHIA DENTATA 210L075	PZ	2
53	4.7.04550	PULEGGIA FOLLE ASS.SM11 INOX	PZ	2
54	4.6.01730	PULEGGIA FOLLE COMP.	PZ	2
55	3.3.05964.98	PERNO PER PULEGGIA INOX	PZ	2
56	3.4.00104.98	ANELLO SICUREZZA 25DIN471 INOX	PZ	2
57	3.4.01009	CINGHIA TRASCINAMENTO SM11 75X2956 +-3,5	PZ	2
58	3.2.01325.98	PIASTRA TENDICINGHIA SM11 INOX	PZ	4
59	3.4.00003.98	DADO M8 INOX	PZ	4
60	3.4.00123.98	RONDELLA PIANA X VITE M8 INOX	PZ	4
61	3.4.00438.98	DADO AUTOBLOCCANTE M10 INOX	PZ	4
62	3.4.00219.98	RONDELLA PIANA X VITE M10	PZ	4
63	3.3.06131.98	BLOCCHETTO TENDICINGHIA SM11 INOX	PZ	4
64	3.4.00160.98	VITE TCEI M6X20 INOX	PZ	8
65	3.3.06545.98	VITE TENDICINGHIA SM11 INOX	PZ	4
66	3.1.01491	DISTANZIALE X MOTORI SM/XL/3M	PZ	2
67	3.4.00055.98	VITE TSVEI M5X20 INOX	PZ	8
68	3.5.00506.98	RONDELLA FISSAGGIO MOTORI SM11 INOX	PZ	8
69	3.3.06741.98	PULEGGIA PD17 XL050 F INOX	PZ	2
70	3.4.00388.98	GRANO EIPP M5X6 INOX	PZ	2
71	3.4.01346	CINGHIA DENTATA 190XL050	PZ	2
72	3.2.02119.98	CARTER DX X MOTORIZZAZIONE SM11 INOX	PZ	1
73	3.2.02120.98	CARTER SX PER MOTORIZZ.SM11 INOX	PZ	1
74	3.1.00680.05	PROTEZIONE CINGHIE	PZ	2
75	3.2.01141.98	SQUADRETTA FISSAGGIO PROTEZ. SM11 INOX	PZ	2
76	3.4.00228.93	VITE TCBCR AUTOF.8PX13 ZINCATA	PZ	4
77	3.4.00043.93	RONDELLA PIANA X VITE M4 ZINC.	PZ	42
78	3.3.06551.98	PIGNONE P=3/8" Z=28 SM11 INOX	PZ	2
79	3.4.00094.98	GHIERA KM2 INOX	PZ	2
80	3.4.00913.98	ROSETTA DI SICUREZZA MB2 INOX	PZ	2
81	3.4.01275.98	CAT.ANELLO CHIUSO P=3/8" L=50 PASSI C/GIUNTO INOX "CZ"	PZ	2
82	3.1.00689.05	CARTER CATENA	PZ	2
83	3.4.00119.98	VITE TCEI M5X10 INOX	PZ	4
84	3.4.01171.05	TAPPO ABS /25X1,2	PZ	2

Data 05/07/2000

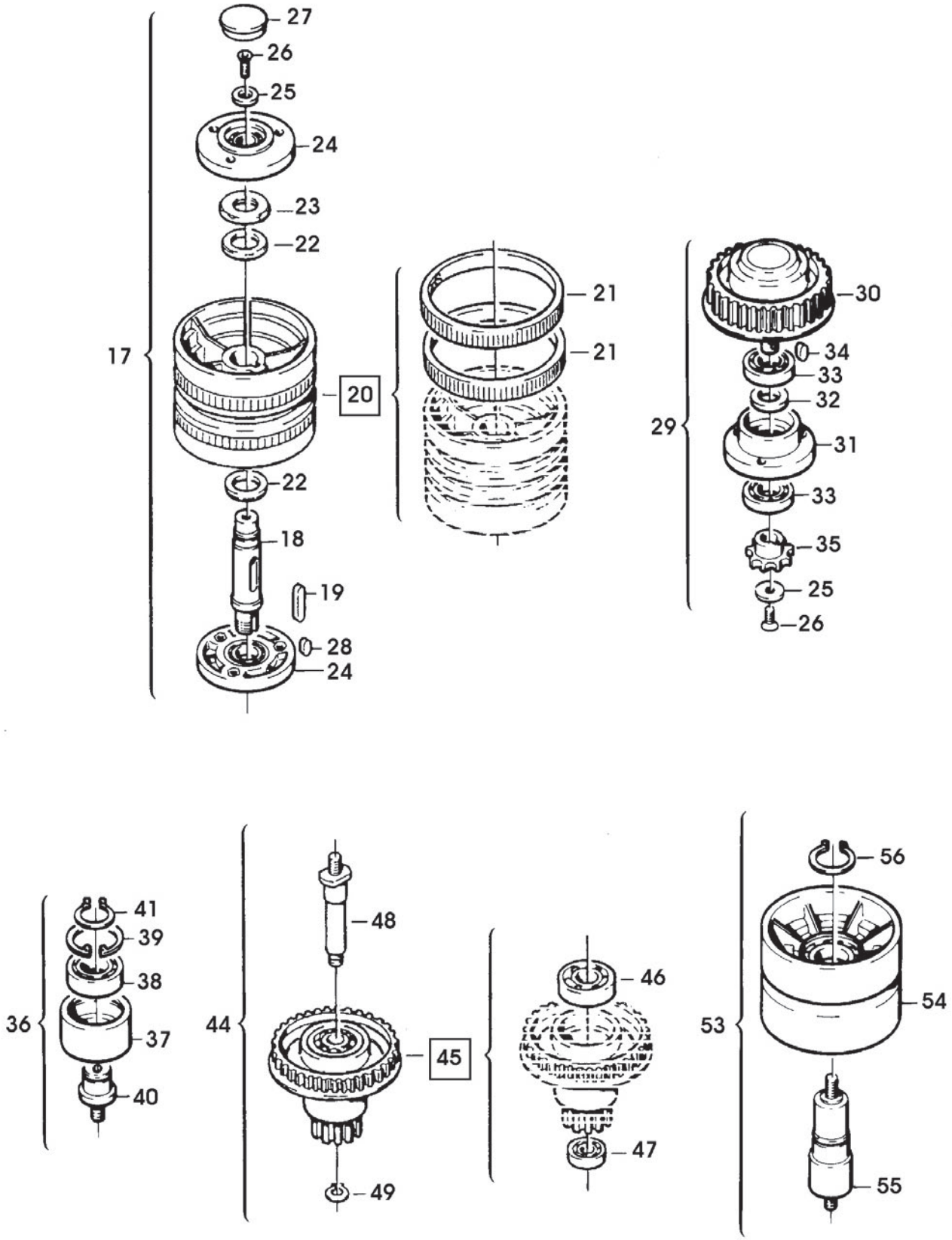
27
26
25
24
23
22
17
20
21
21
22
18
19
28
24
30
34
33
32
29
31
33
35
25
26
41
39
38
36
37
40
44
48
45
49
46
47
53
56
54
55

Figura	Descrizione figura	Magaz.	Prodotto	Descrizione
8500	PROTEZIONI ANTINFORTUNISTICHE	0	7.8.04857.98A	SM11/98-P INOX NASTRATRICE

Posizione	Ricambio	Descrizione	U.M.	Quantita'
1	4.5.04567.98	PROTEZ.ANTINF.SX C/INS.SM11/98 INOX	PZ	1
2	4.5.04570.98	SQUADRETTA BLOCCAGGIO ANTA C/INS.SM11/98 INOX	PZ	1
3	3.4.00112.98	VITE TCEI M5X16 INOX	PZ	4
4	3.4.00061.98	RONDELLA PIANA X VITE M5 INOX	PZ	6
5	3.2.04566.98	PIATTO INTERUTT.SM11/98 INOX	PZ	1
6	3.4.00577.98	VITE TCEI M6X16 INOX	PZ	8
7	3.1.01270	DIST./25-7X4 PROTEZIONE XL33	PZ	2
8	4.7.10855.00A	PROTEZIONE ANTINF.POST.SM11/98 INOX	PZ	1
9	4.5.04571.98	ANTA PROTEZIONE ANTERIORE C/INS.SM11/98 INOX	PZ	1
10	3.8.01095	MANIGLIA M443/110	PZ	1
11	3.4.01707	AGGANCIO X BLOCCO A SCATTO T330	PZ	1
12	3.4.00516.98	VITE TSVEI M5X12 INOX	PZ	4
13	3.4.02179.05	TAPPO IN PLASTICA X TUBO 30X15 XL33	PZ	9
14	4.4.04993.98	TELAIO DX PROTEZ.ANTINFORT. SM11/98 INOX	PZ	1
15	3.4.01601	BLOCCO A SCATTO SPEC.F144	PZ	1
16	3.4.00259.98	DADO AUTOBLOCCANTE M5 INOX	PZ	2
17	3.4.00122.98	VITE TCEI M8X20 INOX	PZ	10
18	3.4.00123.98	RONDELLA PIANA X VITE M8 INOX	PZ	8
19	4.4.04984.98B	COLONNA X PROTEZ.SCORREVOLE SM11/INOX	PZ	1
20	3.1.01250	PROTEZIONE COLONNA SCORREVOLE XL33	PZ	1
21	3.2.04559.98	SQUADRETTA X PROTEZ.SM11/98 INOX	PZ	1
22	3.4.00175.98	RONDELLA PIANA X VITE M6 INOX	PZ	6
23	3.4.02114.98	DADO AUTOBLOCCANTE M6 INOX	PZ	2

Data 05/07/2000

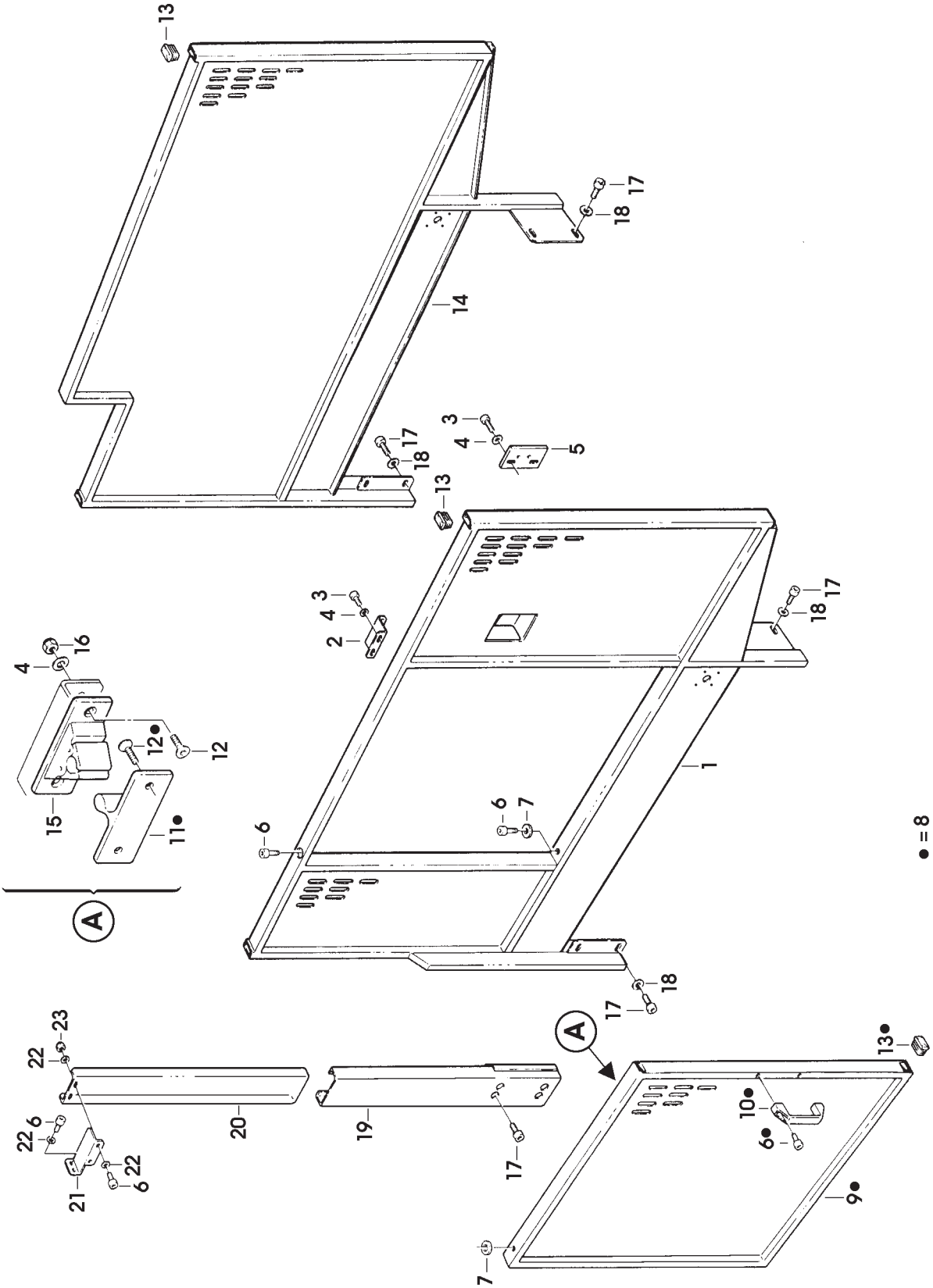
13
17
18
14
3
4
5
17
18
13
3
4
2
17
18
16
4
12●
12
15
11●
6
6
7
1
A
18
17
A
23
22
22
6
20
19
17
21
22
6
13●
10●
6●
9●
7
● = 8

Figura	Descrizione figura	Magaz.	Prodotto	Descrizione
8501	MOTORI PER MOTORIZZ.	0	7.8.04857.98A	SM11/98-P INOX NASTRATRICE

Posizione	Ricambio	Descrizione	U.M.	Quantita'
1	3.8.01458	CUSTODIA VOL.USCITA VERTI.PG11 104261	PZ	2
2	3.8.01455	INSERTO MASCHIO 4 POLI 3P+T	PZ	2
3	3.8.01616	GUAINA FLESSIBILE /12 mm 450	PZ	2
4	3.8.00936	RACCORDO PG11 PER GUAINA /12	PZ	4
5	3.8.01703	CAVO VIN.4X1,5 MT.5 X 3F	PZ	1
6	3.8.01704	CAVO VIN.3X1.5 MT.5 X MF	PZ	1
7	3.8.00145	TERMINALE A OCCHIELLO/4 ROSSO	PZ	8
8	3.8.03441	MOTORE MULTITENSIONE H63 A4 KW0,12 B14 TIPO 1 "SM"	PZ	2
9	3.8.03443	MOTORE MULTITENSIONE H63 A4 KW0,12 B14 TIPO 2 "SM"	PZ	2
10	3.8.02416	MOTORE 220V 60HZ MH63 SFACC. 12AF/3M	PZ	2
11	3.8.03447	MOTORE MULTITENSIONE MH63 C4 KW0,12 B14 TIPO 5 "SM-XL"	PZ	2
12	3.8.03450	MOTORE MULTITENSIONE MH63 C4 KW0,12 B14 TIPO 6 "SM-XL"	PZ	2
13	3.8.01885	VENTOLA X MOTORE SFACC.F.63	PZ	2

Data 05/07/2000

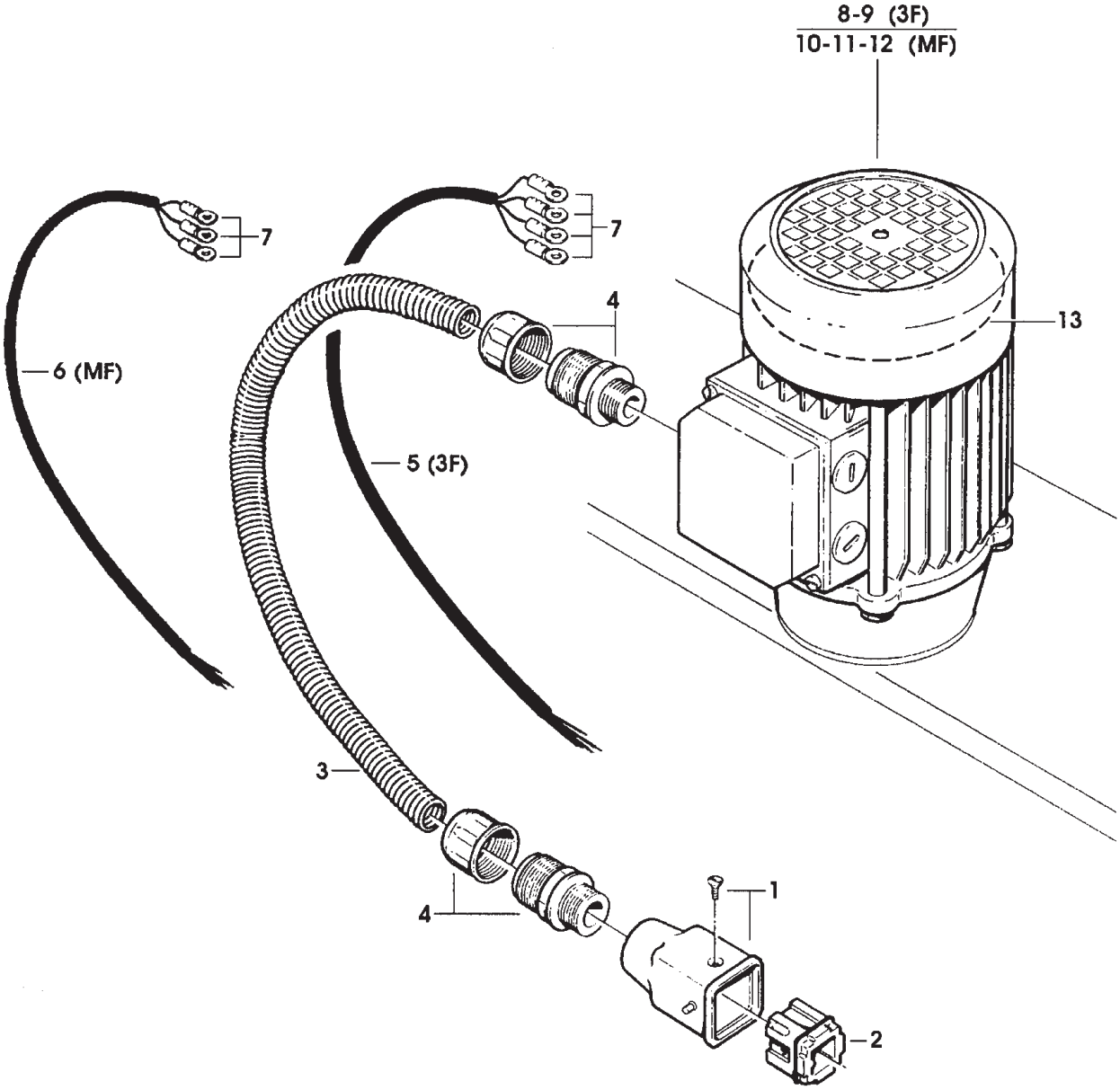
8-9 (3F)
10-11-12 (MF)
7
7
4
13
6 (MF)
5 (3F)
3
4
1
2

Figura	Descrizione figura	Magaz.	Prodotto	Descrizione
8502	CANALINA	0	7.8.04857.98A	SM11/98-P INOX NASTRATRICE

Posizione	Ricambio	Descrizione	U.M.	Quantita'
1	4.5.05164.98	CANALINA CON INSERTI SM11/98 INOX	PZ	1
2	3.4.00584.98	VITE TCEI M8X16 INOX	PZ	2
3	3.7.00232.98	MOLLA A BANDELLA SM11 INOX	PZ	1
4	3.4.00056.98	VITE TE M5X10 INOX	PZ	6
5	3.4.00061.98	RONDELLA PIANA X VITE M5 INOX	PZ	4
6	3.4.00023.98	DADO M5 INOX	PZ	4
7	3.2.02440.98C	SQUADRETTA ATTACCO BANDELLA SM11/98 INOX	PZ	1
13	3.8.01080	FASCETTA CABLAGG.NERA 180X4,6	PZ	5
14	3.2.01530.98	CARTER PER CANALINA SM INOX	PZ	1
15	3.4.00862.98	VITE TE M4X8 INOX	PZ	4
16	3.4.00039.98	RONDELLA TRIPLA X VITE M4 INOX	PZ	4
17	3.8.01403	PASSACAVO GOMMA CON BEMBRANA "EZ DG16" PER FORO /22 SP.2	PZ	2
18	3.8.01724	RACCORDO PG13,5 PER GUAINA /14	PZ	4
19	3.8.01759	GUAINA FLESSIBILE MM930 /14	PZ	2

Data 05/07/2000

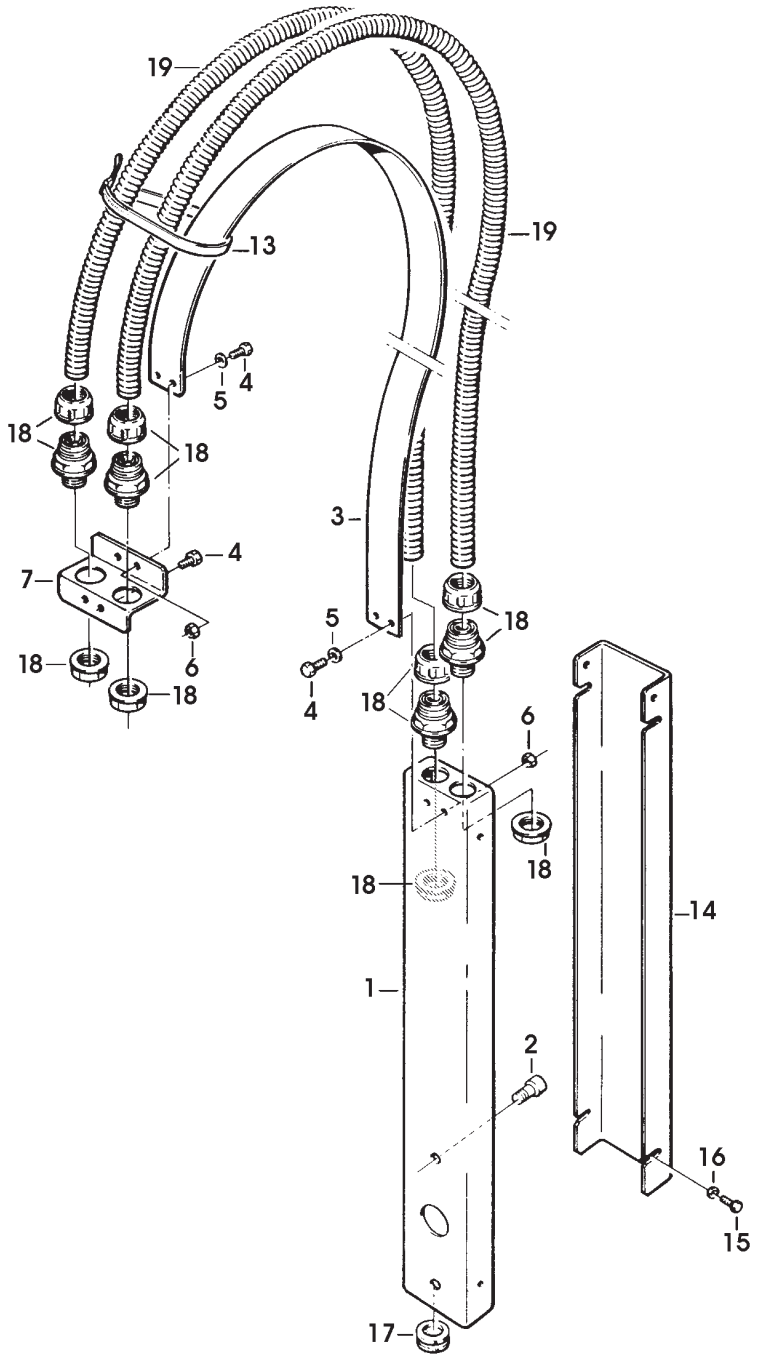
19
19
13
5
4
18
18
3
4
7
5
18
6
18
18
4
18
6
18
18
14
1
2
16
15
17

Figura	Descrizione figura	Magaz.	Prodotto	Descrizione
8503	IMPIANTO PNEUMATICO	0	7.8.04857.98A	SM11/98-P INOX NASTRATRICE

Posizione	Ricambio	Descrizione	U.M.	Quantita'
1	4.7.08922.00A	GR. FILTRO REGOLAT.SM11/XL33-P "Type B"	PZ	1
2	3.8.03870	FILTRO REGOLATORE 1/4" N204-D00 SM11-P/XL3-P	PZ	1
3	3.8.00670	MANOMETRO 0-12 ATM	PZ	1
4	3.8.02186	NIPPLO CONICO 1/4"-1/8" 700R	PZ	1
5	3.8.00887	NIPPLO CONICO RA 012 1/4"-1/4"	PZ	1
6	3.8.01108	RACCORDO RA 022-1/4-1/4	PZ	1
7	3.8.00609	VALVOLA MANICOTTO FF 1/4"-1/4"	PZ	1
8	3.8.00669	PORTAGOMMA RA 030 9-1/4"	PZ	1
9	4.7.08871.00B	GR.PNEUM.FRONT.220V "CAMOZZI" SM11-P XL33-P	PZ	1
10	4.7.08872.00B	GR.PNEUM.FRONT.110V "CAMOZZI" SM11-P XL33-P	PZ	1
11	3.8.03865	ELETTROVALV.MONOST.3/2-1/8" ASSEMB.220V SM11-P/XL33-P	PZ	1
12	3.8.03866	ELETTROVALV.MONOST.3/2-1/8" ASSEMB.110V SM11-P/XL33-P	PZ	1
13	3.8.03881	CONNETTORE 122-800 X ELETTROV. SM/XL	PZ	1
14	3.8.04511	RACCORDO 31930810	PZ	1
15	3.8.02968	TAPPO KQP-08 F144/93	PZ	1
16	3.8.01174	SILENZIATORE SL 1/8" SP.	PZ	1
17	4.7.10290.00A	DISTRIBUTORE ASSEMBLATO SM11 XL33 "Type C"	PZ	1
18	3.8.03160	RACCORDO MULTI TE 33040806 700r/KS	PZ	1
19	3.8.03852	RACCORDO GOMITO 31820600	PZ	1
20	3.8.04529	RACC.GOMITO DI RIDUZIONE KQL-04-06	PZ	2
21	3.8.01218	INDICATORE OTTICO PXV.F151	PZ	1
22	4.7.10295.00A	VALVOLA MONOSTABILE ASS.X CIL. /25 SM11-P XL33-P "Type C"	PZ	1
23	3.8.03869	VALVOLA MONOSTABILE PNEUM.5/2 1/8" SM11-P/XL33-P	PZ	2
24	3.8.00660	RACCORDO GOMITO GIR.31990610	PZ	5
25	3.8.00618	RACCORDO DIR.M.CIL.31010610	PZ	1
26	3.8.00787	SILENZIATORE SEB 1/8"	PZ	4
27	4.7.08994.00A	VALVOLA A RULLO ASS.SM11/XL33 "Type A"	PZ	1
28	3.8.03871	FINECORSA PNEUMAT.3/2 M5 NC SM11-P/XL33-P	PZ	1
29	3.8.02356	RACCORDO GOMITO KQL204-M5 800af	PZ	2
30	4.7.10288.00A	VALVOLA MONOSTABILE ASS.PER CIL. /40 SM11 XL33 "Type C"	PZ	1
31	3.8.01036	RACCORDO DIR.M.CIL.31010410	PZ	1
32	3.8.02288	RACCORDO GOMITO 3199.08.10	PZ	1
33	3.8.02347	REGOLATORE DI FLUSSO AS2001F-06 800af	PZ	1
34	3.8.04536	RACCORDO GOMITO FEMMINA 31920610	PZ	1
35	3.8.01683	RACCORDO Y FEMM.LEGRIS31400600	PZ	1

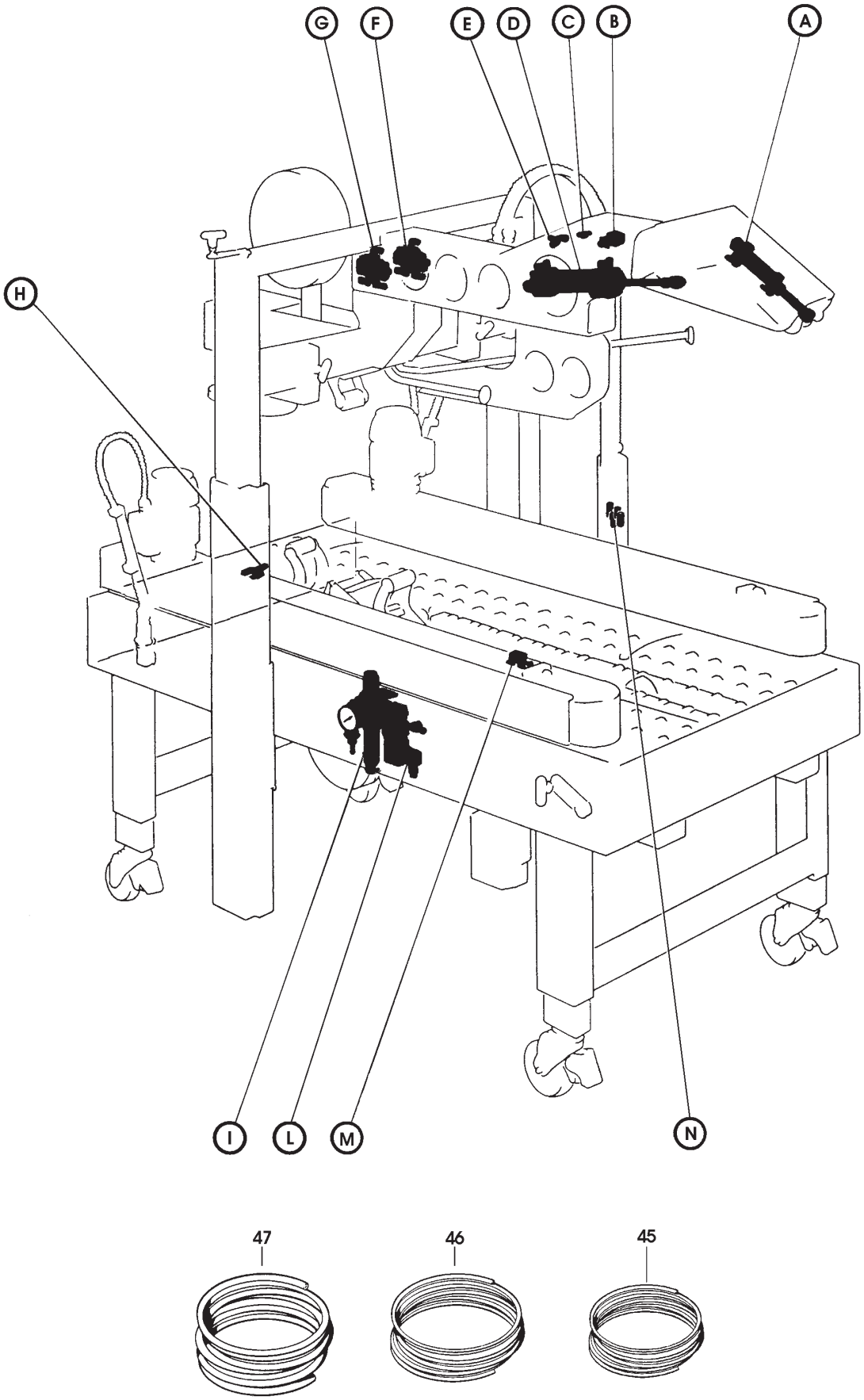
G
F
E
D
C
B
A
H
I
L
M
N
47
46
45

Figura	Descrizione figura	Magaz.	Prodotto	Descrizione
8503	IMPIANTO PNEUMATICO	0	7.8.04857.98A	SM11/98-P INOX NASTRATRICE

Posizione	Ricambio	Descrizione	U.M.	Quantita'
36	3.8.00740	MINICILINDRO ALES.:25/CORSA:57 AMMORTIZZATO SM11 / XL33	PZ	1
37	3.4.01010.98	TESTA A SNODO M10X1,25 INOX	PZ	1
38	3.8.02976	REGOLATORE DI VELOCITA' 70600610 (EX 77600610)	PZ	2
39	3.8.00663	CILINDRO ALES./40 CORSA=100	PZ	1
40	3.4.01016.98	TESTA A SNODO M12X1,25 INOX	PZ	1
41	3.8.05669.00A	REGOLATORE DI FLUSSO 70100613 XL33 - KYOWA	PZ	2
42	3.8.02400	RACCORDO KQH04-00 800af	PZ	2
43	3.8.04532	RACCORDO KQH 06-00	PZ	1
44	3.8.02401	RACCORDO KQH08-00 800af	PZ	1
45	3.8.05112	TUBO PNEUM.TU0425B (M5)	PZ	1
46	3.8.05113	TUBO PNEUM.TU0604B (5M)	PZ	3
47	3.8.04879	TUBO PNEUM.TU0805B (5M)	PZ	1
48	3.4.00142.98	VITE TCEI M4X25 INOX	PZ	1
49	3.4.00043.98	RONDELLA PIANA X VITE M4 INOX	PZ	2
50	3.4.00298.98	DADO AUTOBLOCC.M4 INOX	PZ	1
51	3.4.00315.98	VITE TCEI M4X35 INOX	PZ	4
52	3.4.00039.98	RONDELLA TRIPLA X VITE M4 INOX	PZ	4
53	3.2.07846.98A	PIASTRINA FISSAGGIO VALVOLE "CAMOZZI" SM11/98 INOX	PZ	2
54	3.4.02727.98	VITE TCEI M3X35 INOX	PZ	2
55	3.4.02781.98	RONDELLA TRIPLA X VITE M3 INOX	PZ	2
56	3.3.16257.98B	FISSAGGIO VALVOLA A RULLO SM11/98 INOX	PZ	1

Data 13/10/2000

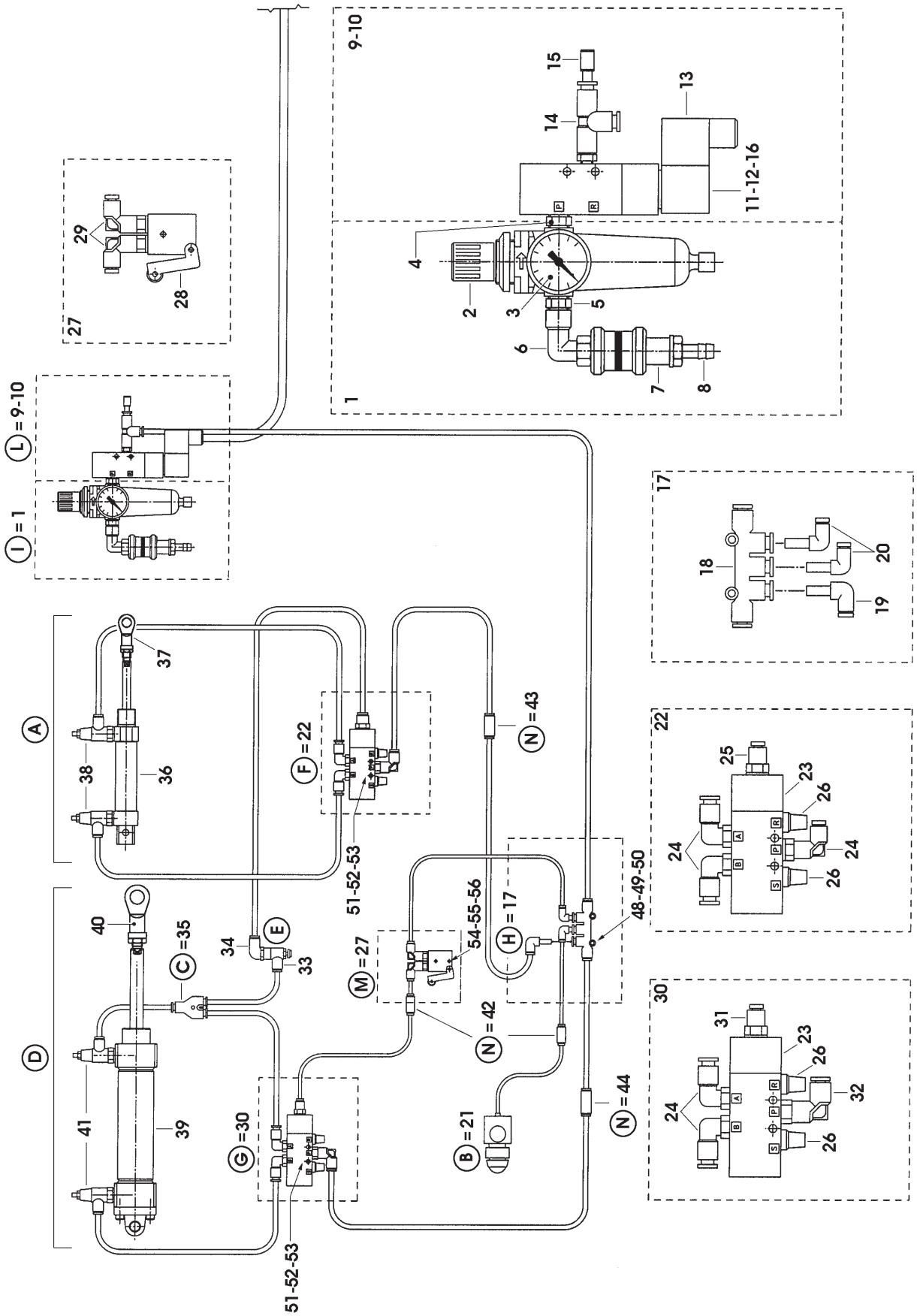
9-10
15
14
13
11-12-16
4
2
3
5
6
7
8
1
29
28
27
L = 9-10
I = 1
17
18
20
19
37
A
38
36
F = 22
N = 43
22
25
23
26
24
51-52-53
48-49-50
40
C = 35
34
E
33
M = 27
54-55-56
H = 17
N = 42
30
31
32
D
41
39
G = 30
B = 21
N = 44

Figura	Descrizione figura	Magaz.	Prodotto	Descrizione
8504	CHIUDIFALDE ANT./POST/LAT.	0	7.8.04857.98A	SM11/98-P INOX NASTRATRICE

Posizione	Ricambio	Descrizione	U.M.	Quantita'
1	4.5.04101.98	SUPPORTO CHIUDIFALDE C/INSERTI SM11/98 INOX	PZ	1
2	3.2.01254.98	SQUADRETTA FISS.CHIUDIFALDA SM11 INOX	PZ	2
3	3.2.01255.98	PIASTRINA FILETTATA INOX	PZ	2
4	3.4.00051.98	VITE TCEI M6X12 INOX	PZ	4
5	3.4.00175.98	RONDELLA PIANA X VITE M6 INOX	PZ	10
6	3.2.09162.98A	CHIUDIFALDA ANT.SM11-XL33 INOX	PZ	1
7	3.4.00160.98	VITE TCEI M6X20 INOX	PZ	2
8	3.4.00258.98	DADO AUTOBLOCCANTE M6 INOX BASSO	PZ	2
9	3.3.06358.98	DISTANZIALE /6/12X2 INOX	PZ	2
10	3.3.06351.98	PERNO /12X100 SM11 INOX	PZ	1
11	3.4.00062.98	RONDELLA PIANA X VITE M12 INOX	PZ	2
12	3.4.00945.98	ANELLO SICUREZZA 8DIN6799 INOX	PZ	2
13	3.3.06344.98	PERNO /12X51 SM11 INOX	PZ	1
14	3.4.01024.98	ANELLO ARRESTO 12 SP 220 INOX	PZ	2
15	4.3.04182	BRACCIO CHIUDIF.CON BRONZINE SM11 INOX	PZ	1
16	3.3.06345.98	PERNO /12X81 SM11 INOX	PZ	1
17	3.4.01241.98	BUS.SINT.BRONZO 12X16X20X2X12	PZ	2
18	3.1.00710	FLANGIA PER CHIUDIFALDE	PZ	2
22	3.4.00655.98	RONDELLA TRIPLA X VITE M8 INOX	PZ	2
23	3.4.00063.98	RONDELLA ELASTICA X VITE M8 INOX	PZ	2
24	3.4.00122.98	VITE TCEI M8X20 INOX	PZ	2
25	3.4.00123.98	RONDELLA PIANA X VITE M8 INOX	PZ	10
26	3.4.00280.98	VITE TE M8X20 INOX	PZ	4
27	3.4.00584.98	VITE TCEI M8X16 INOX	PZ	4
28	3.3.06342.98	PERNO FORATO /5,25/8X51 INOX	PZ	1
29	3.4.00836.98	ANELLO ARRESTO 8SP220 INOX	PZ	2
30	3.4.01223.98	VITE TCEI M5X60 INOX	PZ	1
31	3.4.00061.98	RONDELLA PIANA X VITE M5 INOX	PZ	8
32	3.4.00259.98	DADO AUTOBLOCCANTE M5 INOX	PZ	1
33	3.3.08583.98	DISTANZIALE /10X39 SM11 INOX	PZ	1
34	3.4.00837.98	ANELLO ARRESTO 10SP220	PZ	2
35	4.7.10839.00A	CHIUDIFALDA POST.ASS.SM11/98 INOX	PZ	1
36	3.3.11407.98	DISTANZIALE X CUSCINETTO SM11/98 INOX	PZ	2
37	3.3.07877.98	VITE SPEC.TE M6X10 INOX	PZ	2
38	3.4.00021.98	VITE TE M6X12 INOX	PZ	2
45	4.5.04104.98	CARTER SUPP.CHIUDIFALDA C/INS. SM11/98 INOX	PZ	1
46	3.4.00056.98	VITE TE M5X10 INOX	PZ	6
48	4.7.10836.00A	CHIUDIFALDE LATERALE REGOLAB. SM11/98 INOX	PZ	1
49	3.4.00910.98	VITE TCEI M8X70 INOX	PZ	2
50	3.4.00283.98	DADO AUTOBLOCCANTE M8 INOX	PZ	2
51	3.4.00225.98	GRANO EIPP M6X20 INOX	PZ	2
52	4.6.04181.40	POMOLO GIALLO CON INSERTO INOX SM2 INOX	PZ	2

Data 05/07/2000

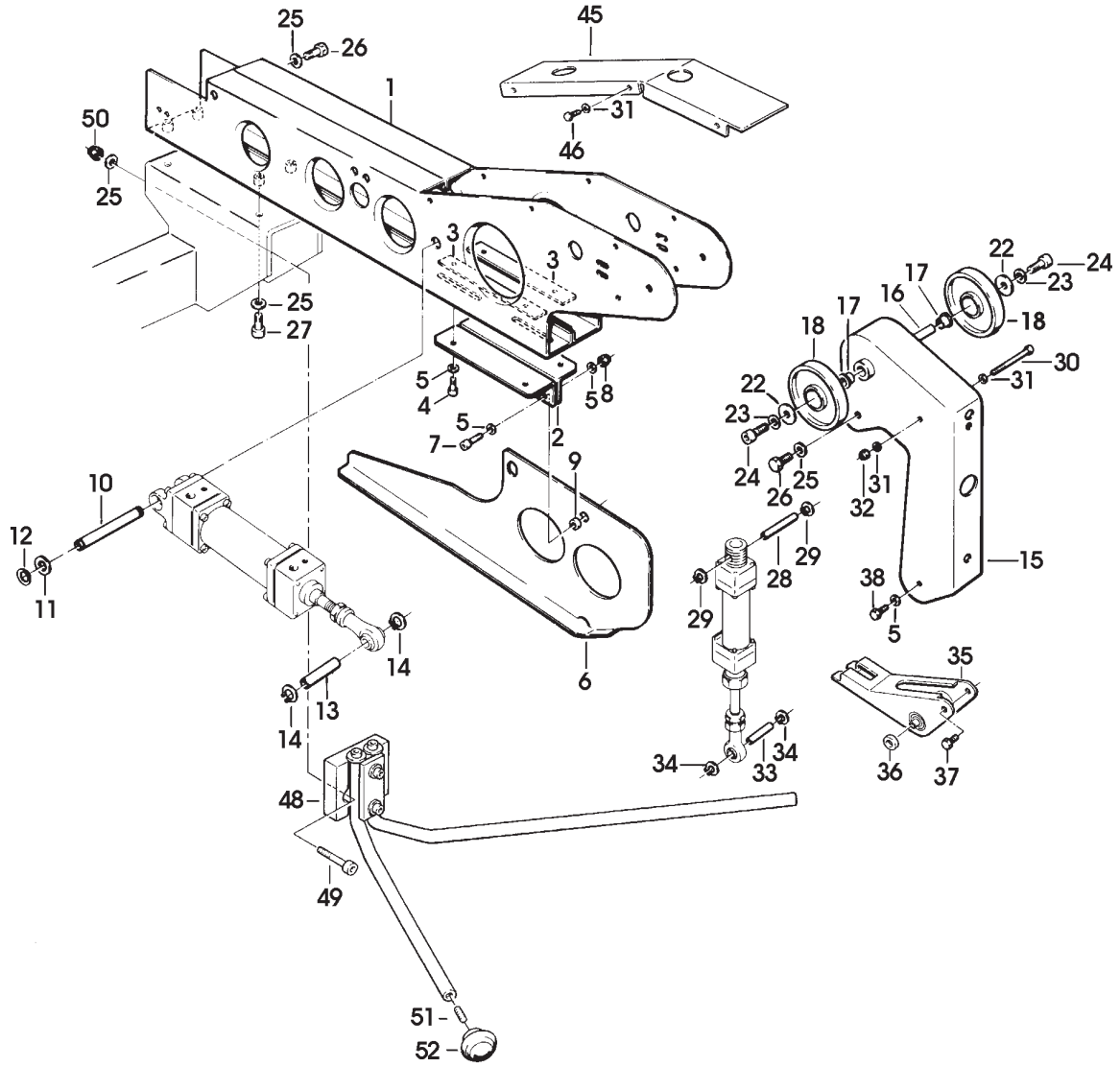
25
26
45
1
31
46
50
25
3
3
25
27
22
24
23
17
16
17
18
18
30
31
5
4
5
8
22
23
24
26
25
31
32
5
7
2
9
10
12
11
29
28
29
15
38
5
14
6
35
13
14
34
33
34
36
37
48
49
51
52

Figura	Descrizione figura	Magaz.	Prodotto	Descrizione
8505	IMPIANTO ELETTRICO	0	7.8.04857.98A	SM11/98-P INOX NASTRATRICE

Posizione	Ricambio	Descrizione	U.M.	Quantita'
1	4.7.06750	INTERRUTT.ASS.200/220V 3F XL33/SM11 C/PROT.ANTINF."AEG"	PZ	1
2	4.7.06723	INTERR.ASS.380V-440 50HZ 3F XL33/SM11 C/PROT."AEG"	PZ	1
3	4.7.06751	INTERR.ASS.100V 50/60HZ MF XL33/SM11 C/PROT.ANTINF."AEG"	PZ	1
4	4.7.06753	INTERR.ASS.220/230/240V MF XL33/SM11 C/PROT.ANTINF."AEG"	PZ	1
5	4.7.11360.00A	INTERR.200-220V 50/60HZ 3F C/P "ALLEN BRADLEY"	PZ	1
6	4.7.11425.00A	INTERR.ASS.240V 50HZ 3F XL33/SM11-P "ALLEN BRADLEY"	PZ	1
7	4.7.11356.00A	INTERR.ASS.380V 50HZ 3F XL33/SM11 C/P.ALLEN BRADLEY	PZ	1
8	4.7.11426.00A	INTERR.ASS.415-440V 50HZ 3F XL33/SM11-P "ALLEN BRADLEY"	PZ	1
9	4.7.11427.00A	INTERR.100V 50/60HZ 110-115V 60HZ MF XL33/SM11-P C/PROT.A.B	PZ	1
10	4.7.11378.00A	INT.ASS.220/230/V 50HZ 220V 60HZ MF XL33/SM11 C/P ALLEN B.	PZ	1
11	4.7.11424.00A	INTERR.ASS.240V 50HZ MF XL33/SM11-P "ALLEN BRADLEY"	PZ	1
12	4.7.11510.00A	INTERR.ASS.200/220V 60HZ 240V 50HZ 3F XL33/SM11-P SIEMENS	PZ	1
13	4.7.11511.00A	INTERR.ASS.380/415V 50HZ 3F XL33/SM11-P SIEMENS	PZ	1
14	4.7.11513.00A	INTERR.ASS.100V 50/60HZ 100V 115V 60HZ MF XL33/SM11-P SIEM.	PZ	1
15	4.7.11514.00A	INTERR.ASS.220V 50/60HZ 230V 240V 50HZ MF XL33/SM11-P SIEM.	PZ	1
16	3.8.02199	CASSETTA IP55	PZ	1
17	3.8.03660	CUSTODIA KT3-25-KAZ IP55	PZ	1
18	3.8.05125	CUSTODIA ISOLANTE 3ZV1913-1A S00 IP55 SIEMENS	PZ	1
19	3.2.06076.98C	SUPPORTO INTERRUTTORE INOX SERIE SM	PZ	1
20	3.4.00012.98	VITE TCBCR M4X10 INOX	PZ	2
21	3.4.00016.98	VITE TCEI M4X20 INOX	PZ	2
22	3.4.00130.98	VITE TSVEI M4X15 INOX	PZ	2
23	3.4.00039.98	RONDELLA TRIPLA X VITE M4 INOX	PZ	2
24	3.4.00298.98	DADO AUTOBLOCC.M4 INOX	PZ	2
25	3.8.02196	INTERRUTT.MAGNETOTERMICO MS25 2,5-4	PZ	1
26	3.8.02195	INTERRUTT.MAGNETOTERMICO MS25 1,6-2,5	PZ	1
27	3.8.02198	INTERRUTT.MAGNETOTERMICO MS25 6,3-10	PZ	1
28	3.8.02202	RELE'DI SGANCIO A MINIMA TENS. 200/240V-260V 60Hz	PZ	1
29	3.8.02201	RELE'DI SGANCIO A MINIMA TENS. 100/125V	PZ	1
30	3.8.02079	INTERRUTTORE TERMICO KTA 3-25 (2,5-4)	PZ	1

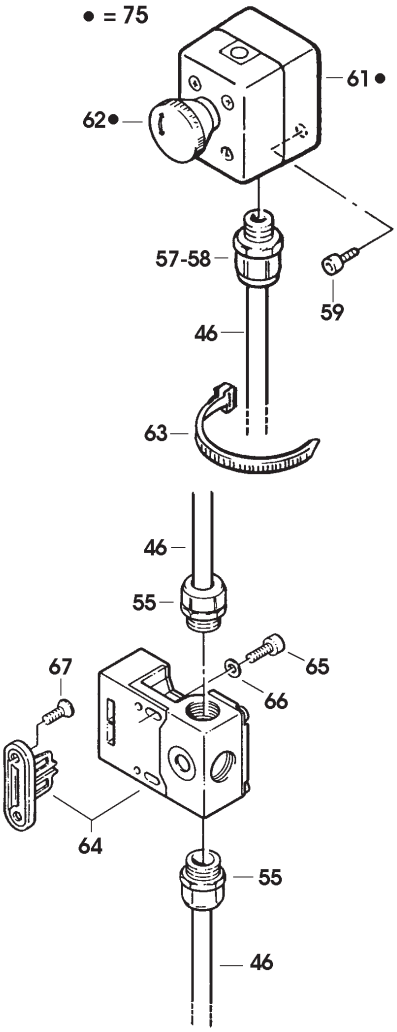
• = 75
61 •
62 •
57-58
59
46
63
46
55
67
65
66
64
55
46

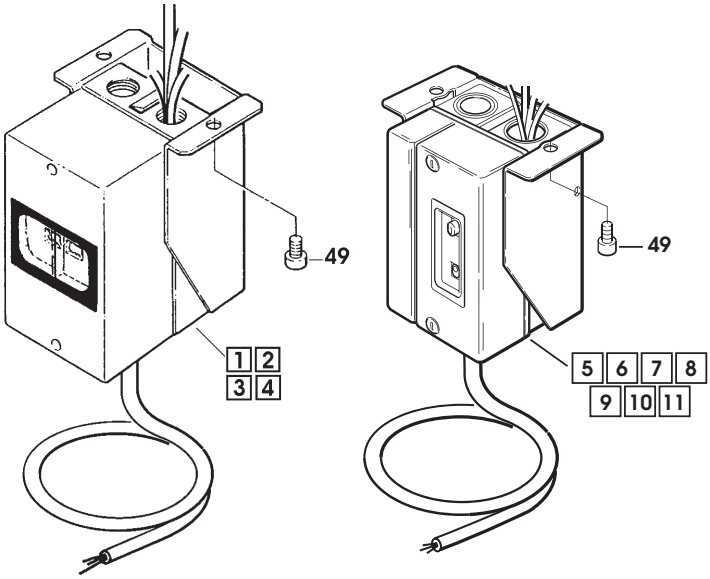
49
1 2
3 4
49
5 6 7 8
9 10 11

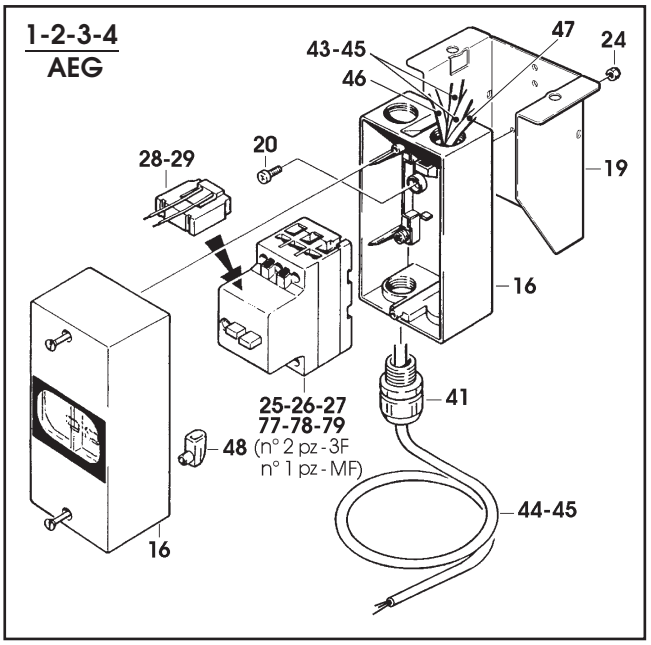
1-2-3-4
AEG
43-45
46
47
24
28-29
20
19
16
25-26-27
77-78-79
(n° 2 pz - 3F
n° 1 pz - MF)
41
48
44-45
16

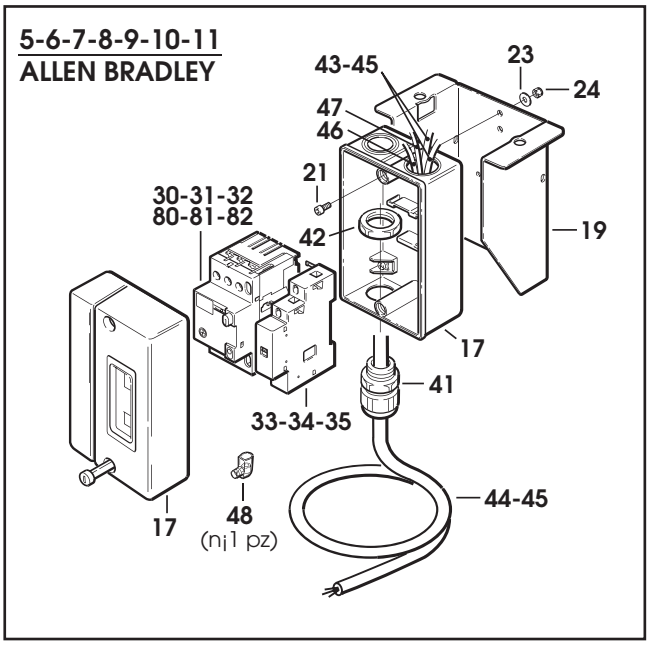
5-6-7-8-9-10-11
ALLEN BRADLEY
43-45
23
24
47
46
21
30-31-32
80-81-82
42
19
17
41
33-34-35
44-45
48
(nj1 pz)
17

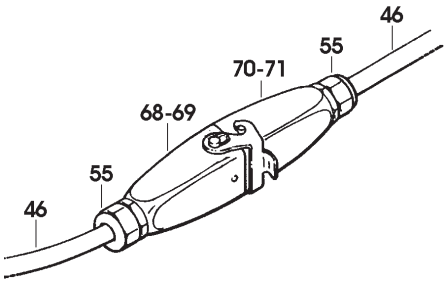
46
55
70-71
68-69
55
46

Figura	Descrizione figura	Magaz.	Prodotto	Descrizione
8505	IMPIANTO ELETTRICO	0	7.8.04857.98A	SM11/98-P INOX NASTRATRICE

Posizione	Ricambio	Descrizione	U.M.	Quantita'
31	3.8.01844	INTERRUTTORE TERMICO KTA 3-25 1,6-2,5A	PZ	1
32	3.8.03758	INTERRUTTORE TERMICO KTA3-25 (6,3-10) SA2 SR4	PZ	1
33	3.8.03662	BOBINA DI MINIMA KT3-25UA 220V SIAT 2000	PZ	1
34	3.8.05110	BOBINA DI MINIMA KT3-25UA 240V ART.140-UV-T	PZ	1
35	3.8.03661	BOBINA DI MINIMA KT3-25UA 110V	PZ	1
36	3.8.05118	INTERR.AUT. 3RV1011-1DA10 S00 2.2-3.2 100KA SIEMENS	PZ	1
37	3.8.05117	INTERR.AUT. 3RV1011-1BA10 S00 1.4-2A 100KA SIEMENS	PZ	1
38	3.8.05120	INTERR.AUT. 3RV1011-1HA10 S00 5.5-8A 100KA SIEMENS	PZ	1
39	3.8.05122	BOBINA DI MINIMA TENSIONE 230V 3RV1902-1AP0 S00 SIEMENS	PZ	1
40	3.8.05121	BOBINA DI MINIMA TENSIONE 110V 3RV1902-1AF0 S00 SIEMENS	PZ	1
41	3.8.00854	BOCCHETTONE SKINTOP ST 16	PZ	1
42	3.8.03846	CONTRODADO GMP16	PZ	1
43	3.8.01703	CAVO VIN.4X1,5 MT.5 X 3F	PZ	2
44	3.8.02989	CAVO FROR 07 5X1,5 GRIGIO MT.5	PZ	1
45	3.8.01704	CAVO VIN.3X1,5 MT.5 X MF	PZ	2
46	3.8.02654	CAVO 3X1 C/2 ROSSI + 1 GIALLO/ VERDE (MT.5)	PZ	1
47	3.8.02310	CAVO FROR 07 2X1 (5 M)	PZ	1
48	3.8.01907	MORSETTO E25 "ELECO"	PZ	2
49	3.4.00584.98	VITE TCEI M8X16 INOX	PZ	2
50	4.7.11515.00A	CASSETTA DI DERIVAZIONE XL33 SM11-P 3F-3F+N SIEMENS	PZ	1
51	4.7.11516.00A	CASSETTA DI DERIVAZIONE XL33 SM11-P MF SIEMENS	PZ	1
52	3.8.02389	CASSETTA DI DERIVAZIONE 120X80X50 800af	PZ	1
53	3.8.01480	MORSETTIERA NYLON D.10 12PEZZI	PZ	0,41
54	3.4.02181.98	VITE AUTOF.TC 4,2X19 INOX	PZ	2
55	3.8.02139	BOCCHETTONE SKINTOP ST11	PZ	7
56	3.8.02143	CONTRODADO GMP11	PZ	3
57	3.8.02141	BOCCHETTONE SKINTOP ST13,5	PZ	2
58	3.8.02144	CONTRODADO GMP13,5	PZ	2
59	3.4.00390.98	VITE TCEI M4X12 INOX	PZ	4
60	3.4.00043.98	RONDELLA PIANA X VITE M4 INOX	PZ	2
61	3.8.02110	CUSTODIA IN PLASTICA GIALLA 800E-1PY, E-STOP	PZ	1
62	3.8.05094	PULSANTE EMERGENZA /40 800EM-M T-S44-3LX01	PZ	1
63	3.8.01241	FASCETTA L=140x3,5 (NERA)	PZ	2
64	3.8.02388	FINECORSA DI SICUREZZA CON STAFFA PER 800af	PZ	1
65	3.4.00108.98	VITE TCEI M5X20 INOX	PZ	2
66	3.4.00061.98	RONDELLA PIANA X VITE M5 INOX	PZ	2
67	3.4.00516.98	VITE TSVEI M5X12 INOX	PZ	2

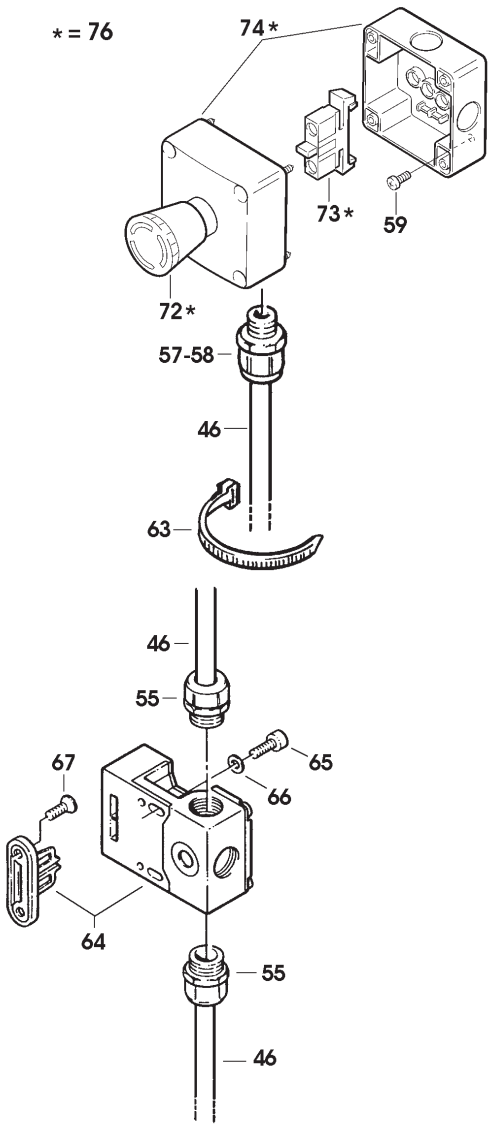
* = 76
74*
73*
59
72*
57-58
46
63
46
55
67
65
66
64
55
46

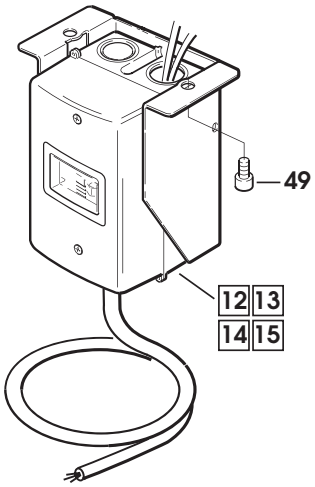
49
12 13
14 15

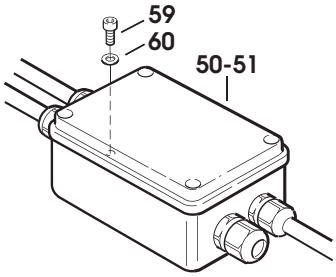
59
60
50-51

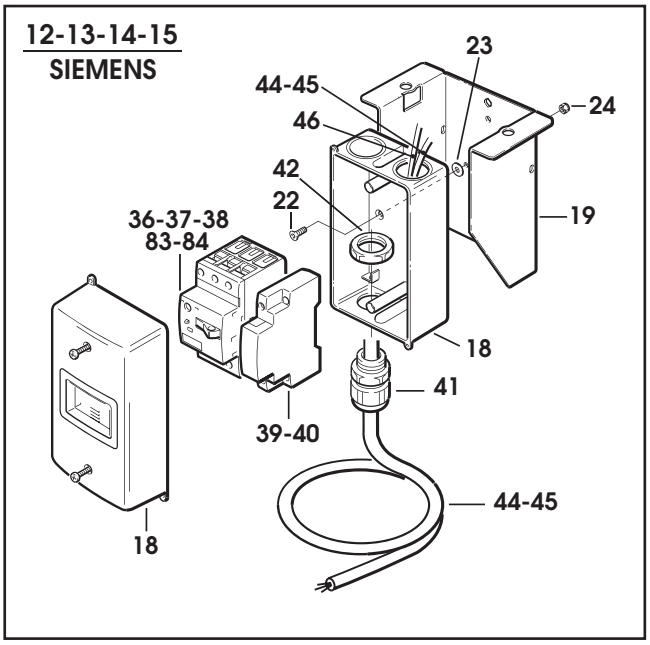
12-13-14-15
SIEMENS
23
44-45
24
46
42
22
19
36-37-38
83-84
18
41
39-40
44-45
18

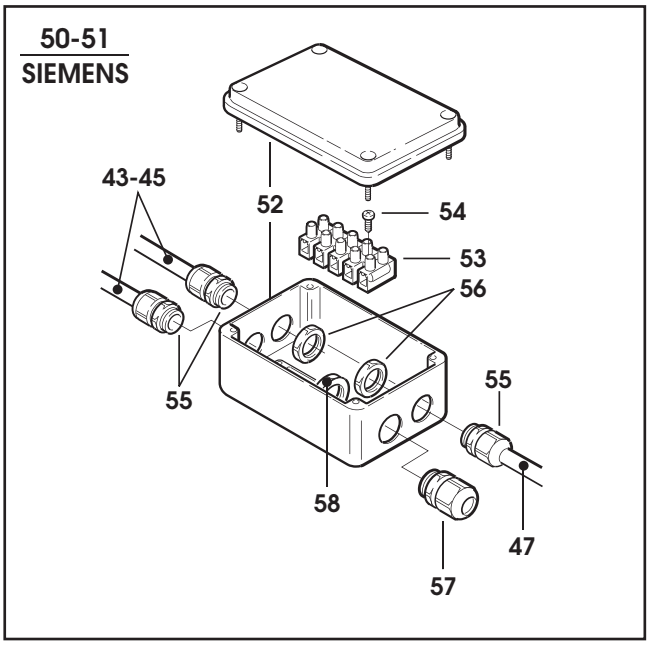
50-51
SIEMENS
43-45
52
54
53
56
55
55
58
47
57

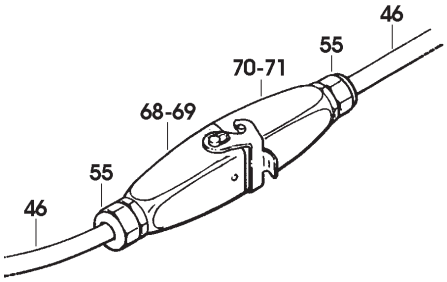
46
55
70-71
68-69
55
46