SIAT
M. J. MAILLIS GROUP

SM44 HS

NASTRATRICE AUTOMATICA
AUTOMATIC CASE SEALING MACHINE
MACHINE ENRUBANNEUSE AUTOMATIQUE
AUTOMATISCHE KARTONVERSCHLIESSMASCHINE
PRECINTADORA AUTOMATICA

PARTI DI RICAMBIO
SPARE PARTS LIST
PIECES DETACHEES
ERSTAZTEILLISTE
RECAMBIOS

SIATS.p.A. - Via Puecher, 22 - 22078 TURATE (CO) ITALY - P.O. BOX 1
Tel. 02-964951 - Telefax 02-9689727
http://www.siat.com - E-Mail: siat@siat.com

Figure *Figura*	Figure description *Descrizione figura*	Product *Prodotto*	Product description *Descrizione Prodotto*
15389	**Gruppo bancale**	**SM44-HS**	**Nastratrice**

Posizione	Unità mis.	Codice SIAT	Definizione
1	PZ	S4510005647A	Bancale c/inserti
2	PZ	S4304737ZZZ	Gamba con piedino SA2 SR4
3	PZ	S4304788ZZZ	Gamba con piedino AS80
4	PZ	S350259895A	Gamba scorrevole estrusa SA2 SR4
5	PZ	S300098295A	Righella millim. Per gamba h=440 SA2-SR4
6	PZ	S310149805Z	Piedino serie 2000 nero
7	PZ	S350261500A	Gamba scorrevole L=600 AS80
8	PZ	S300105196A	Etichetta righella millimetrata H=600
9	PZ	S320589893A	Staffa per gambe e traverse
10	PZ	S320567193A	Piastrina fiss. gamba
11	PZ	S340058493Z	Vite TCEI M8X16 zincata
12	PZ	S340012393Z	Rondella piana per vite M8 zincata
13	PZ	S4510005047A	Profilo fissaggio chiusura c/inserti
14	PZ	S340031893Z	Vite TCEI M5X12 zincata
15	PZ	S3210018747A	Carter ant. canalina inf. bancale
16	PZ	S3210018647A	Carter sx canalina inf. bancale
17	PZ	S3210018547A	Carter dx canalina inf. bancale
18	PZ	S3210025547A	Carter corto canalina inf. bancale
19	PZ	S340072093Z	Vite testa mezza tonda M5X12 croce zincata
20	PZ	S4510004947A	Canalina inf. bancale c/inserti
21	PZ	S4510003247A	Carter inferiore bancale c/inserti
22	PZ	S340057793Z	Vite TCEI M6X16 zincata
23	PZ	S340017593Z	Rondella piana per vite M6 zincata
24	PZ	S3210009547A	Piastrina carter inf. bancale
25	PZ	S320804247A	Staffa per passalamiera SM44
26	PZ	S340003393Z	Rondella tripla per vite M6 zincata
27	PZ	S3210012747A	Profilo fissaggio carter su bancale
28	PZ	S4510004847A	Canalina c/inserti
29	PZ	S3210014947A	Coperchio canalina
30	PZ	S340011293Z	Vite TCEI M5X16 zincata
31	PZ	S340006193Z	Rondella piana per vite M5 zincata
32	PZ	S4510005947A	Squadretta fissaggio canalina c/inserti
33	PZ	S4510006447A	Canalina passaggio cavi bancale c/ins.
34	PZ	S3210010247A	Coperchio canalina bancale
35	PZ	S3310004700A	Blocchetto supporto traversa
36	PZ	S340012293Z	Vite TCEI M8X20 zincata
37	PZ	S340220592Z	Ranella di safety "S" (Schnorr) /8 F144
39	PZ	S3401501ZZZ	Ruota /80 Polidernyl
40	PZ	S320245593Z	Distanziale per ruote SM481
41	PZ	S320724493A	Attacco ruota AS77
42	PZ	S340006293Z	Rondella piana per vite M12 zincata
43	PZ	S340073593Z	Dado M12 autobloccante
44	PZ	S340041592Z	Grano EIPP M8X8 brunito
45	PZ	S780433700B	Set ruote /80

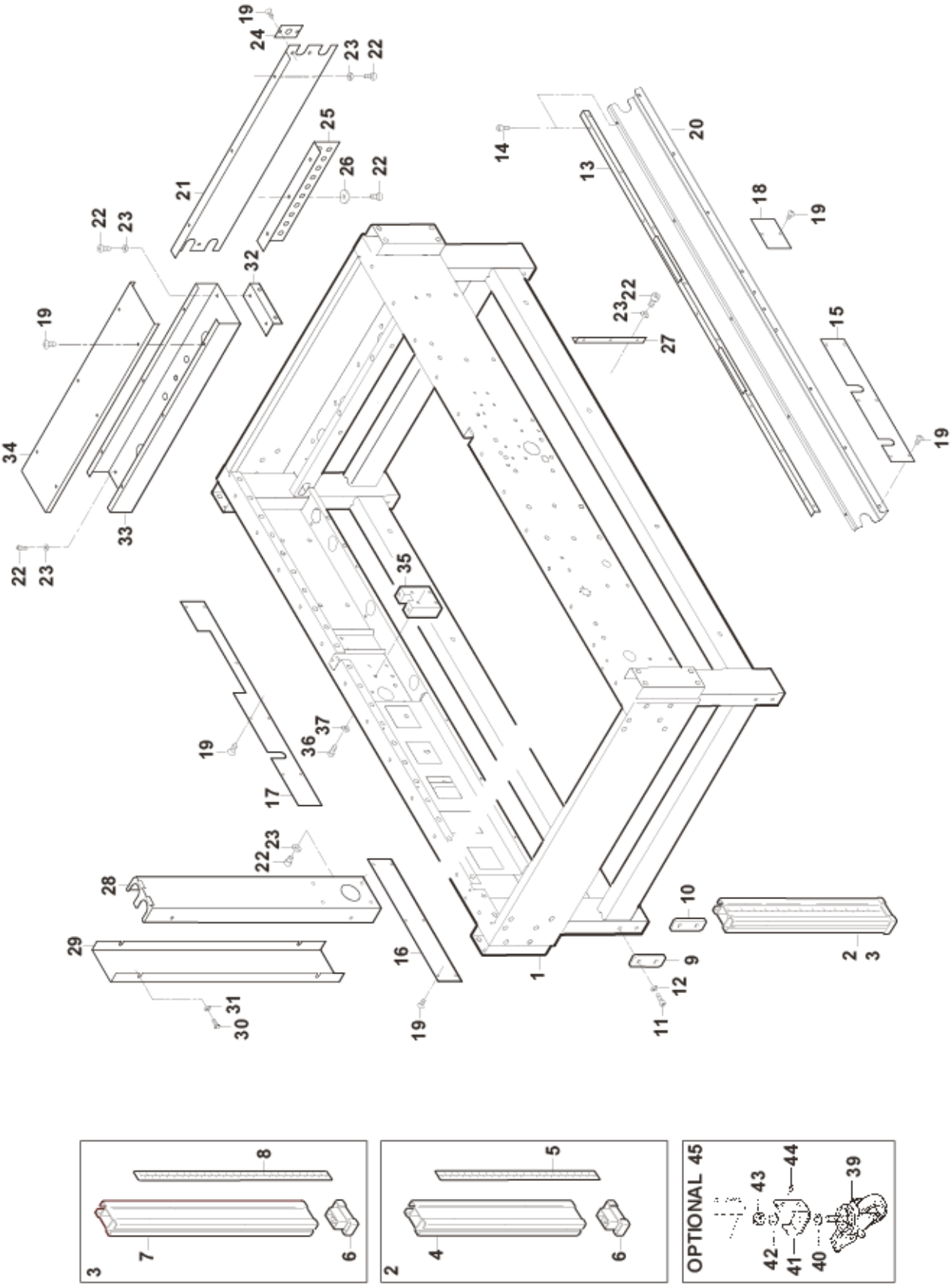

SM44-HS Sett. 2013 Fig. **15389**

Figure *Figura*	Figure description *Descrizione figura*	Product *Prodotto*	Product description *Descrizione Prodotto*
15390	**Traversa motorizzazioni**	**SM44-HS**	**Nastratrice**

Posizione	Unità mis.	Codice SIAT	Definizione
1	PZ	S4510003147A	Traversa guida motorizzazioni c/inserti
2	PZ	S4710003200A	Pignone 3/8" Z35 c/cuscinetto
3	PZ	S3310004292A	Pignone Z=35 p=3/8"
4	PZ	S3400156A	Cuscinetto 6005-2RS1 SKF
5	PZ	S340019192Z	Anello arresto per foro 47
6	PZ	S330491693Z	Rondella /6,5/30X5
7	PZ	S340002693Z	Vite TE M6X16 zincata
8	PZ	SCA0000775	Rotaia guida lineare mod. HRS30-760LG
9	PZ	S340004793Z	Vite TCEI M8X30 zincata
10	PZ	S340028393Z	Dado autobloccante M8 baso zincato
11	PZ	S340012393Z	Rondella piana per vite M8 zincata
12	PZ	SCA0000776	Pattino guida lineare mod. HRS30LASSG
13	PZ	S3310004993A	Blocchetto inf. supporto motorizzazioni
14	PZ	SBC0015307T	Blocchetto vert. supp. motorizz. SM44
15	PZ	S340020693Z	Vite TCEI M10X20 zincata
16	PZ	S4410002147A	Piastra laterale guida mot. c/perno
17	PZ	S340017593Z	Rondella piana per vite M6 zincata
18	PZ	S3310004593A	Forcella sinistrorsa
19	PZ	S3310004493A	Forcella destrorsa
20	PZ	S3310004393A	Giunto catena
21	PZ	S330560293Z	Vite tendicatena dx/sx SM4/F-104
22	PZ	S340004593Z	Vite TE M5X20 zincata
23	PZ	S340025993Z	Dado autobloccante M5 zincato
24	PZ	S340006193Z	Rondella piana per vite M5 zincata
25	PZ	S3400278ZZZ	Maglia di giunzione P=9,525
26	PZ	SCA0000362	Spezzone catena aperto P=3/8" L=57passi
27	PZ	S340058493Z	Vite TCEI M8X16 zincata
28	PZ	SCB0000445	Flangia oscillante SNCL-40 "Festo"
29	PZ	S3210009747A	Piastra fissaggio cilindro
30	PZ	S340026793Z	Vite TE M6X30 zincata
31	PZ	S340211493Z	Dado autobloccante M6 zincato
32	PZ	S3802289ZZZ	Raccordo gomito 31990813
33	PZ	S340101693Z	Testa snodo M12X1,25 zincata
34	PZ	S3110000900A	Tampone cilindro motorizzazione
35	PZ	S320145093Z	Rondella speciale /12/45,5X4
36	PZ	S340003393Z	Rondella tripla per vite M6 zincata
37	PZ	S340002193Z	Vite TE M6X12 zincata
38	PZ	S380611400A	Finecorsa SME-8M-DS-24V-K-0,3-M8D

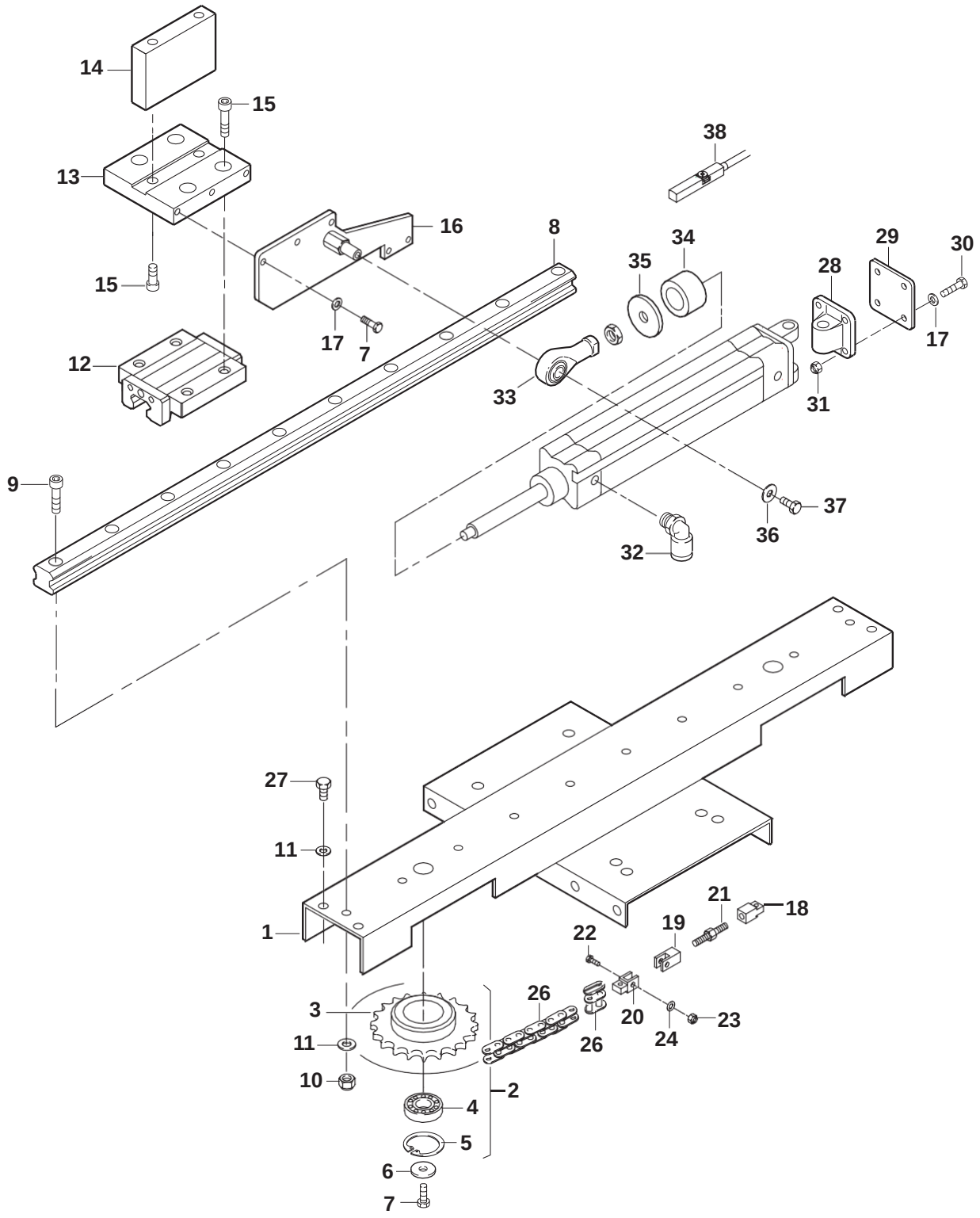
14
15
13
15
16
8
38
34
35
29
30
28
17
7
12
33
31
17
9
37
36
32
27
11
1
21
18
19
22
3
26
20
23
11
26
24
10
2
4
5
6
7

Figure *Figura*	Figure description *Descrizione figura*	Product *Prodotto*	Product description *Descrizione Prodotto*
15391	**Pressatori laterali**	**SM44-HS**	**Nastratrice**

Posizione	Unità mis.	Codice SIAT	Definizione
1	PZ	S3210014247A	Piastra inf. dx pressatori laterali
2	PZ	S3210014300A	Piastra inf. sx pressatori laterali
3	PZ	S3210014547A	Piastra sup. pressatori laterali
4	PZ	S3310004147A	Blocchetto unione piastre
5	PZ	S340005393Z	Vite TSVEI M6X16 zincata
6	PZ	S340040393Z	Vite TSVEI M5X16 zincata
7	PZ	S340002393Z	Dado M5 zincato
8	PZ	S340006193Z	Rondella piana per vite M5 zincata
9	PZ	SCB0000415	Raccordo QSM-M3-4-I "Festo"
10	PZ	S310175300A	Pressatore laterale SM8-P
11	PZ	S350207593Z	Perno per rulli pressatori 700A
12	PZ	S330535393Z	Rondella /8,5X25X4
13	PZ	S340028093Z	Vite TE M8X20 zincata
14	PZ	S340065593Z	Rondella tripla per vite M8 zincata
15	PZ	S3801683ZZZ	Raccordo Y LEGRIS31400600
16	PZ	S340507793A	Vite TBEI M8X20 zincata
17	PZ	S4310000100A	Biella c/cuscinetto e ammortizz.
18	PZ	S4410002747A	Biella
19	PZ	SCA0000861	Passacavo in gomma serie "EZ" 15089
20	PZ	G15320201ZZ	Manicotto a sfere 0670-220-40
21	PZ	S3310005193A	Bussola per ammortizzatore
22	PZ	S340017293Z	Vite TSVEI M8X30 zincata
23	PZ	S340028393Z	Dado autobloccante M8 basso zincato
24	PZ	SBC0016029	Asta guida pressatori SM44-HS
25	PZ	SCA0000769	Pattino per guida lineare MOD.HRS25ASSG
26	PZ	S4210000000A	Piastra di bloccaggio c/tampone

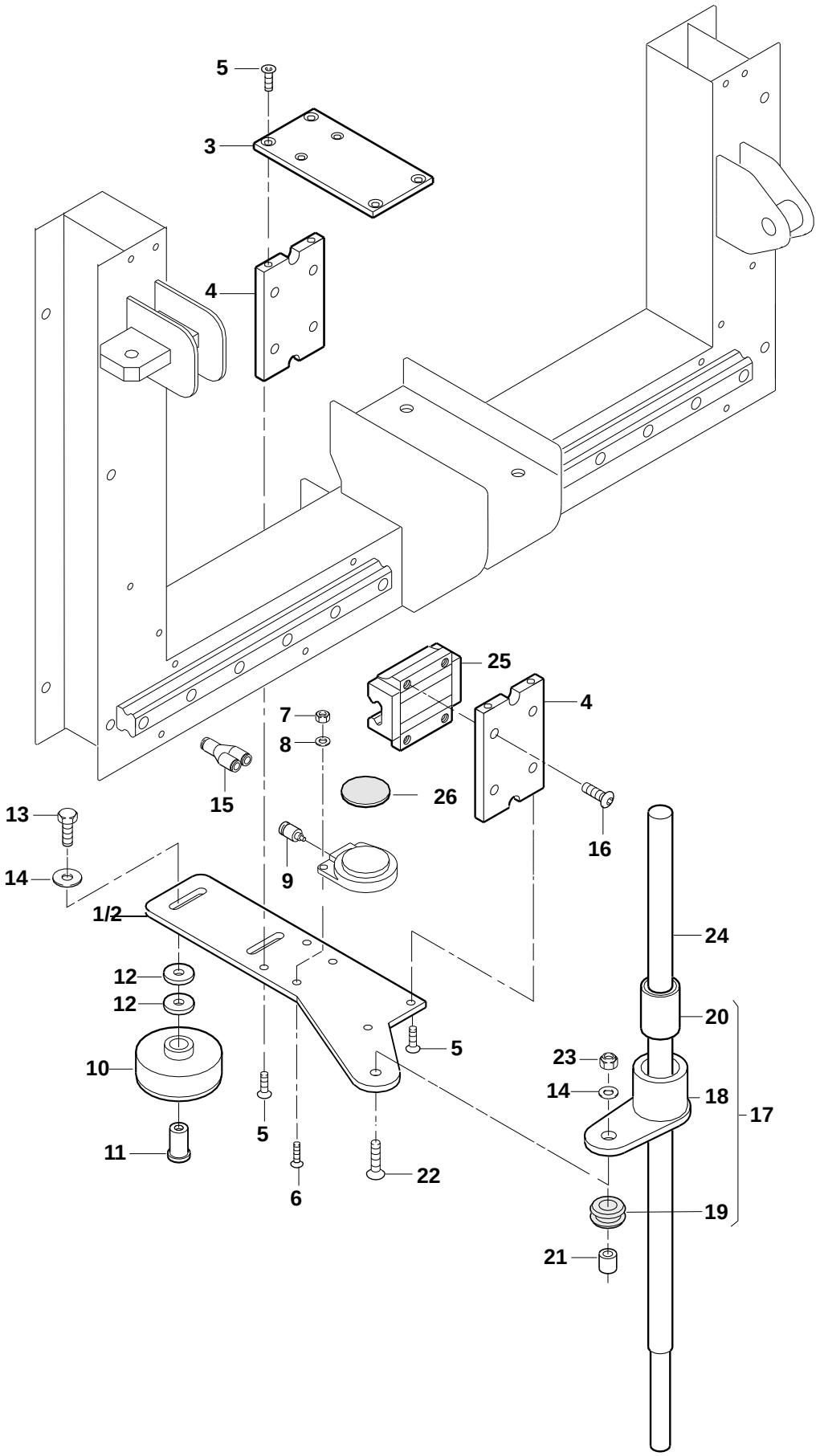
5
3
4
25
4
7
8
15
26
16
13
14
9
1/2
24
12
12
20
5
23
10
14
18
17
5
11
22
6
19
21

Figure *Figura*	Figure description *Descrizione figura*	Product *Prodotto*	Product description *Descrizione Prodotto*
15392	**Chiudifalda posteriore**	**SM44-HS**	**Nastratrice**

Posizione	Unità mis.	Codice SIAT	Definizione
1	PZ	SBA0010104V	Supporto chiudifalde sup. ass. SM44-HS
2	PZ	SBA0010105V	Braccio chiudifalde ass. SM44HS
3	PZ	S4304333ZZZ	Flagia con dadi e cuscinetti
4	PZ	SBC0017120T	Perno braccio chiudifalde sup. SM44HS
5	PZ	S471229100A	Chiudifalda post. ass. 800rf/3M
6	PZ	S440750893A	Chiudufalda ass. 800rf/3M zincato
7	PZ	S331071092Z	Perno attacco chiudufalda
8	PZ	S3400193ZZZ	Cuscinetto 6000 2RS
9	PZ	S331140793Z	Distanziale per cuscinetto SM11/XL33
10	PZ	S330634493A	Perno /12X51 SM11 zincato
11	PZ	S340101693Z	Testa a snodo M12X1,25 zincata
12	PZ	SBC0000845T	Distanziale su braccio chiudifalde
13	PZ	S310225800A	Distanziale per cilindro
14	PZ	S330634293Z	Perno forato /5,25/8X51 zincato
15	PZ	S332304493A	perno per chiudifalfde post. zincato
16	PZ	SBC0000843T	Distanziale chiudifalda posteriore
17	PZ	S340224593Z	Vite TCEI M5X65 zincata
18	PZ	S340028093Z	Vite TE M8X20 zincata
19	PZ	S340012393Z	Rondella piana per vite M8 zincata
20	PZ	S330787693Z	Vite TE M6X16 spec.
21	PZ	S340000693Z	Rondella dentellata per vite M6
22	PZ	S330535693Z	Vite TE M6X12 spec.
23	PZ	S340002193Z	Vite TE M6X12 zincata
24	PZ	S340017593Z	Rondella piana per vite M6 zincata
25	PZ	S340101093Z	Testa a snodo M10X1,25 zincata
26	PZ	S3210014447A	Squadretta per molla a bandella
27	PZ	S320157784B	Prolunga chiudifalda post. SM44
28	PZ	S340072093Z	Vite testa mezza tonda M5X12 croce zincata
29	PZ	SBA0010149	Carter post. c/ins. supp. chiudif.SM44
30	PZ	S470947400A	Chiudifalde laterale regolab. ass. SM/XL
31	PZ	S330943093D	Chiudifalde laterali
32	PZ	S331620993B	Fiss. chiudifalde laterali
33	PZ	S331621017B	Piastrina per chiudif. laterale SM11
34	PZ	S340004793Z	Vite TCEI M8X30 zincata
35	PZ	S340005193Z	Vite TCEI M6X12 zincata
36	PZ	S340003393Z	Rondella tripla per vite M6 zincata
37	PZ	S340022592Z	Grano EIPP M6X20 brunito
38	PZ	S460197903Z	Pomolo completo
39	PZ	S340299793Z	Vite TCEI M8X100 zincata 120af
40	PZ	S340028393Z	Dado autobloccante M8 basso zincato
41	PZ	S340048693Z	Vite TCEI M8X25 zincata
42	PZ	S340006392Z	Rondella elastica diam. 8
43	PZ	SCC0001412	Raccordo dritto PA6 NW23 M32-B
44	PZ	SCC0001413	Controdado PA M32 P68032
45	PZ	S340057793Z	Vite TCEI M6X16 zincata
46	PZ	SBC0017124V	Carter superiore chiudifalde SM44HS
47	PZ	S330635193Z	Perno /12X100 SM11 zincato
48	PZ	S340006293Z	Rondella piana per vite M12 zincata
49	PZ	S340094592Z	Anello di sicurezza 8 DIN 6799

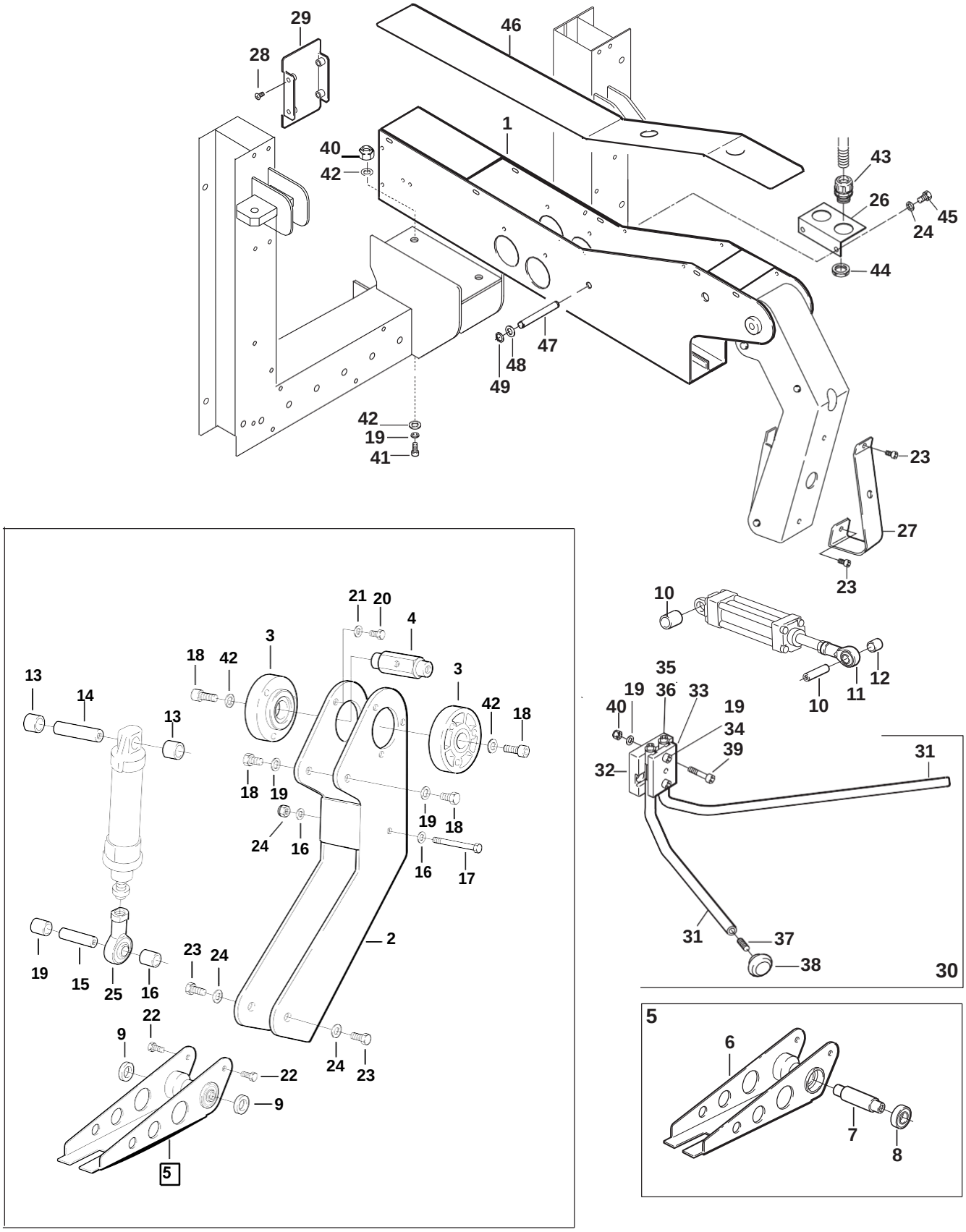
29
28
46
1
40
42
43
26
45
24
44
47
48
49
42
19
41
23
27
23
10
12
11
10
35
19
36
33
40
19
34
39
32
31
31
37
38
30
21
20
4
3
18
42
3
13
14
13
42
18
18
19
24
16
19
18
16
17
2
19
15
25
16
23
24
22
9
22
24
23
9
5
5
6
7
8

Figure *Figura*	Figure description *Descrizione figura*	Product *Prodotto*	Product description *Descrizione Prodotto*
16022	**Gruppo protezioni**	**SM44-4HS**	**Nastratrice**

Posizione	Unità mis.	Codice SIAT	Definizione
1	PZ	SBA0006397	Montante in tubolare c/ins. SM11S
2	PZ	SBA0008454	L=430
3	PZ	SBC0007078V	Cerniera fissa
5	PZ	SBA0008456	L=700
8	PZ	SBA0008457	Pan fix L 700
14	PZ	S340398000A	Cern. -ELESA- CFA.65 CH-6 COD.422232 SM
15	PZ	S3801095ZZZ	Maniglia M443/110
17	PZ	S340057793Z	Vite TCEI M6X16 zincata
20	PZ	S450480817Z	Supporto int. con insertiHM11-T
21	PZ	S320580617A	Piastrina di chiusura HM11-T
22	PZ	S340072093Z	Vite testa mezza tonda M5X12 croce zincata
23	PZ	S340002393Z	Dado M5 zincato
24	PZ	S340006193Z	Rondella piana per vite M5 zincata
25	PZ	S3210011547A	Squadretta fissaggio blocco a scatto
26	PZ	S3210011347A	Squadretta fissaggio sportello
27	PZ	S3210011247A	Squadretta interruttore di sic.
28	PZ	S340031893Z	Vite TCEI M5X12 zincata
29	PZ	S3401707ZZZ	Aggancio per blocco a scatto T330
30	PZ	S3401601ZZZ	Blocco a scatto spec. F144
31	PZ	S340051693Z	Vite TSVEI M5X12 zincata
32	PZ	S340025993Z	Dado autobloccante M5 zincato
37	PZ	S3802139ZZZ	Bocchettone skintop ST11
38	PZ	S3802144ZZZ	Controdado GMP13,5
39	PZ	S340012293Z	Vite TCEI M8X20 zincata

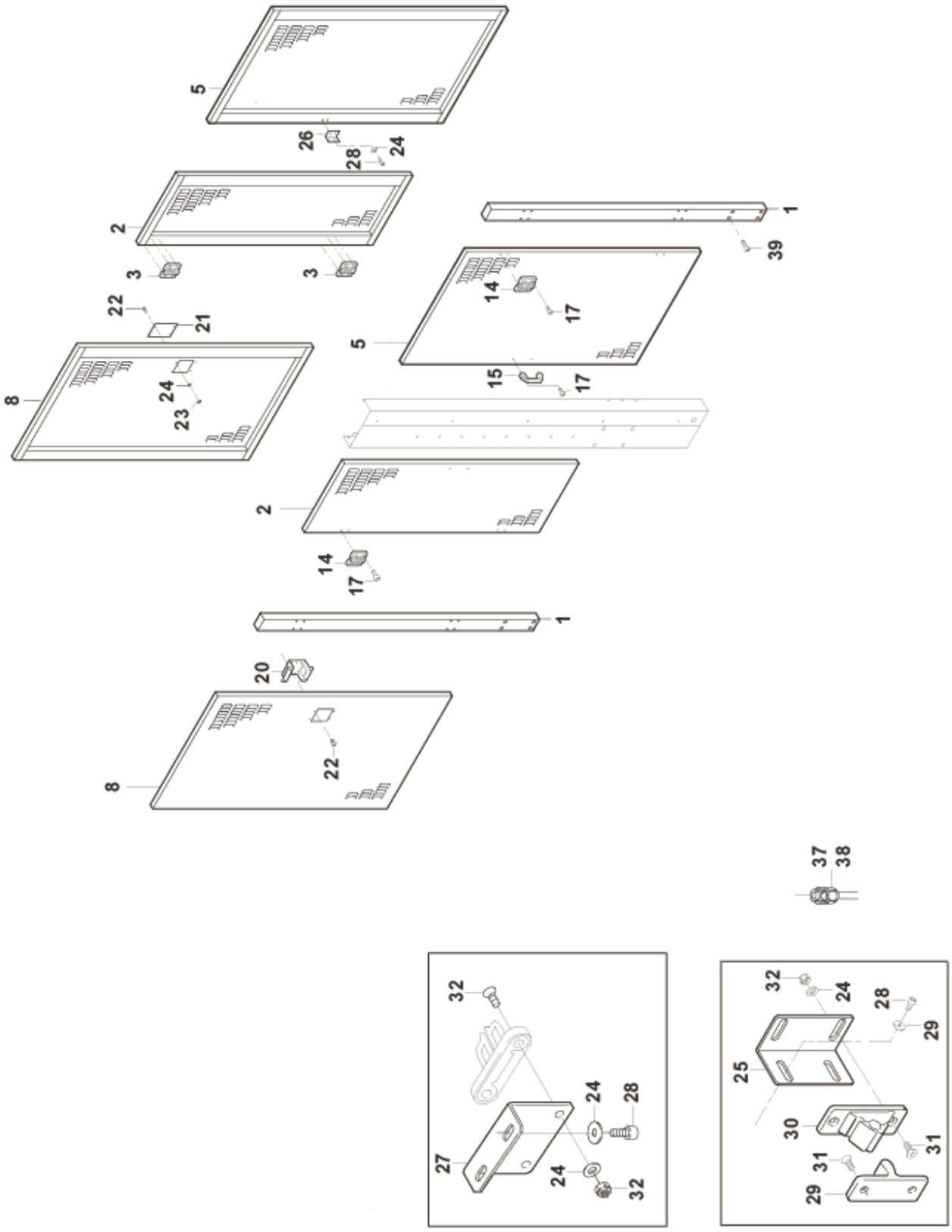
5
26
28
24
2
3
3
22
21
8
24
23
1
39
5
14
17
15
17
2
14
17
1
20
8
22
37
38
32
24
28
29
25
30
31
31
29
32
24
28
27
24
32

Figure *Figura*	Figure description *Descrizione figura*	Product *Prodotto*	Product description *Descrizione Prodotto*
15394	**Gruppo porta unità sup.**	**SM44-HS**	**Nastratrice**

Posizione	Unità mis.	Codice SIAT	Definizione
1	PZ	SBC0014865V	Spalla porta unita AS24-HS
2	PZ	SBC0014872	Scivolo destro AS24-HS
3	PZ	SBC0014871	Scivolo sinistro AS24-HS
4	PZ	SBC0014869V	Carter spalla porta unita AS24-HS
5	PZ	S330892993Z	Distanziale 10X10X150
6	PZ	S332586695A	Bloc. destro fissaggio K13 TOP - 120af-3M
7	PZ	S332586795A	Bloc. sx fissaggio K13 TOP - 120af-3M
8	PZ	S340037193Z	Vite TE M5X12 zincata
9	PZ	S340006193Z	Rondella piana per vite M5 zincata
10	PZ	S340017593Z	Rondella piana per vite M6 zincata
11	PZ	S340002693Z	Vite TE M6X16 zincata
12	PZ	S340005793Z	Vite TE M6X20 zincata
13	PZ	S3403407ZZZ	Manopola zigrinata B.193/20 P-M6X25
14	PZ	S340211493Z	Dado autobloccante M6 zincato

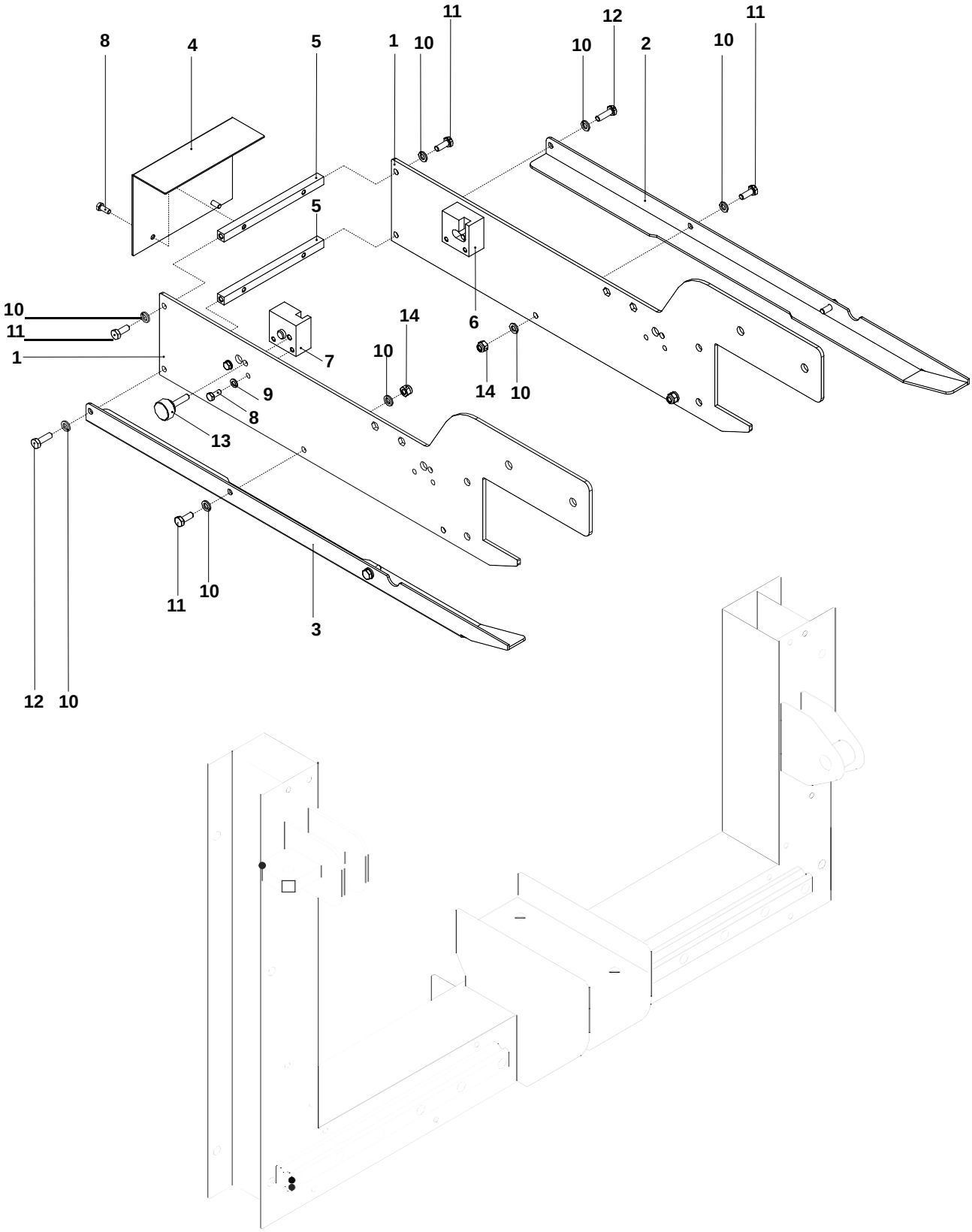
8
4
5
1
10
11
12
10
2
10
11
5
6
10
11
1
7
14
10
14
10
9
8
13
11
10
3
12
10

Figure *Figura*	Figure description *Descrizione figura*	Product *Prodotto*	Product description *Descrizione Prodotto*
15395	**Gruppo porta unità inf.**	**SM44-HS**	**Nastratrice**

Posizione	Unità mis.	Codice SIAT	Definizione
3	PZ	S330628493Z	Distanziale 12X12X140 SM11 zincato
4	PZ	S340002193Z	Vite TE M6X12 zincata
5	PZ	S340017593Z	Rondella piana per vite M6 zincata
6	PZ	S340058493Z	Vite TCEI M8X16 zincata
7	PZ	S340012393Z	Rondella piana per vite M8 zincata

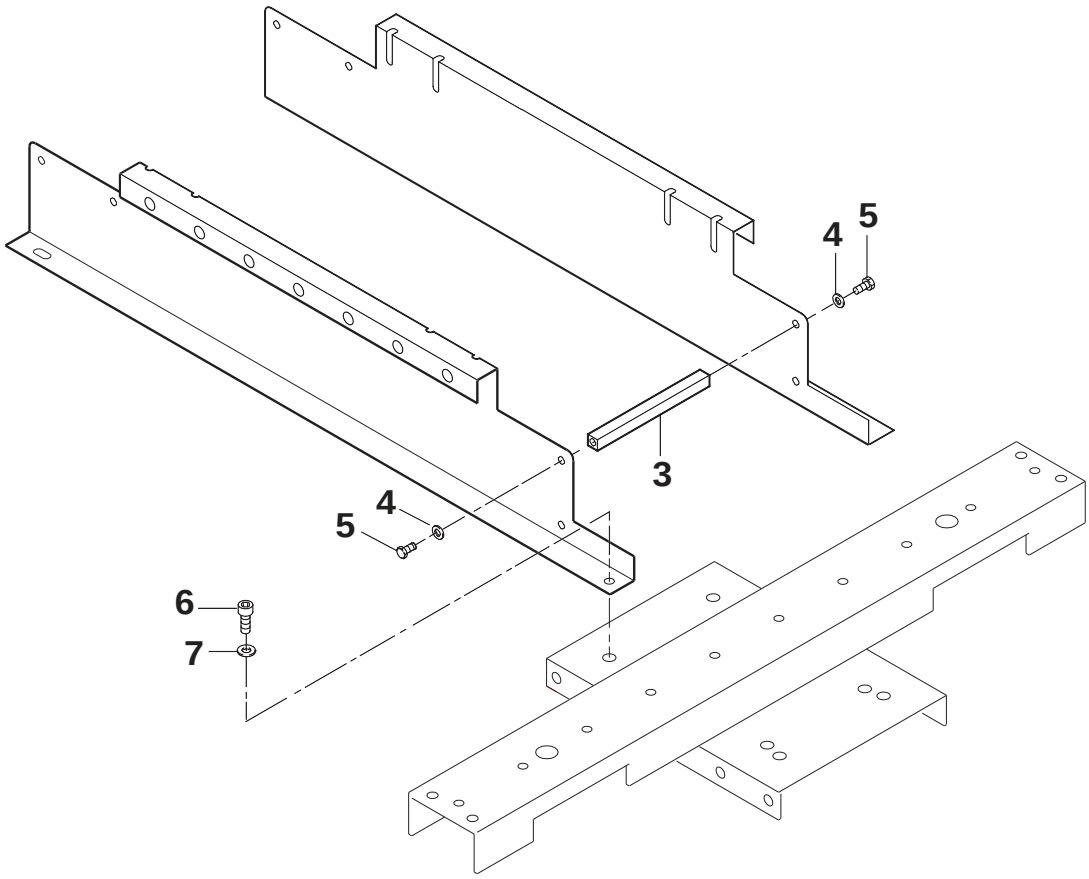
5
4
3
4
5
6
7

Figura	Descrizione figura	Magazzino	Prodotto	Descrizione
15797	kit upgrade guide mot.	SBA0014710	SM44-HS	

Posizione	Ricambio	Descrizione	Quantità	U.M.
1	SBC0024103T	blocchetto ant. Sup. mot.	2	pz
2	SCA0001705	carrello thk-hsr-20-a-1ss-c0	2	pz
3	SBC0024105	rotaia guida lineare mod. hsr20 320 lg	2	pz
4	SBC0024106V	traversa supp. Guide sm44	2	pz
5	SBC0023360T	piatto fiss. Mot.	2	pz
6	SBC0024108T	blocchetto vert. Sup. mot.	2	pz
7	SBA0014781	spalla dx porta unità inf. c\ins. Sm44	1	pz
8	SBA0014782	spalla sx porta unità inf. c\ins. Sm44	1	pz
9	S340016093Z	vite tcei m6x20 zinc.	12	pz
10	S340001593Z	vite tcei m6x25 zinc.	8	pz
11	SBC0024115T	piatto supp. Trav. Ant.	2	pz
12	SBC0024113V	piastra fiss. Supp. Guida	2	pz
13	S340010893Z	vite tcei m5x20 zinc.	12	pz
14	S340006193Z	rondella piana x vite m5 zinc.	12	pz
15	S340002393Z	dado m5 zinc.	12	pz
16	S340017593Z	rondella piana x vite m6 zinc.	24	pz
17	S340023593Z	dado m6 zinc. A bassa resist.	8	pz
18	S340057793Z	vite tcei m6x16 zinc.	16	pz
19	SBC0024114V	dima foratura sm44	1	pz

Data Lugl. 2013

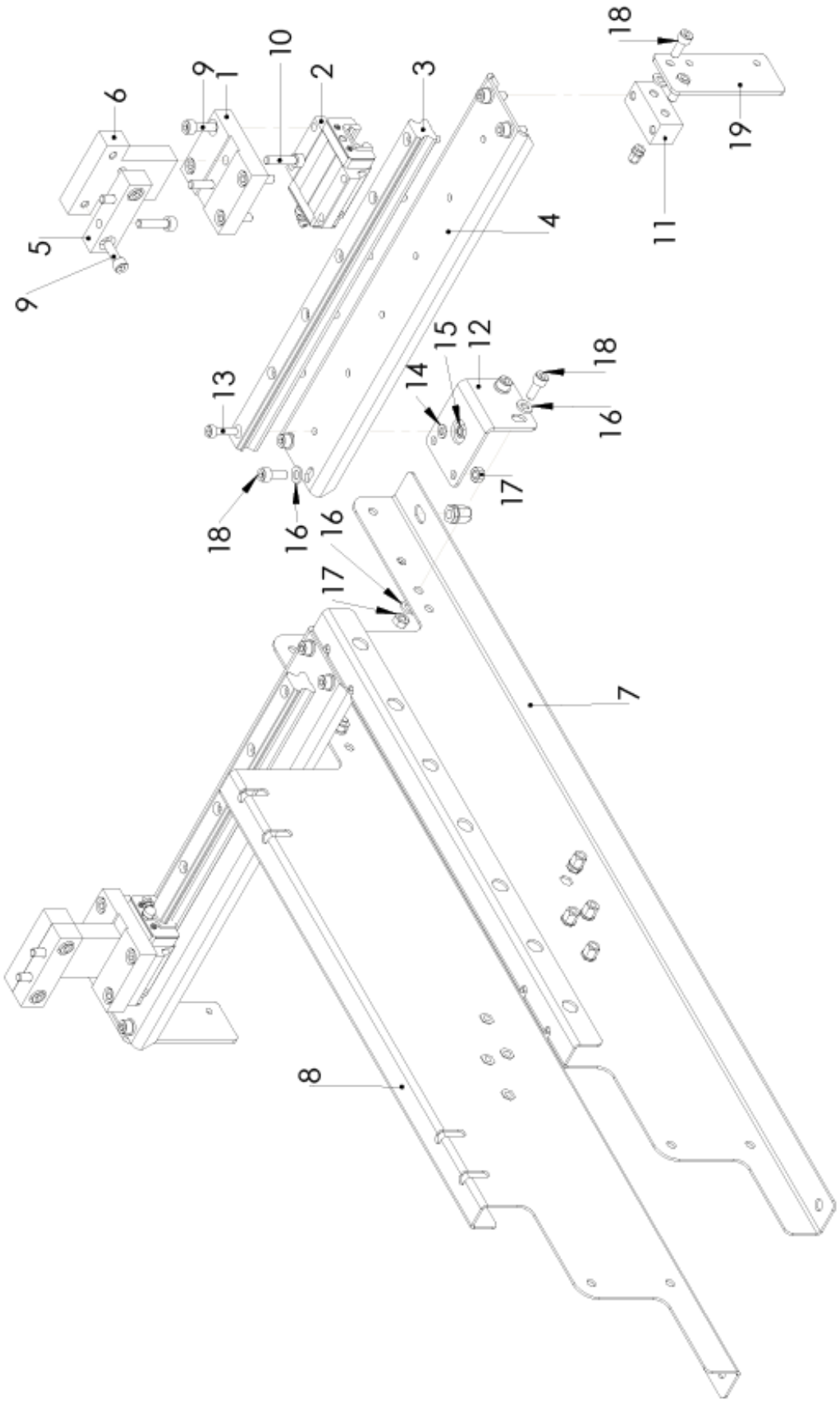

SM44-HS

Lug. 2013

Fig. **15797**

Figure *Figura*	Figure description *Descrizione figura*	Product *Prodotto*	Product description *Descrizione Prodotto*
15396	**Gruppo motorizzazioni**	**SM44-HS**	**Nastratrice**

Posizione	Unità mis.	Codice SIAT	Definizione
1	PZ	SBA0009045	Motorizz. dx 220/240-380/415V 50HZ SM44
2	PZ	S4510005247A	Guida sup. dx motorizz. c/inserti
3	PZ	S4510005447A	Guida inf. dx motorizz. c/inserti
4	PZ	S330596093Z	Distanziale es.10X81 SM11 zincato
5	PZ	S340002193Z	Vite TE M6X12 zincata
6	PZ	S340017593Z	Rondella piana per vite M6 zincata
7	PZ		
8	PZ	SBA0001152	Puleggia motrice post. ass.
9	PZ	SBA0001154	Puleggia motrice ass. c/anelli
10	PZ		
11	PZ	S4603370ZZZ	Flangia compl. Di cuscinetto e dadi SM11
12	PZ	S3400281ZZZ	Linguetta 5X5X12
13	PZ	S340051693Z	Vite TSVEI M5X12 zincata
14	PZ	S330595193Z	Rondella 5,5X/20X4
15	PZ	SBA0001151	Puleggia motrice dentata ass.
16	PZ	S460425600A	Puleggia PD30-L075F assemblata F144
17	PZ	S470405100A	Galoppino ass. SM11 12AF XL
18	PZ	S330906792Z	Galoppino tendicinghia
19	PZ	S330906892Z	Perno per galoppino
20	PZ	S3400017ZZZ	Cuscinetto 6004 2RS NTN SKF
21	PZ	S340006892Z	Anello arresto per albero 20 brunito
22	PZ	S340044592Z	Anello arresto per foro 42 brunito
23	PZ	S340028393Z	Dado autobloccante M8 basso zincato
24	PZ	S340065593Z	Rondella tripla per vite M8 zincata
25	PZ	S470405200A	Puleggia doppia ass. SM11-48
26	PZ	S4503371ZZZ	Puleggia di rinvio SM11
27	PZ	S3400193ZZZ	Cuscinetto 6000 2RS
28	PZ	S3400095A	Cuscinetto 6203 2RS
29	PZ	S330596292Z	Perno per puleggia rinvio
30	PZ	S340018792Z	Anello arresto 10 DIN 471 brunito
31	PZ	S340002693Z	Vite TE M6X16 zincata
32	PZ	S340003393Z	Rondella tripla per vite M6 zincata
33	PZ	S3402679ZZZ	Cinghia dentata 240L075
34	PZ	S3401009ZZZ	Cinghia trascinamento SM11 75X2956 +-3,5
35	PZ	S470405300A	Puleggia folle ass. SM11-48
36	PZ	S4601730ZZZ	Puleggia folle comp.
37	PZ	S330596492B	Perno peleggia folle brunito SM
38	PZ	S340010492Z	Anello arresto per albero /25 brunito
39	PZ	S320428047Z	Piastra tendicin. motorizz. SM
40	PZ	S340059693Z	Vite TE M10X25 zincata
41	PZ	S340107693Z	Rondella tripla per vite M10 zincata
42	PZ	S3311650ZZZ	Blocchetto per motorizz. F144
43	PZ	S340016093Z	Vite TCEI M6X20 zincata
44	PZ	S331163893Z	Vite spec. Per tensionamento F144
45	PZ	S3101491ZZZ	Distanziale per motori SM/XL/3M
46	PZ	S340005593Z	Vite TSVEI M5X20 zincata
47	PZ	S350050693Z	Rondella fissaggio motori

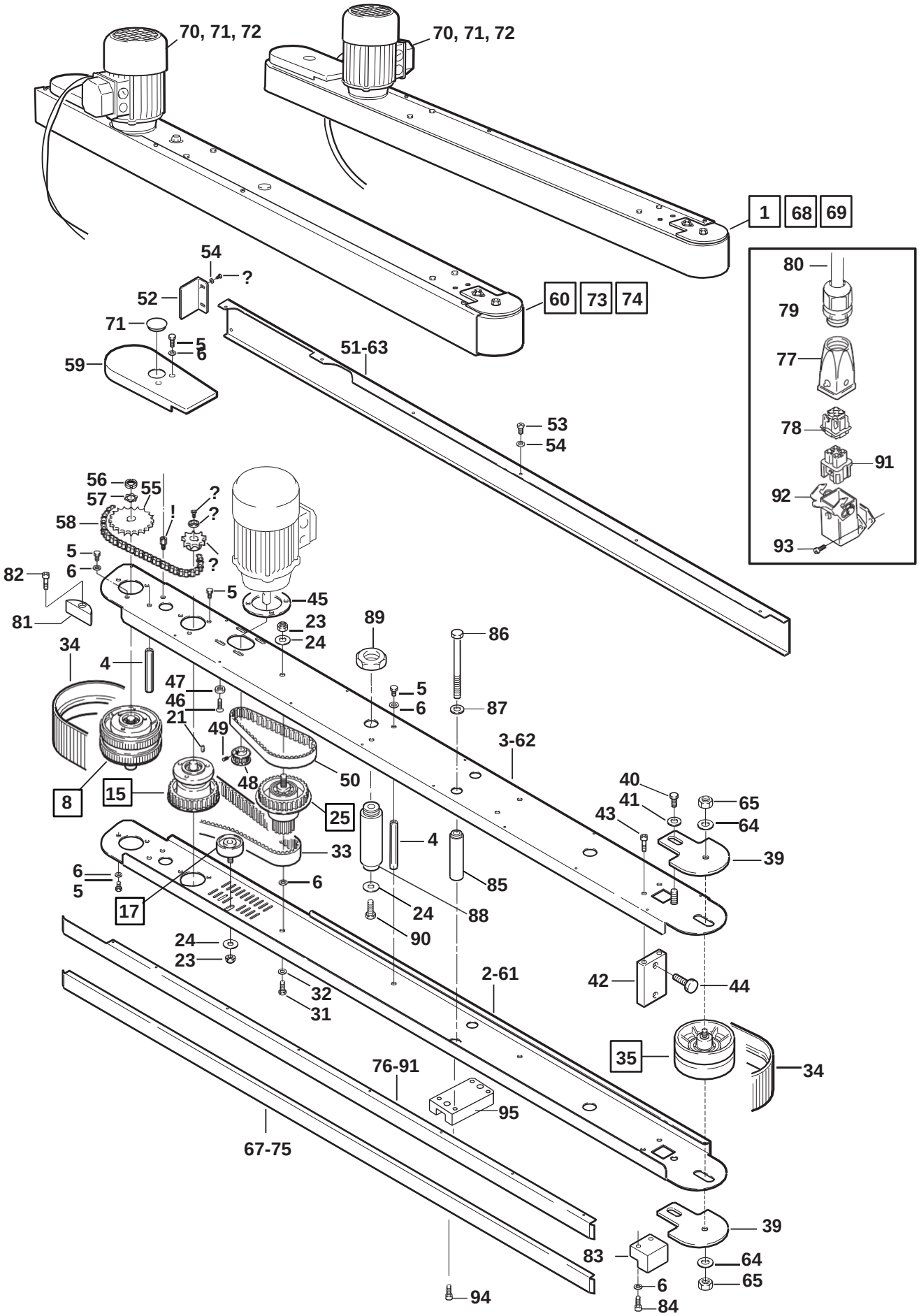
70, 71, 72
70, 71, 72
1
68
69
54
?
52
71
5
6
59
60
73
74
51-63
53
54
80
79
77
78
91
92
93
56
55
57
58
?
?
?
!
5
6
82
81
5
45
23
24
89
86
34
4
47
46
21
49
5
6
87
3-62
48
50
8
15
25
40
41
43
65
64
39
33
4
6
5
17
6
85
24
88
90
24
23
2-61
42
44
32
31
35
34
76-91
95
67-75
39
83
64
6
65
84
94

Figure *Figura*	Figure description *Descrizione figura*	Product *Prodotto*	Product description *Descrizione Prodotto*
15396	**Gruppo motorizzazioni**	**SM44-HS**	**Nastratrice**

48	PZ	S330962392Z	(C) Puleggia dentata 20XL050 brunita
49	PZ	S340038892Z	Grano EIPP M5X6 brunita
50	PZ	S3401593ZZZ	Cinghia dentata 160XL050
51	PZ	S4510004340A	Carter motorizz. dx c/inserti
52	PZ	S321628440A	Protezione pos. motorizzazioni SM11-S
53	PZ	S340037193Z	Vite TE M5X12 zincata
54	PZ	S340006193Z	Rondella piana per vite M5 zincata
55	PZ	S330655192Z	Pignone P=3/8" Z=28 SM brunito
56	PZ	S3400094ZZZ	Ghiera KM2
57	PZ	S3400913ZZZ	Rosette di sicurezza MB2
58	PZ	S3401851ZZZ	Cat. ring. chiuso 3/8" 52 Passi comp. giun.
59	PZ	S310068905Z	Carter catena
60	PZ	SBA0009046	Motorizz. sx 220/240-380/415V 50HZ SM44
61	PZ	S4510005547A	Guida inf. sx motorizz. c/inserti
62	PZ	S4510005347A	Guida sup. sx motorizz. c/inserti
63	PZ	S4510004440A	Carter motorizz. sx c/inserti
64	PZ	S340012393Z	Rondella piana per vite M8 zincata
65	PZ	S340000393Z	Dado M8 zincato
66	PZ	S3210018300A	Scivolo superiore dx motorizz.
67	PZ	S3210018200A	Scivolo inferiore motorizzazioni
68	PZ		
69	PZ		
70	PZ	S3803441ZZZ	MOT H63A4 220V/240V 380/415V 50H 0.13KW
71	PZ	SCA0000213	Tappo in plastica serie "Heyco"
72	PZ		
73	PZ		
74	PZ		
75	PZ		
76	PZ	S3210018400A	Scivolo superiore sx motorizzazioni
77	PZ	S3801458ZZZ	Custodia vol. uscita verti. PG11 105121
78	PZ	S3801455ZZZ	Inserto maschio 4 POLI 3P+T
79	PZ	S3802139ZZZ	Bocchettone skintop ST11
80	PZ	SCC0000518	Cavo OLFLEX-CLASSIC 400 P 4G1.5 MMQ
81	PZ	SBC0003252	Tendicinghia set aumento velocità
82	PZ	S340014193Z	Vite TCEI M5X25 zincata
83	PZ	S3110001100A	Pattino scorrimento motorizzazioni SM44
84	PZ	S340002093Z	Vite TCEI M6X30 zincata
85	PZ	S3310004693A	Distanziale fissaggio motorizzazioni
86	PZ	S340206393Z	Vite TE M10X110
87	PZ	S330039593Z	Rondella /10,5/26X4 zincata
88	PZ	S330748593Z	Cannotto filettato SM44/12RF
89	PZ	S331121093Z	Dado spec. fil. /22X1,5 H=8 SM44/SM44-PLC/
90	PZ	S340032493Z	Vite TE M8X16 zincata
91	PZ	S3801456ZZZ	Inserto femmina 3P+T
92	PZ	S3801459ZZZ	Custodia pannello con uscita lat. 104235
93	PZ	S345001193Z	Vite TCBRC M3X10 zincata
94	PZ	SBC0016032T	Blocchetto fissaggio motorizz. SM44HS
95	PZ	S340001593Z	Vite TCEI M6X25 zincata

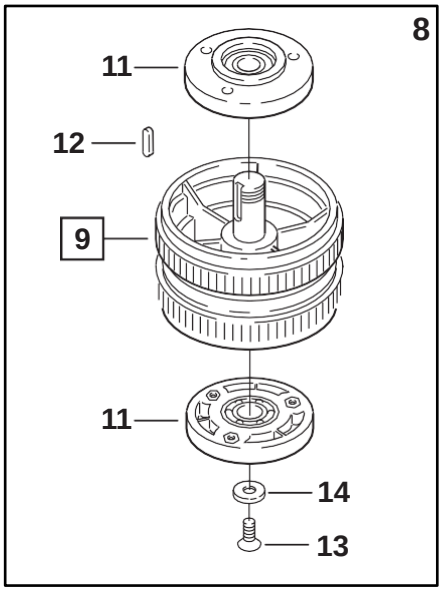
8
11
12
9
11
14
13

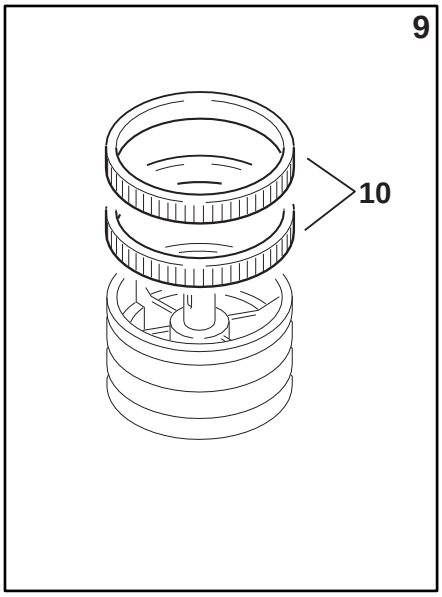
9
10

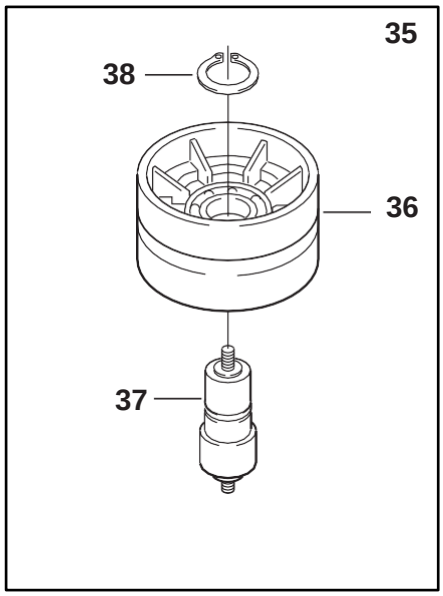
35
38
36
37

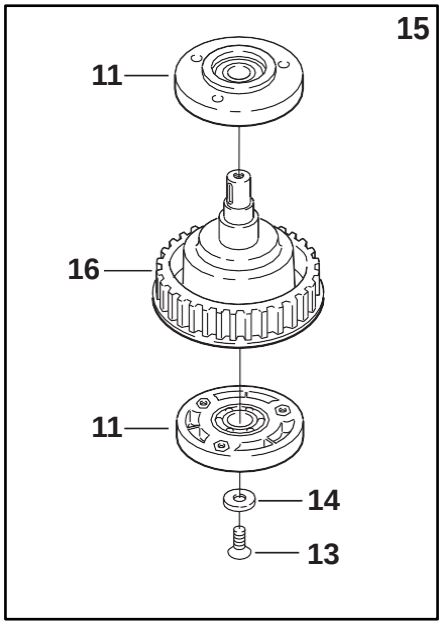
15
11
16
11
14
13

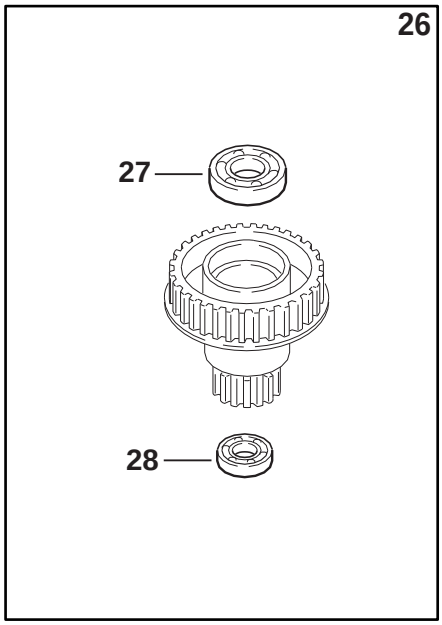
26
27
28

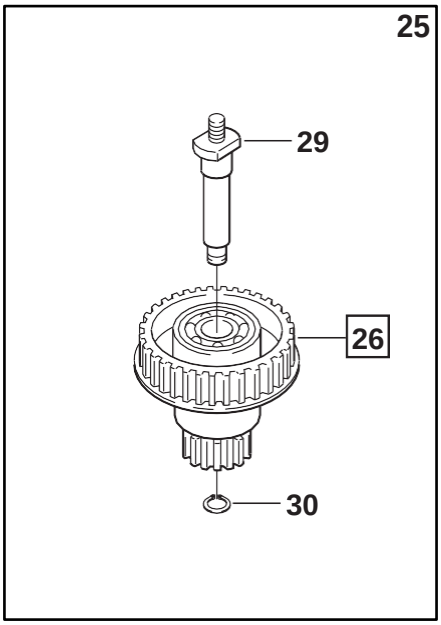
25
29
26
30

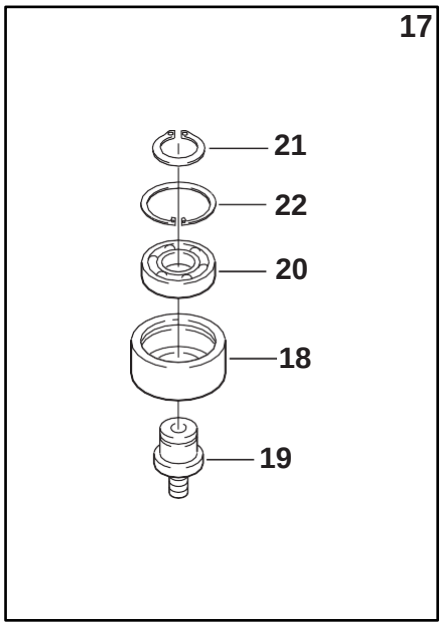
17
21
22
20
18
19

Figure *Figura*	Figure description *Descrizione figura*	Product *Prodotto*	Product description *Descrizione Prodotto*
15397	**Gr. cassetta imp. pneum.**	**SM44-HS**	**Nastratrice**

Posizione	Unità mis.	Codice SIAT	Definizione
1	PZ	S3210011047A	Staffa fissaggio cassetta
2	PZ	S340065593Z	Rondella tripla per vite M8 zincata
3	PZ	S340028093Z	Vite TE M8X20 zincata
4	PZ	S3310003893A	Distanziale fissaggio cassetta
5	PZ	S340203293Z	Vite TCEI M8X12 zincata
6	PZ	S340012393Z	Rondella piana per vite M8 zincata
7	PZ	S4510003547A	Cassetta impianto pneum. c/inserti
8	PZ	S4510003647A	Sportello scatola imp. pneum. c/inserti
9	PZ	S3402920ZZZ	Serratura "SOUTHCO E5-2-015-111" WS3
10	PZ	S340215405Z	Gomma spugnaF144
11	PZ	S4510003447A	Piastrina fissaggio sportello c/inserti
12	PZ	S340398000A	Cer. -ELESA- CFA.65 CH-6 COD.422232 SM
13	PZ	S340057793Z	Vite TCEI M6X16 zincata
14	PZ	S3210010847A	Supporto regolatori di flusso
15	PZ	S340057793Z	Vite TCEI M6X16 zincata
16	PZ	S340017593Z	Rondella piana per vite M6 zincata
17	PZ	S3210011147A	Piastra chiusura cassetta imp. pneum.
18	PZ	S3210011447A	Piastra per guaina cassetta imp. pneum.
19	PZ	S340072093Z	Vite testa mezza tonda M5X12 croce zincata
20	PZ	S3010001000A	Etichetta adesiva box pneumatica

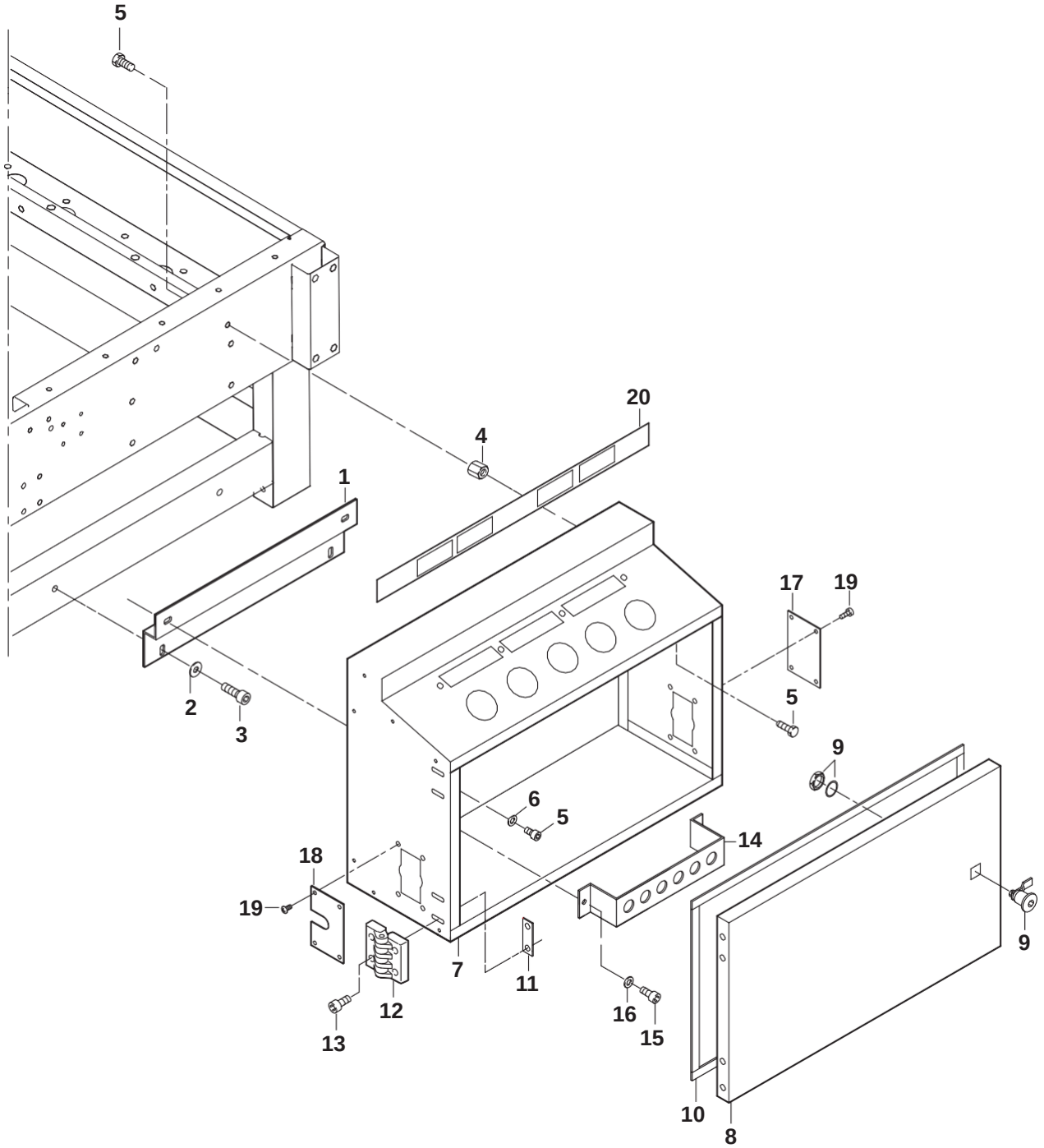
5
20
4
1
17
19
2
3
5
9
6
5
14
18
19
9
7
11
12
16
15
13
10
8

Figure *Figura*	Figure description *Descrizione figura*	Product *Prodotto*	Product description *Descrizione Prodotto*
15398	**Gruppo bancale**	**SM44-HS**	**Nastratrice**

Posizione	Unità mis.	Codice SIAT	Definizione
1	PZ	S4510005147A	Supporto piastra connettori c/inserti
2	PZ	S340057793Z	Vite TCEI M6X16 zincata
3	PZ	S340017593Z	Rondella piana per vite M6 zincata
4	PZ	S3210015147A	Carter protezione connettori
5	PZ	S340037193Z	Vite TE M5X12 zincata
6	PZ	S340006193Z	Rondella piana per vite M5 zincata
7	PZ	SCC0000738	Box M12 8 Vie 5p calotta estraibile
8	PZ	S340042093Z	Vite TCEI M4X16 zincata
9	PZ	S340004393Z	Rondella piana per vite M4 zincata
10	PZ	S3210009847A	Piastrina fotocellula/catadiottro
11	PZ	S3210009647A	Squadra fotocellula lato cassetta pneum
12	PZ	S340057793Z	Vite TCEI M6X16 zincata
13	PZ	S340003393Z	Rondella tripla per vite M6 zincata
14	PZ	S3802388ZZZ	Finecorsa di safety con staff. per 800af
15	PZ	S3802139ZZZ	Bocchettone skintop ST11
16	PZ	S340011293Z	Vite TCEI M5X16 zincata
17	PZ	S4710002700A	Rullo completo L=650 SM44
18	PZ	S4710002500A	Rullo assemblato L=650
19	PZ	SBC0008965T	Perno per rullo L=650 SM44S
20	PZ	S340102492Z	Anello arresto 12 SP 220
21	PZ	S4710002600A	Rullo completo L=220 SM44
22	PZ	S4710002400A	Rullo assemblato L=220
23	PZ	SBC0008964T	Perno per rullo L=220 SM44S
24	PZ	S3210009447A	Squadretta bloccaggio rulli
25	PZ	S3210010747A	Squadretta c/scarico bloccaggio rulli
26	PZ	S340072093Z	Vite testa mezza tonda M5X12 croce zincata
27	PZ	SCC0002058	Fotocellula M18 polarizzata 24VDC
28	PZ	S3802029ZZZ	Catarifrangente E39-R1 SM44
29	PZ	S340029193Z	Vite TCEI M3X10 zincata
30	PZ	S340055893Z	Rondella piana per vite M3 zincata
31	PZ	S340101493Z	Dado autobloccante M3 zincato

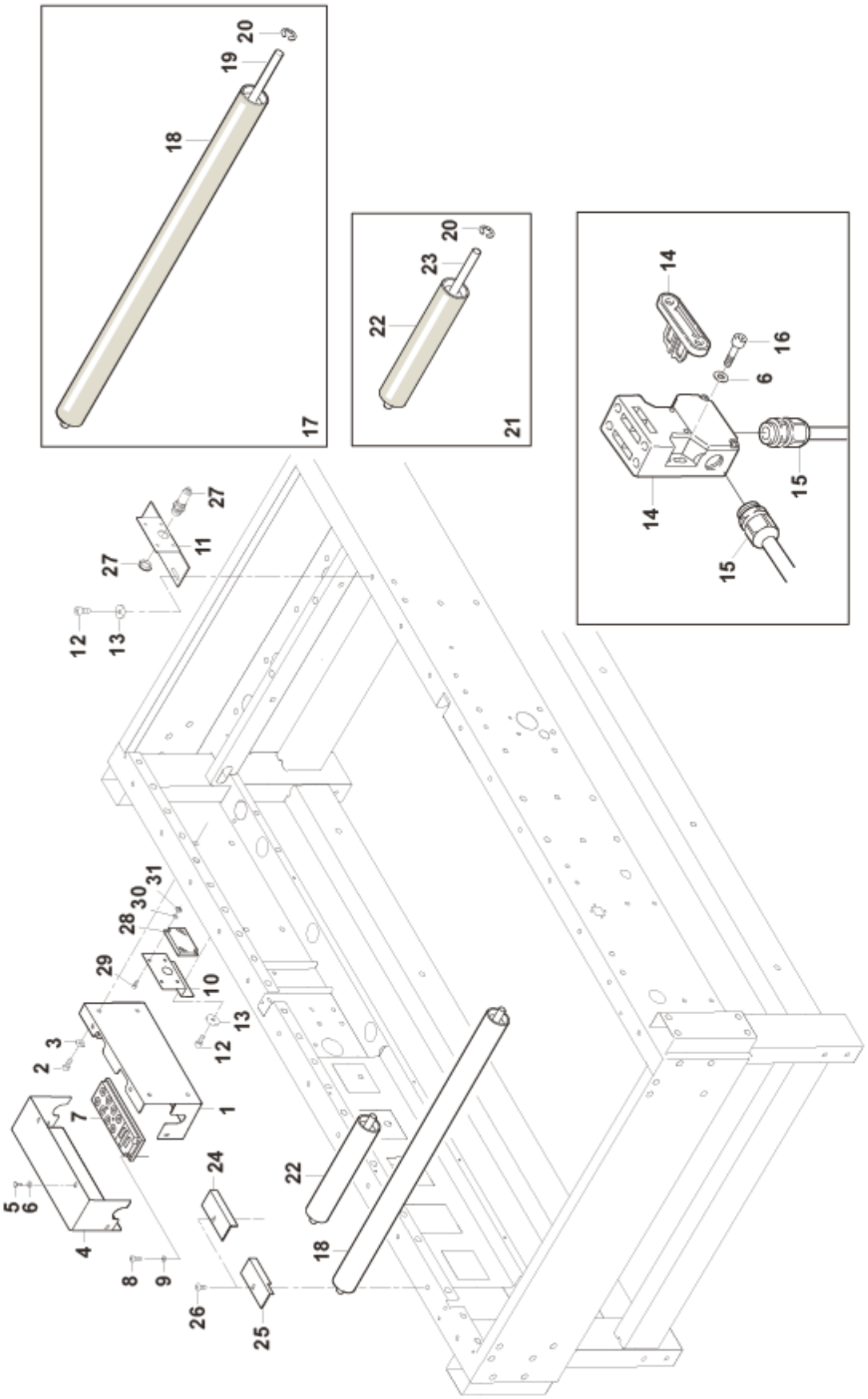

20
19
18
17
20
23
22
21
14
16
6
15
14
15
27
11
27
12
13
31
30
28
29
10
13
12
3
2
1
7
5
6
4
24
22
18
8
9
26
25

Figure *Figura*	Figure description *Descrizione figura*	Product *Prodotto*	Product description *Descrizione Prodotto*
15399	**Gruppo colonne-guide**	**SM44-HS**	**Nastratrice**

Posizione	Unità mis.	Codice SIAT	Definizione
1	PZ	SBC0016589V	Carter chiusura colonna sx SM44HS
2	PZ	S340017593Z	Rondella piana per vite M6 zincata
3	PZ	S340002693Z	Vite TE M6X16 zincata
4	PZ	SBA0009801	Carter protez.cavi cilindro c/insSM44HS
5	PZ	S340012393Z	Rondella piana per vite M8 zincata
6	PZ	S340364093Z	Vite TE M8X22 zincata
7	PZ	S340028393Z	Dado autobloccante M8 basso zincato
8	PZ	SBA0009451	Profilo lat. colonna fissa c/ins.SM44HS
9	PZ	S340028093Z	Vite TE M8X20 zincata
10	PZ	SBA0009450	Colonna fissa sx c/ins. SM44-HS
11	PZ	SBA0010374	Traversa sup. colonne saldata con ins.
12	PZ	SBA0009413V	Traversa inferiore colonna
13	PZ	S340001593Z	Vite TCEI M6X25 zincata
14	PZ	SCA0000771	Rotaia guida lineare MOD. HRS25-320LG
15	PZ	SBA0009452	Traversa sup. chiudifalda c/ins. SM44HS
16	PZ	S340058493Z	Vite TCEI M8X16 zincata
17	PZ	S340048693Z	Vite TCEI M8X25 zincata
18	PZ	S3310004000A	Blocchetto fissaggio traversa
19	PZ	SCA0000769	Pattino per guida lineare MOD.HRS25ASSG
20	PZ	SCA0001362	Rotaia guida lineare MOD. HRS25-1060LG
21	PZ	S340003093Z	Vite TSVEI M6X25 zincata
22	PZ	S330973893Z	Rondella speciale /6,5X20X4 zincata
23	PZ	S340000293Z	Dado M6 zincato
24	PZ	S340016093Z	Vite TCEI M6X20 zincata
25	PZ	S340292193Z	Vite testa mezza tonda croce M4X10
26	PZ	S4510003847A	Carter dx protezione cilindro c/inserti
27	PZ	S4510006547A	Colonna fissa dx c/rivetti
28	PZ	S340004393Z	Rondella piana per vite M4 zincata
29	PZ	S340017693Z	Vite TE M4X12 zincata
30	PZ	S3210012747A	Profilo fissaggio carter su bancale

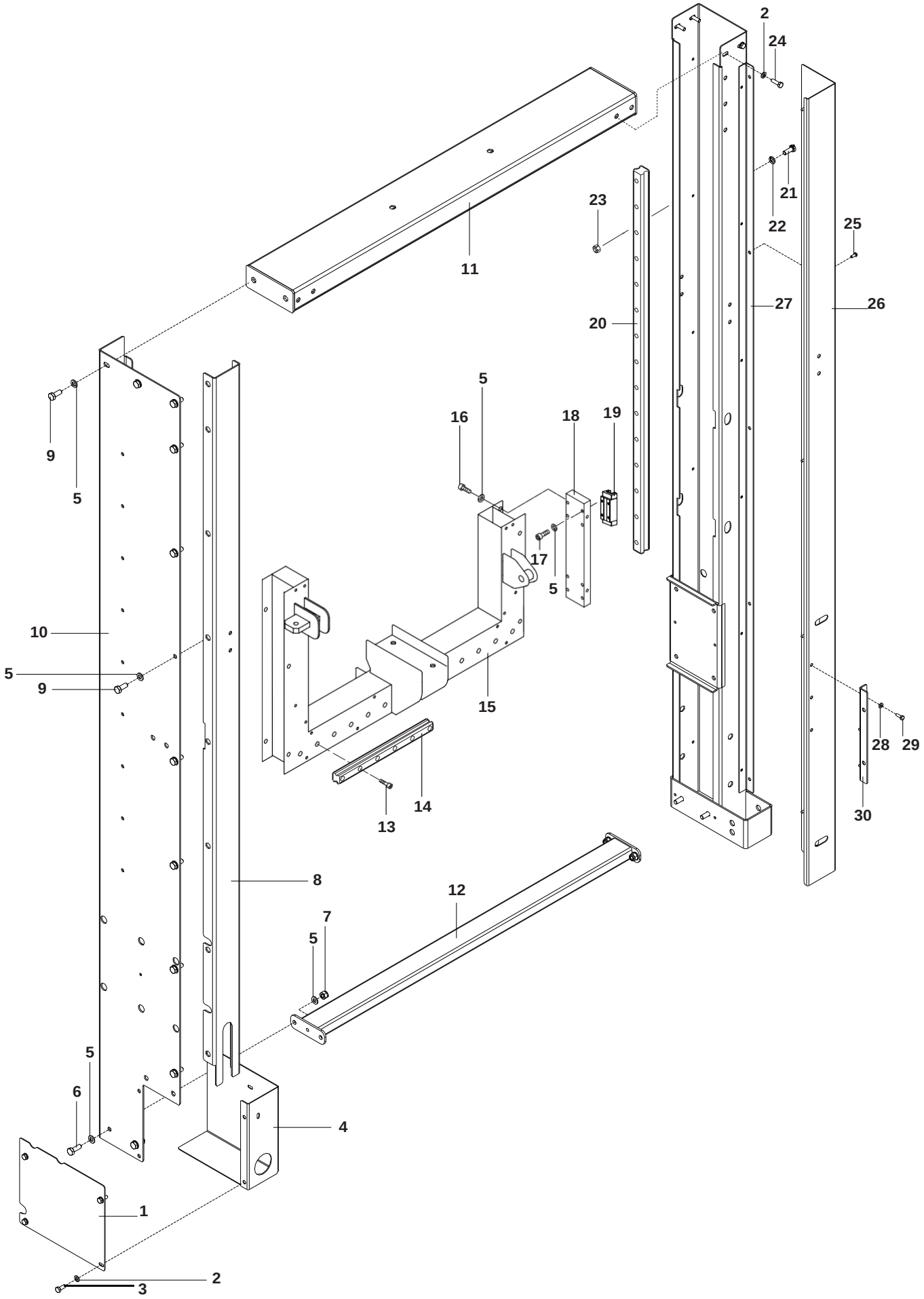

SM44-HS Giu. 2010 Fig. **15399**

Figure *Figura*	Figure description *Descrizione figura*	Product *Prodotto*	Product description *Descrizione Prodotto*
15400	**Gruppo bancale**	**SM44-HS**	**Nastratrice**

Posizione	Unità mis.	Codice SIAT	Definizione
1	PZ	S340028093Z	Vite TE M8X20 zincata
2	PZ	S340012393Z	Rondella piana per vite M8 zincata
3	PZ	S340028393Z	Dado autobloccante M8 basso zincato
4	PZ	S340094592Z	Anello di sicurezza 8 DIN 6799
5	PZ	S331079593Z	Perno attacco cil. /40 800rf/SM44 PLC
6	PZ	S3310010193A	Distanziale inferiore cilindri colonne
7	PZ	SBA0010436	Gr.cilin.sollevamento con motore compl.
8	PZ	SBA0010435	Gr.cilin.sollevamento senza motore comp
9	PZ	SBC0015180T	Distanziale attacco cilindro SM44HS
10	PZ	S340230292Z	Ranella di safety "S" /12 (Schnorr) F10
11	PZ	S340001893Z	Dado M12 zincato
12	PZ	S340073593Z	Dado M12 autobloccante
13	PZ	S340125893A	Dado autobloccante M16 zincata
14	PZ	S340142093Z	Rondella piana per vite M16 zincata
15	PZ	S340101693Z	Testa a snodo M12X1,25 zincata
16	PZ	S3310003992A	Perno sup. attacco cilindro
17	PZ	S340021993Z	Rondella piana per vite M10 zincata
18	PZ	S340043893Z	Dado autobloccante M10 basso
19	PZ	SCC0002042	Servomotore junma + freno 400W
20	PZ	S340010893Z	Vite TCEI M5X20 zincata
21	PZ	S340220392Z	Ranella di safety "S" (schnorr) /5 F144
22	PZ	SCB0000751	Kit assiale EAMM-A-D40-55A FESTO
23	PZ	SBC0015935T	Controflangia cilindro elettrico SM44HS
24	PZ	SCB0000753	Fiss. a piedini HNCE-40-AX FESTO
25	PZ	SCB0000752	Cilindro el. DNCE-40-600-BS-12,7"P-Q"
26	PZ	S380611400A	Finecorsa SME-8M-DS-24V-K-0,3-M8D
27	PZ	SCB0000745	Giunto flexo FK-M12x1,25 FESTO
28	PZ	SCB0000759	Cilindro a norme DNCB-40-600-PPV-A
29	PZ	S3800448ZZZ	Silenziatore 1/4"
30	PZ	S3802289ZZZ	Raccordo gomito 31990813
31	PZ	S380606700A	Flangia oscill. SNCB-40 AS24-560 pneum.

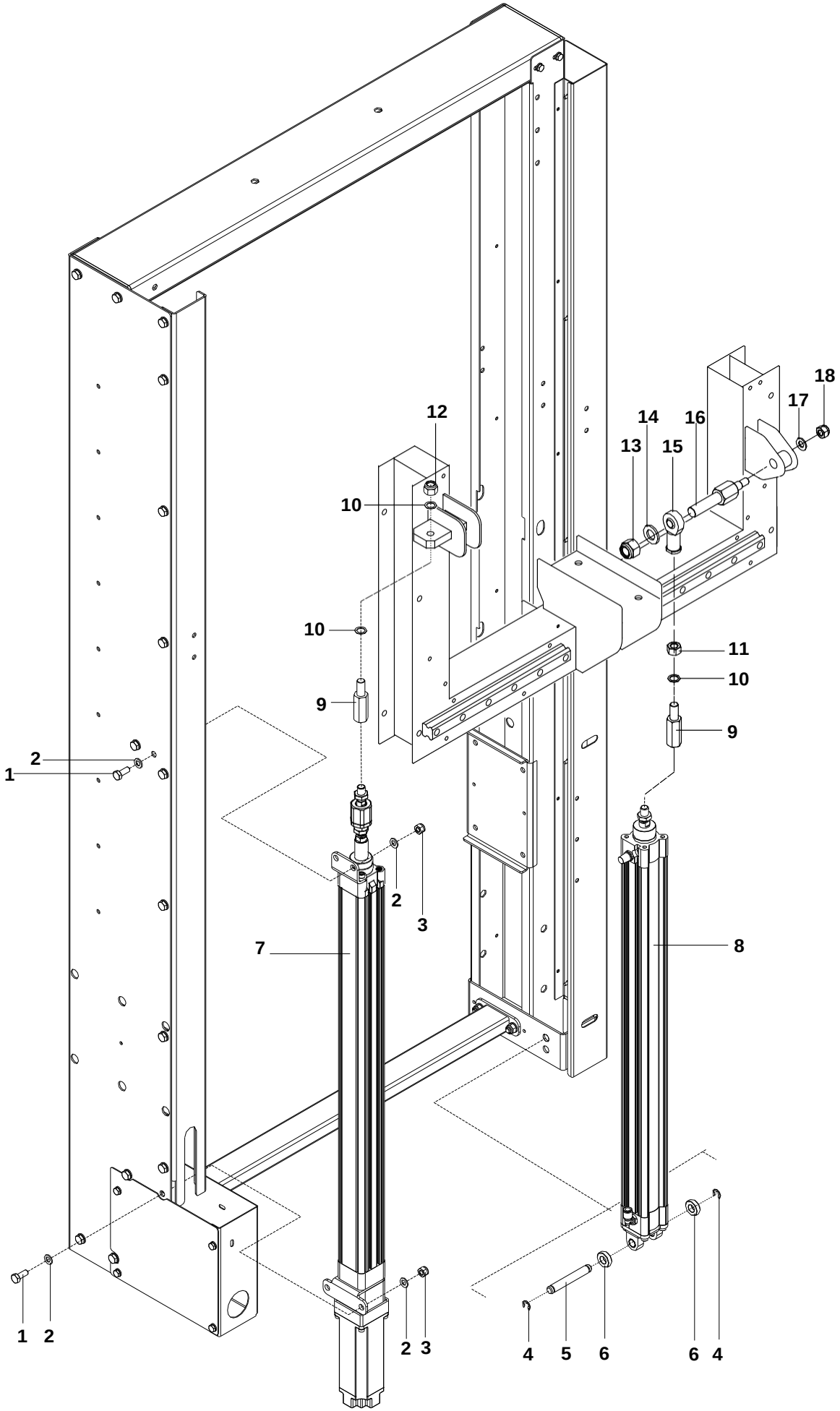

SM44-HS Giu. 2010 Fig. **15400/1**

Figure *Figura*	Figure description *Descrizione figura*	Product *Prodotto*	Product description *Descrizione Prodotto*
15400	**Gruppo bancale**	**SM44-HS**	**Nastratrice**

Posizione	Unità mis.	Codice SIAT	Definizione
1	PZ	S340028093Z	Vite TE M8X20 zincata
2	PZ	S340012393Z	Rondella piana per vite M8 zincata
3	PZ	S340028393Z	Dado autobloccante M8 basso zincato
4	PZ	S340094592Z	Anello di sicurezza 8 DIN 6799
5	PZ	S331079593Z	Perno attacco cil. /40 800rf/SM44 PLC
6	PZ	S3310010193A	Distanziale inferiore cilindri colonne
7	PZ	SBA0010436	Gr.cilin.sollevamento con motore compl.
8	PZ	SBA0010435	Gr.cilin.sollevamento senza motore comp
9	PZ	SBC0015180T	Distanziale attacco cilindro SM44HS
10	PZ	S340230292Z	Ranella di safety "S" /12 (Schnorr) F10
11	PZ	S340001893Z	Dado M12 zincato
12	PZ	S340073593Z	Dado M12 autobloccante
13	PZ	S340125893A	Dado autobloccante M16 zincata
14	PZ	S340142093Z	Rondella piana per vite M16 zincata
15	PZ	S340101693Z	Testa a snodo M12X1,25 zincata
16	PZ	S3310003992A	Perno sup. attacco cilindro
17	PZ	S340021993Z	Rondella piana per vite M10 zincata
18	PZ	S340043893Z	Dado autobloccante M10 basso
19	PZ	SCC0002042	Servomotore junma + freno 400W
20	PZ	S340010893Z	Vite TCEI M5X20 zincata
21	PZ	S340220392Z	Ranella di safety "S" (schnorr) /5 F144
22	PZ	SCB0000751	Kit assiale EAMM-A-D40-55A FESTO
23	PZ	SBC0015935T	Controflangia cilindro elettrico SM44HS
24	PZ	SCB0000753	Fiss. a piedini HNCE-40-AX FESTO
25	PZ	SCB0000752	Cilindro el. DNCE-40-600-BS-12,7"P-Q"
26	PZ	S380611400A	Finecorsa SME-8M-DS-24V-K-0,3-M8D
27	PZ	SCB0000745	Giunto flexo FK-M12x1,25 FESTO
28	PZ	SCB0000759	Cilindro a norme DNCB-40-600-PPV-A
29	PZ	S3800448ZZZ	Silenziatore 1/4"
30	PZ	S3802289ZZZ	Raccordo gomito 31990813
31	PZ	S380606700A	Flangia oscill. SNCB-40 AS24-560 pneum.

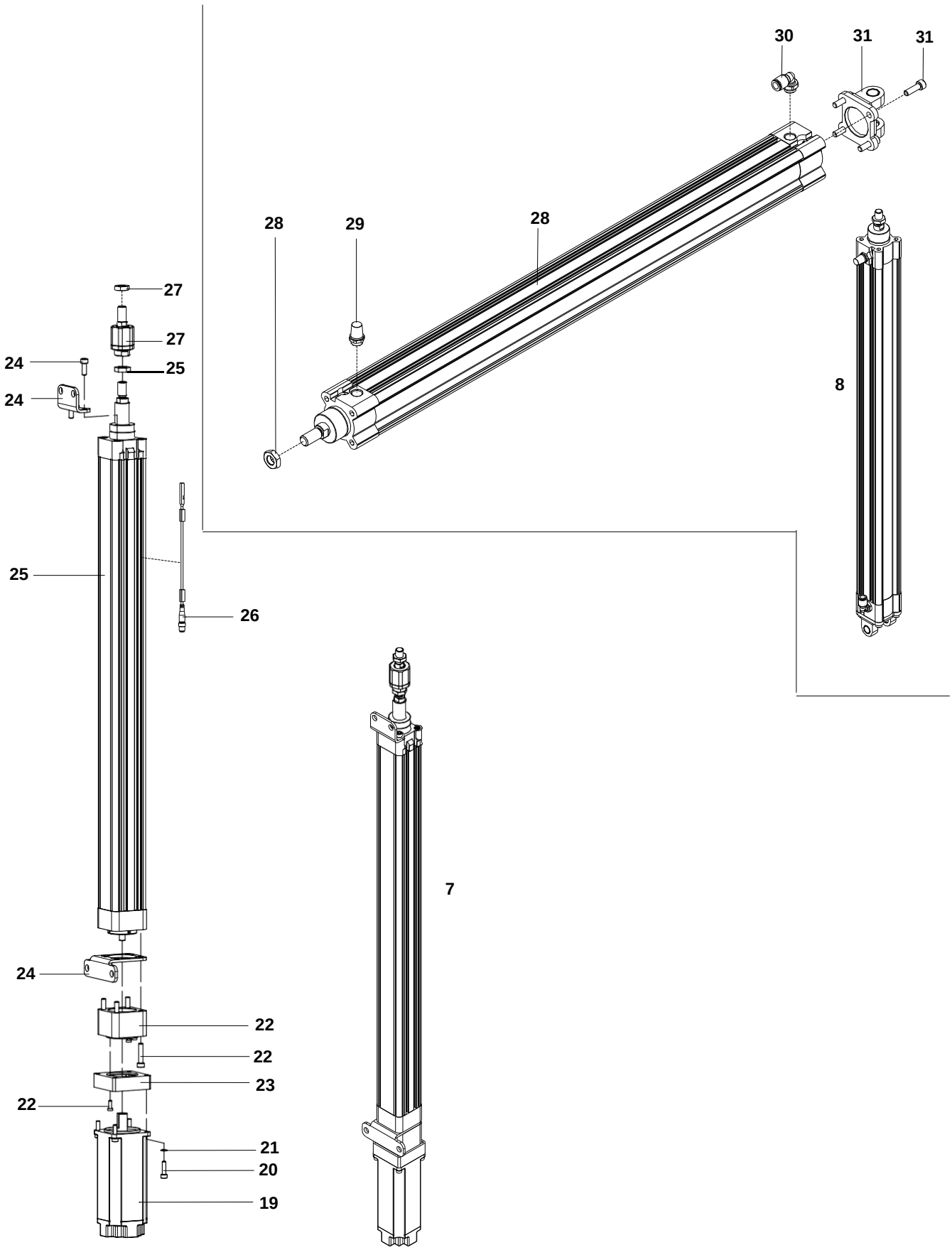

SM44-HS Giu. 2010 Fig. **15400/2**