COME ORDINARE

Per ordinare i pezzi di ricambio si prega di indicare nell'ordine:

- MODELLO ESATTO DELLA MACCHINA
- NUMERO DI MATRICOLA DELLA MACCHINA
- NUMERO DELLA FIGURA DEL CATALOGO RICAMBI IN CUI COMPARE IL PEZZO RICHIESTO
- NUMERO DI POSIZIONE DEL PEZZO RICHIESTO NELLA FIGURA
- NUMERO DI CODICE DEL PEZZO
- DESCRIZIONE DEL PEZZO
- QUANTITÁ DESIDERATA

ATTENZIONE

LA MACCHINA VIENE COSTANTEMENTE MIGLIORATA DAI PROGETTISTI, E IL CATALOGO DEI RICAMBI SUBISCE PERIODICI AGGIORNAMENTI. **É INDISPENSABILE** CHE OGNI ORDINE DI PARTI DI RICAMBIO MENZIONI IL **NUMERO DI MATRICOLA** DELLA MACCHINA, LEGGIBILE SULLA TARGHETTA METALLICA DI IDENTIFICAZIONE DELLA MACCHINA.

Il costruttore si riserva la facoltà di apportare modifiche alle macchine senza preavviso.

HOW TO ORDER

When ordering spare parts, please define each part as follows:

- *MODEL OF MACHINE*
- *SERIAL NUMBER OF MACHINE*
- *NUMBER OF THE FIGURE IN THE SPARE PARTS CATALOGUE IN WHICH THE REQUESTED PART APPEARS*
- *NUMBER OF POSITION OF THE REQUESTED PART IN THE FIGURE*
- *PART NUMBER*
- *DESCRIPTION*
- *DESIRED QUANTITY*

WARNING

*THE MACHINE IS CONSTANTLY REVISED AND IMPROVED BY OUR DESIGNERS. THE SPARE PARTS CATALOGUE IS ALSO PERIODICALLY UPDATED. IT IS **VERY IMPORTANT** THAT ALL THE ORDERS OF SPARE PARTS MAKE REFERENCE TO THE **SERIAL NUMBER** OF THE MACHINE, WHICH IS PUNCHED ON THE METAL NAME PLATE ON THE MACHINE.*

The manufacturer reserves the right to modify the machine at any time without notice.

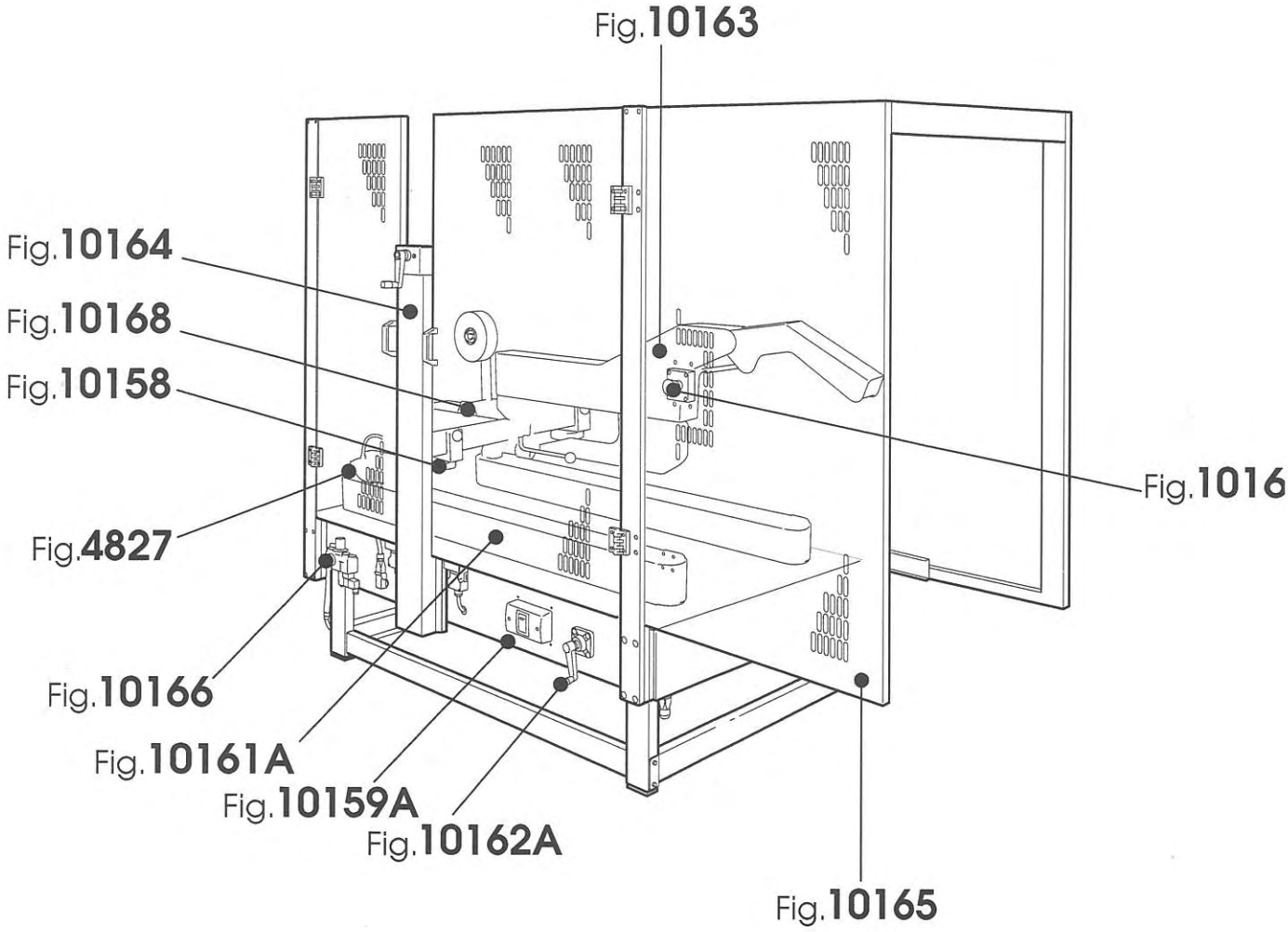
Fig.10163
Fig.10164
Fig.10168
Fig.10158
Fig.4827
Fig.10166
Fig.10161A
Fig.10159A
Fig.10162A
Fig.10165
Fig.1016

10158 PRESSATORI LATERALI FAMSM11XL33SP SM11-SP NASTRATRICE

Pos.	Q.tà	UM	Codice	NuovoCodice	Descrizione
1	1,0000	PZ		SBA0001095	Pressatore laterale dx ass.
2	1,0000	PZ		SBA0001096	Pressatore laterale sx ass.
3	1,0000	PZ		SBA0001097	Pressatore laterale c/inserti
4	2,0000	PZ	3.1.00575	S3100575ZZZ	RULLO PRESSATORE
5	2,0000	PZ	3.3.06353.93	S330635393Z	BUSSOLA X PRESS.SM11/12AF ZIN.
6	2,0000	PZ	3.4.00242.93	S340024293Z	VITE TE M8X40 ZINCATA
7	2,0000	PZ	3.3.05353.93	S330535393Z	RONDELLA /8,5X25X4
8	2,0000	pz		SCA0000200	VITE TB QUADRO ST M10X100 ZINC
11	2,0000	PZ	3.4.00219.93	S340021993Z	RONDELLA PIANA X VITE M10 ZINC
12	2,0000	PZ	3.4.02706.05	S340270605Z	MANOPOLA "ELESA" MBT-50 B-M10
13	2,0000	PZ	3.2.16770.47A	S321677047A	MORSETTO PER PRESSATORE SM11-S

20 febbraio 2004

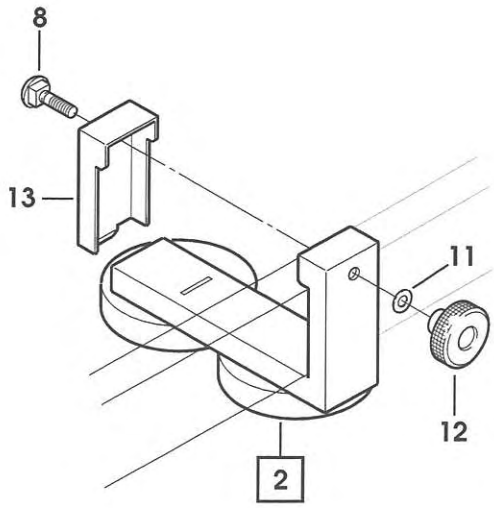
8
13
11
12
2

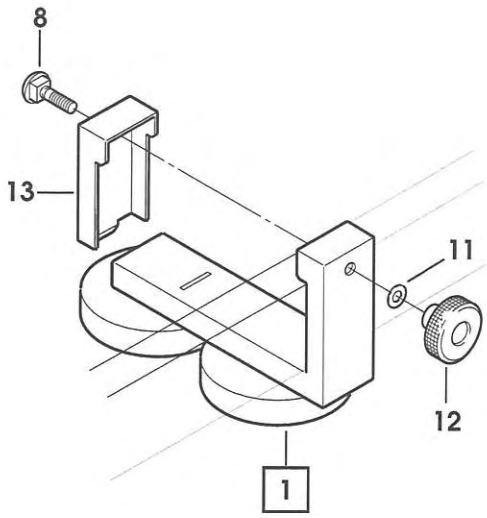
8
13
11
12
1

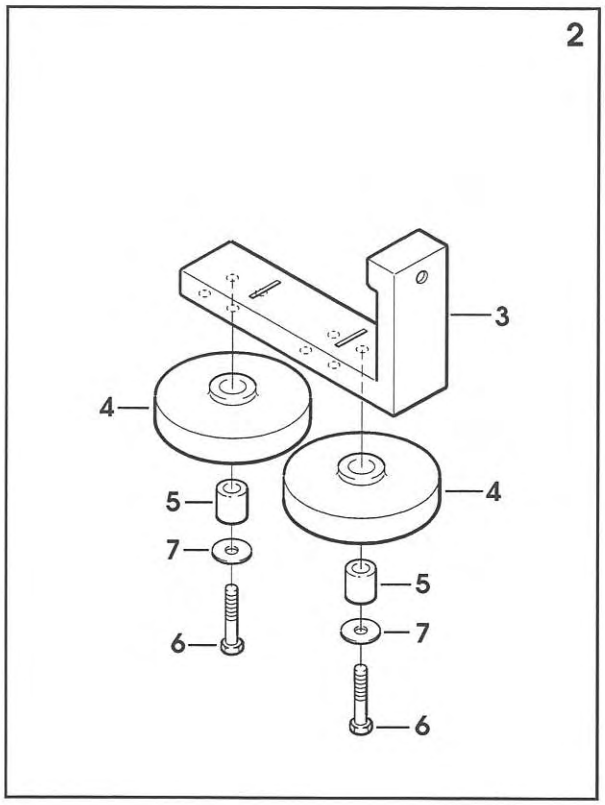
2
3
4
4
5
5
7
7
6
6

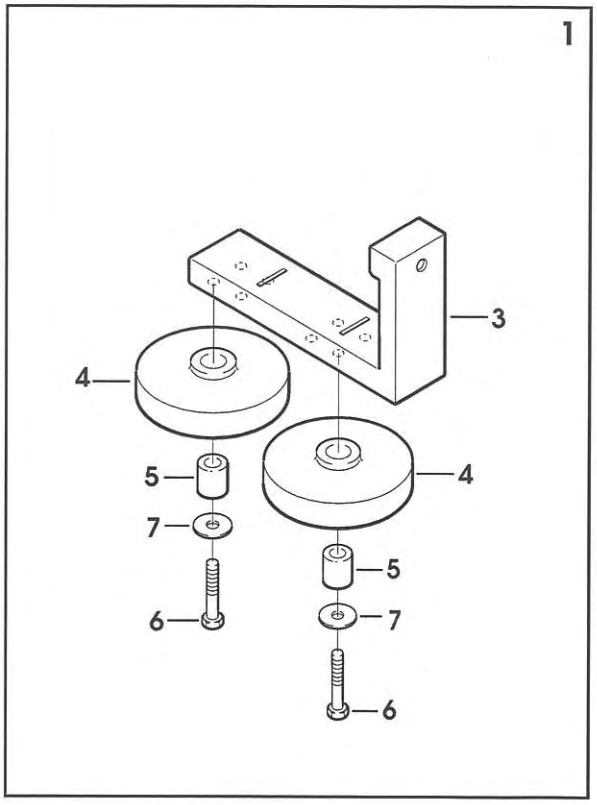
1
3
4
4
5
5
7
7
6
6

10159A/1 BANCALE FAMSM11XL33SP SM11-SP NASTRATRICE

Pos.	Q.tà	UM	Codice	NuovoCodice	Descrizione
1	1,0000	PZ		SBA0001155	Bancale assemblato c/inserti
2	4,0000	PZ	3.2.05671.93	S320567193Z	PIASTRINA FISSAGGIO GAMBA
3	4,0000	PZ	3.2.05898.93A	S320589893A	STAFFA PER GAMBE E TRAVERSE SI
4	10,000	PZ	3.4.00584.93	S340058493Z	VITE TCEI M8X16
5	10,000	PZ	3.4.00123.93	S340012393Z	RONDELLA PIANA X VITE M8 ZINC.
6	1,0000	PZ	3.4.00045.93	S340004593Z	VITE TE M5X20 ZINCATA
7	6,0000	PZ	3.4.00745.92	S340074592Z	RONDELLA DENT. X VITE M5 BRUN.
8	2,0000	PZ	3.4.00061.93	S340006193Z	RONDELLA PIANA X VITE M5 ZINC.
9	2,0000	PZ	3.4.00023.93	S340002393Z	DADO M5 ZINCATO
10	1,0000	PZ	3.2.05888.47A	S320588847A	PIASTRA CHIUSURA VANO INT. SIA
11	4,0000	PZ	3.4.00720.93	S340072093Z	VITE TESTA MEZZA TONDA M5X12 CROCE
12	1,0000	PZ		SBA0001091	Piano a rulli dx assemblato
13	1,0000	PZ		SBA0001092	Piano a rulli sx assemblato
14	10,000	PZ	3.4.00051.93	S340005193Z	VITE TCEI M6X12 ZINCATA
15	6,0000	PZ	3.3.05356.93	S330535693Z	VITE TE M6X12 SPEC.
16	1,0000	PZ		SBA0001088	Porta unita' inferiore ass.
17	4,0000	PZ	3.4.00122.93	S340012293Z	VITE TCEI M8X20 ZINCATA
18	4,0000	PZ	3.4.00123.93	S340012393Z	RONDELLA PIANA X VITE M8 ZINC.
19	1,0000	PZ	4.7.13833.00A	S471383300A	PIANO A RULLI POSTERIORE ASS.
20	4,0000	PZ	3.4.00119.93	S340011993Z	VITE TCEI M5X10 ZINCATA
21	1,0000	PZ	4.7.13977.00A	S471397700A	PIANO A RULLI ANTERIORE ASS. S
22	2,0000	PZ	3.4.00015.93	S340001593Z	VITE TCEI M6X25 ZINCATA
23	1,0000	PZ		SBA0001089	Spalla porta unita' inf. dx c/
24	1,0000	PZ		SBA0001090	Spalla porta unita' inf. sx c/
25	8,0000	PZ	3.4.00175.93	S340017593Z	RONDELLA PIANA X VITE M6 ZINC.
26	8,0000	PZ	3.4.00021.93	S340002193Z	VITE TE M6X12 ZINCATA
27	2,0000	PZ	3.3.06285.93	S330628593A	DISTANZIALE FISS.VALVOLA
28	2,0000	PZ	3.3.09135.93	S330913593Z	DISTANZIALE PER SPALLE ZINCATO
29	1,0000	PZ	3.2.16837.47A	S321683747A	PIANO A RULLI DX SM11-S
30	44,000	PZ	3.3.09580.93	S330958093Z	PERNO /8X120 CON T.E. DA 6 ZIN
31	130,00	PZ	3.1.00564.05	S310056405Z	RULLINO /32X38
32	44,000	PZ	3.4.01503.92	S340150392Z	ANELLO DI SICUREZZA 7DIN6799
33	2,0000	PZ	3.3.10702.93	S331070293Z	PERNO X RULLINI BANCALE 800a3M
34	1,0000	PZ	3.2.16838.47A	S321683847A	PIANO A RULLI SX SM11-S
35	1,0000	PZ	3.2.11107.47A	S321110747A	PIANO A RULLI POSTERIORE SM116
36	4,0000	PZ	3.3.05570.93	S330557093Z	(P) PERNO /8X128
37	4,0000	PZ	3.4.00056.93	S340005693Z	VITE TE M5X10 ZINCATA
38	1,0000	PZ	4.7.13978.00A	S471397800A	SUPPORTO VALVOLA INFERIORE ASS
39	1,0000	PZ	4.5.05779.93	SBA0002258	SUPPORTO VALVOLA CON INSERTI S
40	1,0000	PZ	3.1.00837.05	S310083705Z	CAMMA AZIONAM.VALVOLE

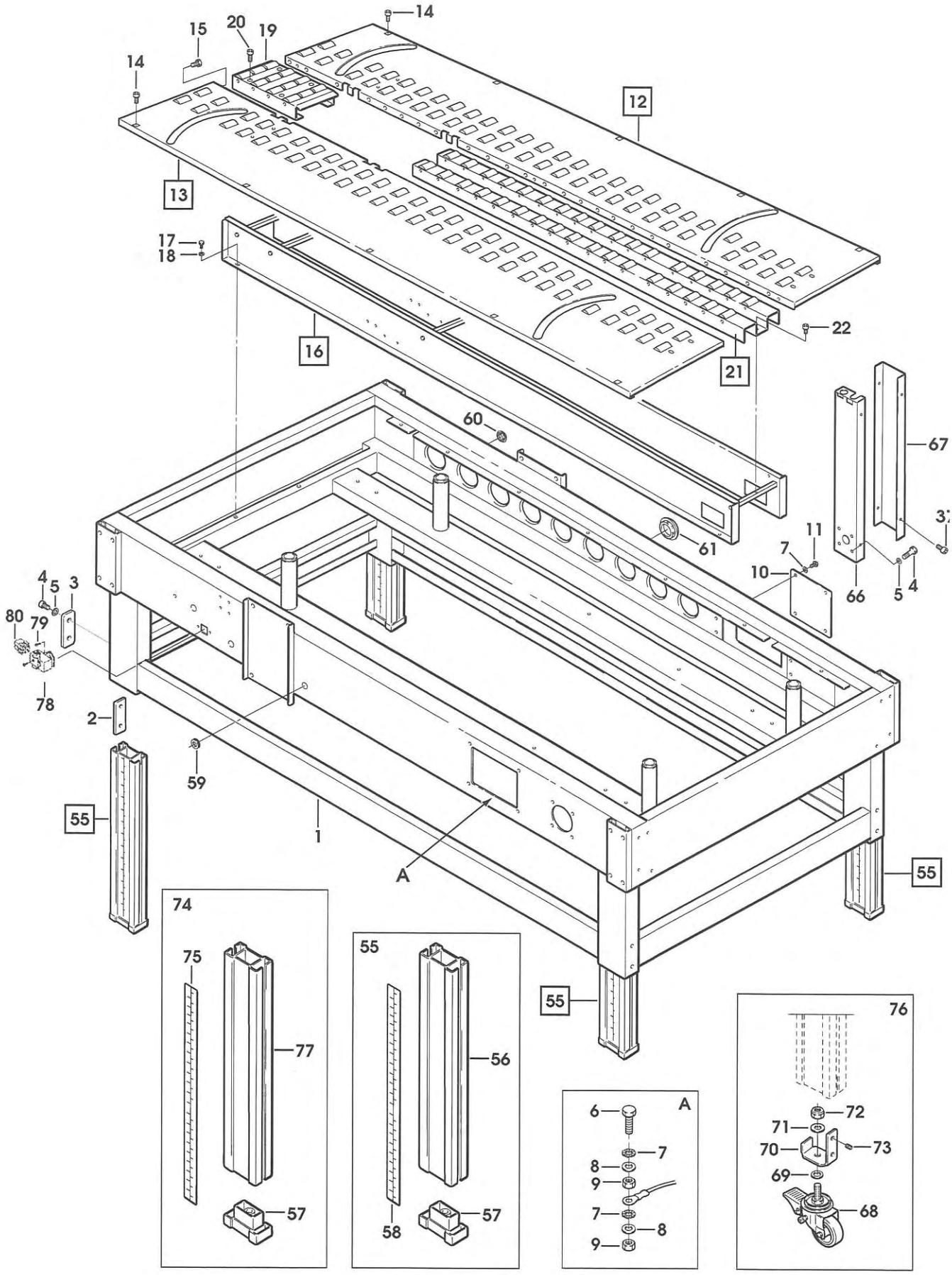
14
15
20
19
14
12
13
17
18
16
22
21
60
67
61
11
7
10
66
5
4
4
5
3
80
79
78
2
59
55
1
A
55
55
74
75
77
57
55
56
58
57
A
6
7
8
9
7
8
9
76
72
71
70
73
69
68

10159A/2 BANCALE FAMSM11XL33SP SM11-SP NASTRATRICE

Pos.	Q.tà	UM	Codice	NuovoCodice	Descrizione
41	1,0000	PZ	3.3.06279.93	S330627993Z	PERNO /8X43 SM11 ZINCATO
42	2,0000	PZ	3.4.00056.93	S340005693Z	VITE TE M5X10 ZINCATA
43	1,0000	PZ	3.1.00838.05	S310083805Z	LEVETTA ANT.
44	1,0000	PZ	3.3.06279.93	S330627993Z	PERNO /8X43 SM11 ZINCATO
45	1,0000	PZ	3.3.05800.93	S330580093Z	PERNO ATTACCO MOLLA
46	1,0000	PZ	3.4.00259.93	S340025993Z	DADO AUTOBLOCCANTE M5 ZINCATO
47	1,0000	PZ	3.7.00023.92	S370002392Z	MOLLA AZIONAM. CAMMA
48	1,0000	PZ	3.4.00228.93	S340022893Z	VITE TCBCR AUTOF.8PX13 ZINCATA
49	2,0000	PZ	3.2.01140.93	S320114093Z	GUIDA X CAMMA SM11 ZINC.
50	4,0000	PZ	3.3.06280.93	S330628093Z	DISTANZIALE /8X26,5 SM11 ZINC.
51	8,0000	PZ	3.4.00720.93	S340072093Z	VITE TESTA MEZZA TONDA M5X12 CROCE
52	1,0000	PZ	3.1.00706	S3100706ZZZ	CAMMA REGOLABILE
53	1,0000	PZ	3.4.00141.93	S340014193Z	VITE TCEI M5X25 ZINCATA
54	1,0000	PZ	3.2.01212.93	S320121293Z	PIASTRINA FISS.CAMMA SM11 ZINC
55	4,0000	PZ	4.3.04737	S4304737ZZZ	GAMBA CON PIEDINO SA2 SR4
56	4,0000	PZ	3.5.02598.95A	S350259895A	GAMBA SCORREVOLE ESTRUSA SA2 S
57	4,0000	PZ	3.1.01498.05	S310149805Z	PIEDINO SERIE 2000 NERO
58	4,0000	PZ	3.0.00982.95A	S300098295A	RIGHELLA MILLIM PER GAMBA H=440
59	4,0000	PZ	3.8.01215	S3801215ZZZ	PASSAC.GOMMA CON MEMBR "EZ DG13,5
60	2,0000	PZ	3.8.01215	S3801215ZZZ	PASSAC.GOMMA CON MEMBR "EZ DG13,5
61	2,0000	PZ	3.4.02573	S3402573ZZZ	TAPPO DP 1250 (PER FORO /32)
62	1,0000	PZ	3.2.11687.47A	S321168747A	PIANO A RULLI CENTRALE SM116
63	37,000	PZ	3.3.06279.93	S330627993Z	PERNO /8X43 SM11 ZINCATO
64	1,0000	PZ	3.1.00839.40	S310083940Z	LEVA AZIONAMENTO CAMMA SM11/94
65	1,0000	PZ	3.3.06544.93	S330654493Z	PERNO /6X60
66	1,0000	PZ		SBA0001113	Canalina c/inserti
67	1,0000	PZ		SBC0000790V	Coperchio canalina
68	4,0000	PZ	3.4.01501	S3401501ZZZ	RUOTA /80 POLIDERNYL
69	4,0000	PZ	3.2.02455.93	S320245593Z	DISTANZIALE PER RUOTE SM481
70	4,0000	PZ	3.2.07244.93A	S320724493A	ATTACCO RUOTA AS77
71	4,0000	PZ	3.4.00062.93	S340006293Z	RONDELLA PIANA X VITE M12 ZINC
72	4,0000	PZ	3.4.00735.93	S340073593Z	DADO M12 AUTOBLOCCANTE
73	8,0000	PZ	3.4.00415.92	S340041592Z	GRANO EIPP M8X8 BR.
74	1,0000	PZ	7.8.04413.00A	S780441300A	AS80-SET GAMBE SPECIALI SIAT 2
75	4,0000	PZ	3.0.01051.96A	S300105196A	ETICH RIGHELLA MILLIMET. H=600
76	1,0000	PZ	7.8.04337.00B	S780433700B	AS77 SET RUOTE /80 SIAT 2000
77	4,0000	PZ	3.5.02615.00A	S350261500A	GAMBA SCORREVOLE L=600 AS80
78	2,0000	PZ		S3801459ZZZ	CUSTODIA PANNELLO C/USCITA LAT
79	4,0000	PZ		S340001193Z	VITE TC CROCE AUTOFILETT. 6PX9
80	2,0000	PZ		S3801456ZZZ	INSERTO FEMMINA 3P+T
81	1,0000	PZ	3.1.00839.72	S310083972Z	LEVA AZIONAMENTO CAMMA XL33

10 maggio 2005

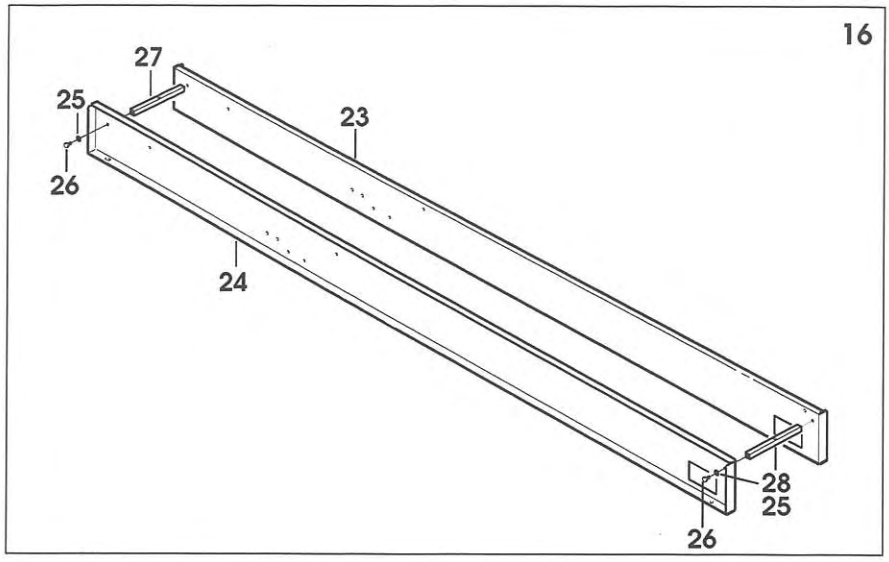
16
27
25
26
23
24
28
25
26

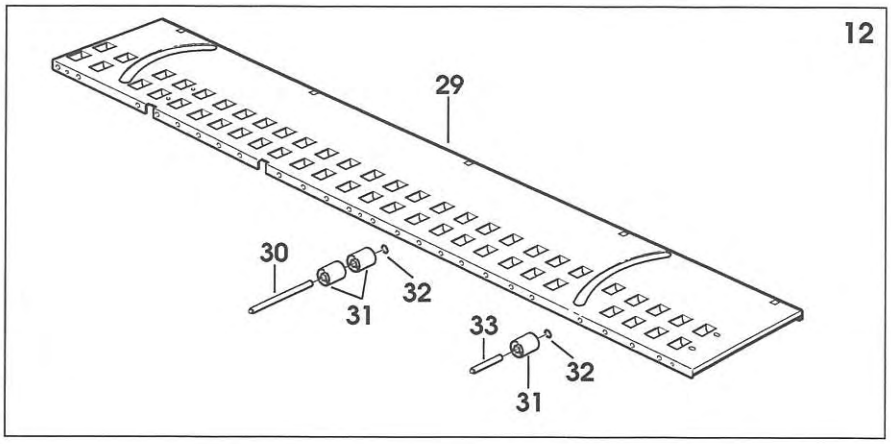
12
29
30
31
32
33
32
31

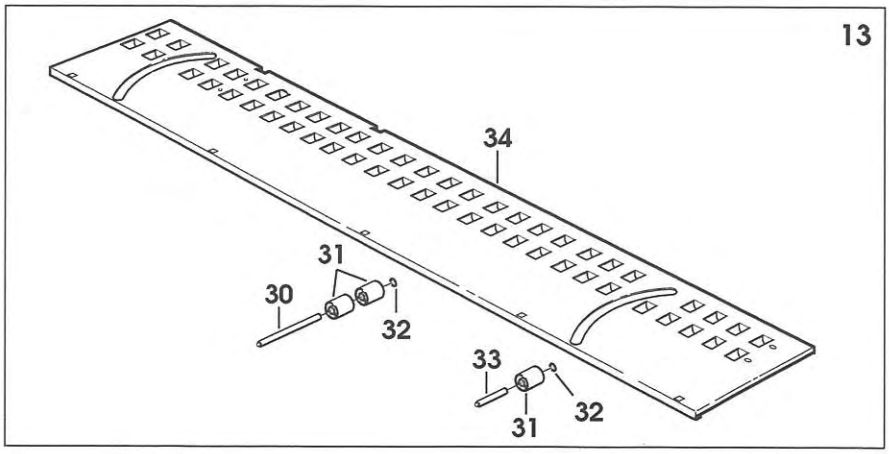
13
34
31
30
32
33
32
31

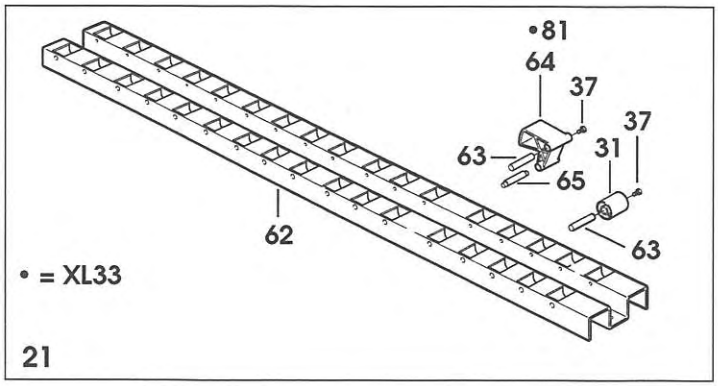
•81
64
37
37
63
31
65
62
63
• = XL33
21

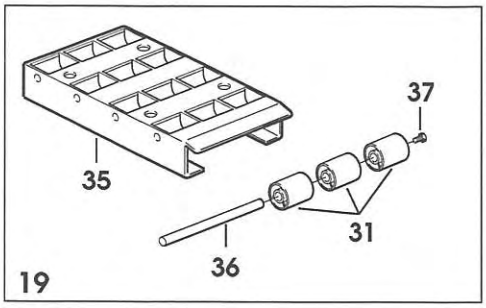
37
35
31
36
19

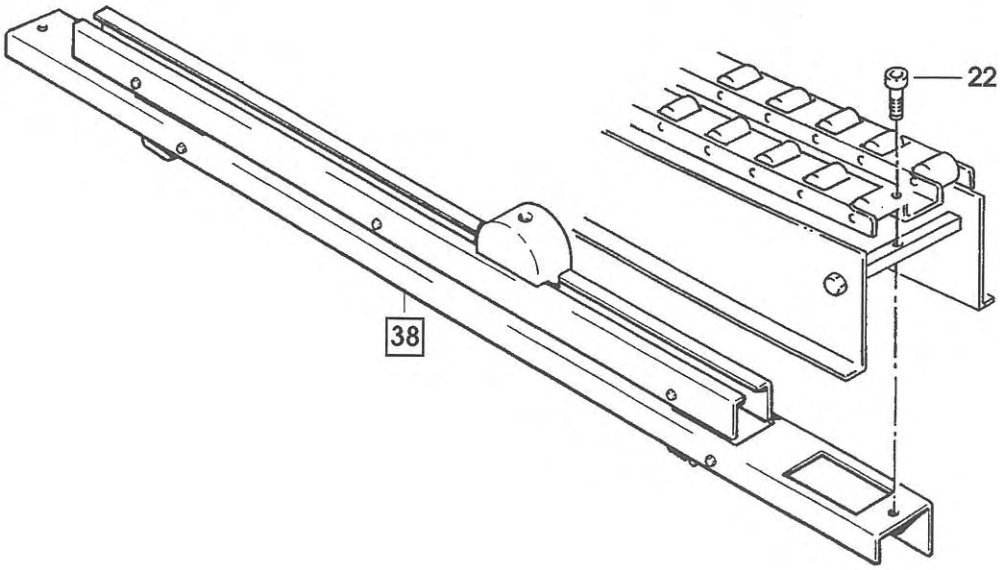
22
38

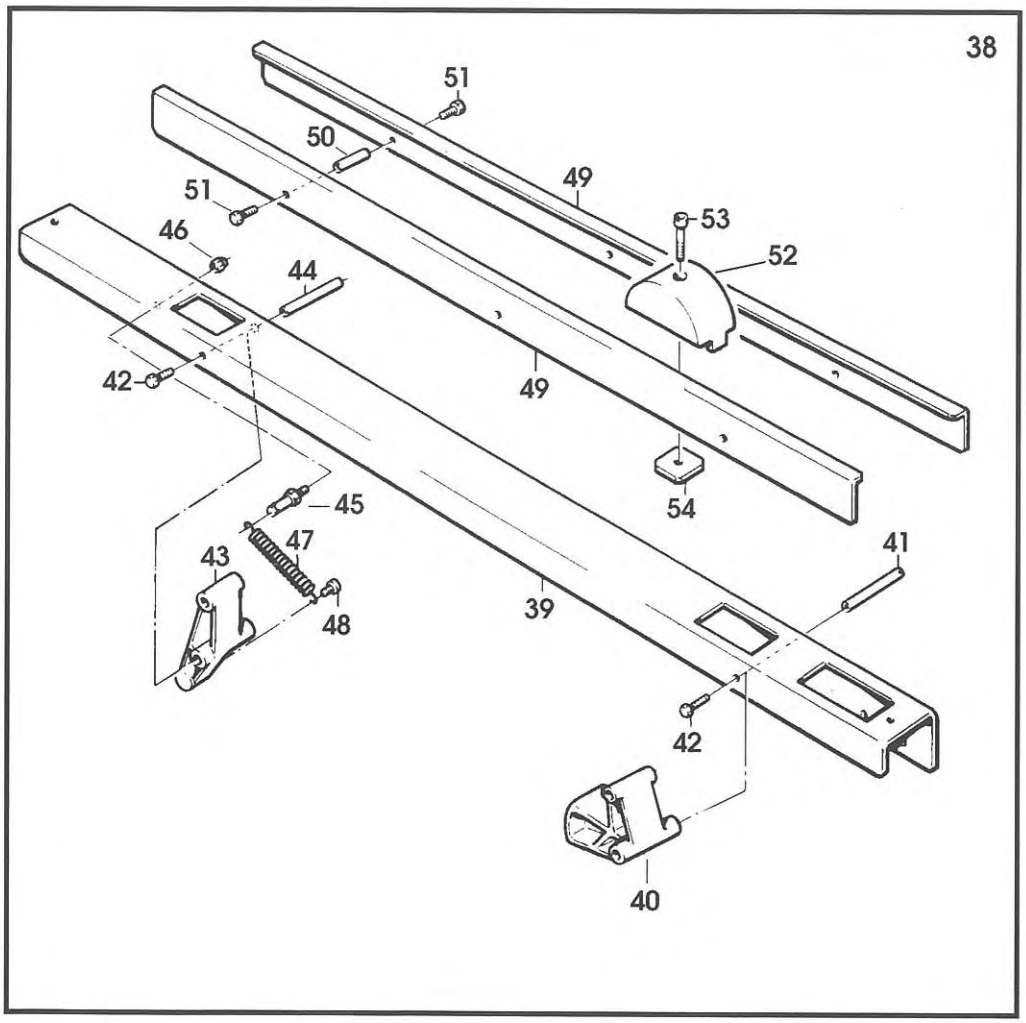
38
51
50
51
46
44
42
49
53
52
49
54
45
47
43
48
39
41
42
40

10161A/1 MOTORIZZAZIONI FAMSM11XL33SP SM11-SP NASTRATRICE

Pos.	Q.tà	UM	Codice	NuovoCodice	Descrizione
1	1,0000	PZ		SBA0001115	MOT.DX.SM11S 200V 50/60HZ 220V
2	1,0000	PZ		SBA0001147	GUIDA INFERIORE DX MOTOR. ASS.
3	1,0000	PZ		SBA0001148	GUIDA SUPERIORE DX MOTOR. ASS.
4	6,0000	PZ	3.3.05960.93	S330596093Z	DISTANZIALE ES.10X81 SM11 ZINC
5	17,000	PZ	3.4.00021.93	S340002193Z	VITE TE M6X12 ZINCATA
6	16,000	PZ	3.4.00175.93	S340017593Z	RONDELLA PIANA X VITE M6 ZINC.
7	4,0000	PZ	3.3.06278.93	S330627893Z	VITE SPECIALE M6
8	1,0000	PZ		SBA0001152	PULEGGIA MOTRICE POST. ASS.H=75
9	1,0000	PZ		SBA0001154	Puleggia motrice ass. c/anelli
10	2,0000	PZ	3.1.00540.48	S310054048Z	ANELLO PER PULEGGIA
11	4,0000	PZ	4.6.03370	S4603370ZZZ	(P) FLANGIA COMPL.DI CUSCIN.E
12	1,0000	PZ	3.4.00281	S3400281ZZZ	LINGUETTA 5X5X12
13	2,0000	PZ	3.4.00516.93	S340051693Z	VITE M5 X 12
14	2,0000	PZ	3.3.05951.93	S330595193Z	RONDELLA 5,5X/20X4
15	1,0000	PZ		SBA0001151	PULEGGIA MOTRICE DENTATA ASS.H=75
16	1,0000	PZ	3.3.05951.93	S330595193Z	RONDELLA 5,5X/20X4
17	1,0000	PZ	3.4.00516.93	S340051693Z	VITE M5 X 12
21	1,0000	PZ	3.4.00741	S3400741ZZZ	LINGUETTA 4X4X10
22	1,0000	PZ	3.3.09702.92	S330970292Z	(PC) PIGNONE Z=11 P=3/8
23	1,0000	PZ	4.6.04256.00A	S460425600A	PULEGGIA PD30-L075F ASSEMBLATA
24	1,0000	PZ	4.7.04051	S4704051ZZZ	GALOPPINO ASS.SM11 12AF XL
25	1,0000	PZ	3.3.09067.92	S330906792Z	GALOPPINO TENDICINGHIA
26	1,0000	PZ	3.3.09068.92	S330906892Z	PERNO PER GALOPPINO
27	1,0000	PZ	3.4.00017	S3400017ZZZ	CUSCINETTO 6004 2RS NTN SKF
28	1,0000	PZ	3.4.00068.92	S340006892Z	ANELLO ARRESTO X ALBERO 20 BR.
29	1,0000	PZ	3.4.00445.92	S340044592Z	ANELLO ARRESTO X FORO 42 BR.
30	2,0000	PZ	3.4.00283.93	S340028393Z	DADO AUTOBLOCCANTE M8 ZINCATO
31	2,0000	PZ	3.4.00655.93	S340065593Z	RONDELLA TRIPLA X VITE M8 ZINC
32	1,0000	PZ	4.7.04052	S4704052ZZZ	PULEGGIA DOPPIA ASS.SM11-48
33	1,0000	PZ	4.5.03371	S4503371ZZZ	PULEGGIA DI RINVIO SM11
34	1,0000	PZ	3.4.00193	S3400193ZZZ	CUSCINETTO 6000 2RS
35	1,0000	PZ	3.4.00095	S3400095A	CUSCINETTO 6203 2RS
36	1,0000	PZ	3.3.05962.92	S330596292Z	PERNO PER PULEGGIA RINVIO
37	1,0000	PZ	3.4.00187.92	S340018792Z	ANELLO ARRESTO 10 DIN 471 BRUN
38	1,0000	PZ	3.4.00026.93	S340002693Z	VITE TE M6X16 ZINCATA
39	3,0000	PZ	3.4.00033.93	S340003393Z	RONDELLA TRIPLA X VITE M6 ZINC
40	1,0000	PZ	3.4.02679	S3402679ZZZ	CINGHIA DENTATA 240L075
41	1,0000	PZ	3.4.01009	S3401009ZZZ	CINGHIA TRASCIN. 75X2956 +-3,5
42	1,0000	PZ	4.7.04053	S4704053ZZZ	PULEGGIA FOLLE ASS.SM11-48
43	1,0000	PZ	4.6.01730	S4601730ZZZ	PULEGGIA FOLLE COMP.
44	1,0000	PZ	3.3.05964.92B	S330596492B	PERNO PER PULEGGIA FOLLE B
45	1,0000	PZ	3.4.00104.92	S340010492Z	ANELLO ARRESTO X ALBERO /25 DIN471
46	2,0000	PZ	3.2.04280.47	S320428047Z	PIASTRA TENDICINGH.MOTORIZZ.SM
47	2,0000	PZ	3.4.00321.93	S340032193Z	VITE TE M10X20
48	2,0000	PZ	3.4.00219.93	S340021993Z	RONDELLA PIANA X VITE M10 ZINC
49	1,0000	PZ	3.3.11650	S3311650ZZZ	BLOCCHETTO X MOTORIZZ.F144
50	4,0000	PZ	3.4.00160.93	S340016093Z	VITE TCEI M6X20 ZINCATA

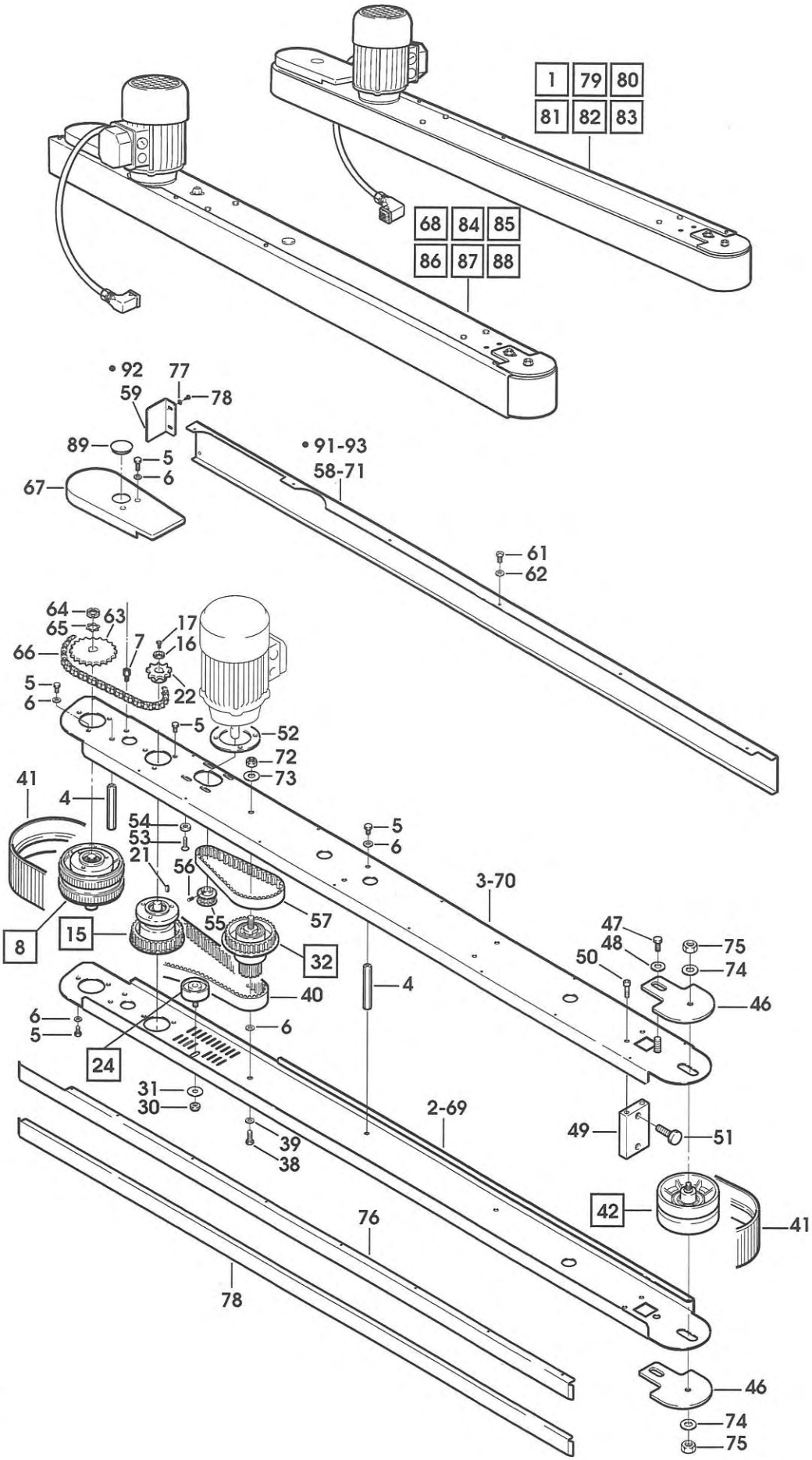
1
79
80
81
82
83
68
84
85
86
87
88
• 92
77
59
78
89
5
6
67
• 91-93
58-71
61
62
64
63
65
17
7
16
66
22
5
6
5
52
72
73
41
4
54
53
21
56
5
6
3-70
55
57
8
15
32
47
48
75
50
74
4
40
46
6
5
6
24
31
30
2-69
49
51
39
38
42
41
76
78
46
74
75
• = XL33

10161A/2 MOTORIZZAZIONI FAMSM11XL33SP SM11-SP NASTRATRICE

Pos.	Q.tà	UM	Codice	NuovoCodice	Descrizione
51	2,0000	PZ	3.3.11638.93	S331163893Z	VITE SPEC.X TENSIONAMENTO F144
52	1,0000	PZ	3.1.01491	S3101491ZZZ	DISTANZIALE X MOTORI SM/XL/3M
53	4,0000	PZ	3.4.00055.93	S340005593Z	VITE TSVEI M5X20 ZINCATA
54	4,0000	PZ	3.5.00506.93	S350050693Z	RONDELLA FISSAGGIO MOTORI
55	1,0000	PZ	3.3.06741.92	S330674192Z	PULEGGIA PD17 XL050F
56	1,0000	PZ	3.4.00388.92	S340038892Z	GRANO EIPP M5X6 BR.
57	1,0000	PZ	3.4.01593	S3401593ZZZ	CINGHIA DENTATA 160XL050
58	1,0000	PZ	3.2.16687.40A	S321668740A	CARTER PER MOTORIZZAZIONE DX SX
59	2,0000	PZ	3.2.16284.40A	S321628440A	PROTEZIONE POS. MOTORIZZAZIONI
61	2,0000	PZ	3.4.00228.93	S340022893Z	VITE TCBCR AUTOF.8PX13 ZINCATA
62	16,000	PZ	3.4.00043.93	S340004393Z	RONDELLA PIANA X VITE M4 ZINC.
63	1,0000	PZ	3.3.06551.92	S330655192Z	PIGNONE P=3/8" Z=28 SM BR
64	1,0000	PZ	3.4.00094	S3400094ZZZ	GHIERA KM2
65	1,0000	PZ	3.4.00913	S3400913ZZZ	ROSETTE DI SICUREZZA MB2
66	1,0000	PZ	3.4.01275	S3401275ZZZ	CAT.AN.CHIUSO 3/8" L=50 PS. PR
67	1,0000	PZ	3.1.00689.05	S310068905Z	CARTER CATENA
68	1,0000	PZ		SBA0001116	MOT.SX.SM11S 200V 50/60HZ 220V
69	1,0000	PZ		SBA0001149	GUIDA INFERIORE SX MOTORIZ. AS
70	1,0000	PZ	3.2.16684.47A	S321668447A	GUIDA SUP.SX MOTORIZZAZIONI
71	1,0000	PZ	3.2.16688.40A	S321668840A	CARTER PER MOTORIZZAZIONE SX S
72	2,0000	PZ	3.4.00283.93	S340028393Z	DADO AUTOBLOCCANTE M8 ZINCATO
73	2,0000	PZ	3.4.00655.93	S340065593Z	RONDELLA TRIPLA X VITE M8 ZINC
74	2,0000	PZ	3.4.00123.93	S340012393Z	RONDELLA PIANA X VITE M8 ZINC.
75	2,0000	PZ	3.4.00003.93	S340000393Z	DADO M8 ZINCATO
76	1,0000	PZ	3.2.16894.98A	S321689498A	SCIVOLO GUIDA SUP.SX MOTORIZ.
77	4,0000	PZ	3.4.00061.93	S340006193Z	RONDELLA PIANA X VITE M5 ZINC.
78	4,0000	PZ	3.4.00371.93	S340037193Z	VITE TE M5X12 ZINCATA
79	1,0000	PZ		SBA0001117	MOT.DX.SM11S 220/240V 50HZ 380 H63
80	1,0000	PZ		SBA0001119	MOT.DX.SM11S 440V 50HZ H63
81	1,0000	PZ		SBA0001121	MOT.DX.SM11S 100V 50/60HZ 110 MH63
82	1,0000	PZ		SBA0001123	MOT.DX.SM11S 220/240V 50HZ MH6
83	1,0000	PZ		SBA0001125	MOT.DX.SM11S 220V 60HZ MH63
84	1,0000	PZ		SBA0001118	MOT.SX.SM11S 220/240V 50HZ 380 H63
85	1,0000	PZ		SBA0001120	MOT.SX.SM11S 440V 50HZ H63
86	1,0000	PZ		SBA0001122	MOT.SX.SM11S 100V 50/60HZ 110 MH63
87	1,0000	PZ		SBA0001124	MOT.SX.SM11S 220/240V 50HZ MH63
88	1,0000	PZ		SBA0001126	MOT.SX.SM11S 220V 60HZ MH63
89	2,0000	PZ		SCA0000213	TAPPO IN PLASTICA DP-1375
90	1,0000	PZ		S321628098A	SCIVOLO GUIDA INF. MOTORIZZAZ.
91	1,0000	PZ	3.2.16687.72	S321668772Z	CARTER PER MOTORIZZAZIONE DX XL33
92	2,0000	PZ	3.2.16284.72	S321628472Z	PROTEZIONE POS. MOTORIZZAZIONI XL33
93	1,0000	PZ	3.2.16688.72	S321668872Z	CARTER PER MOTORIZZAZIONE SX XL33

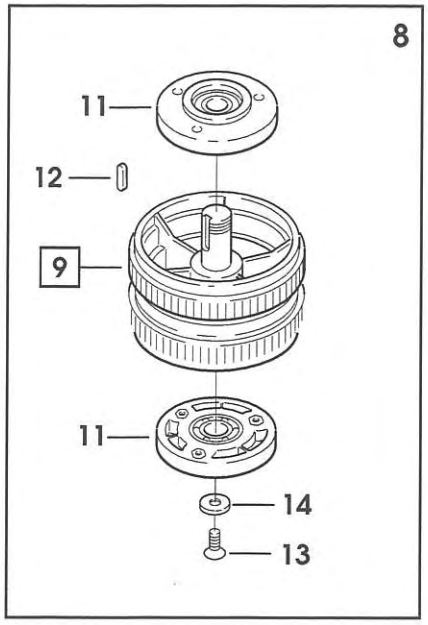
8
11
12
9
11
14
13

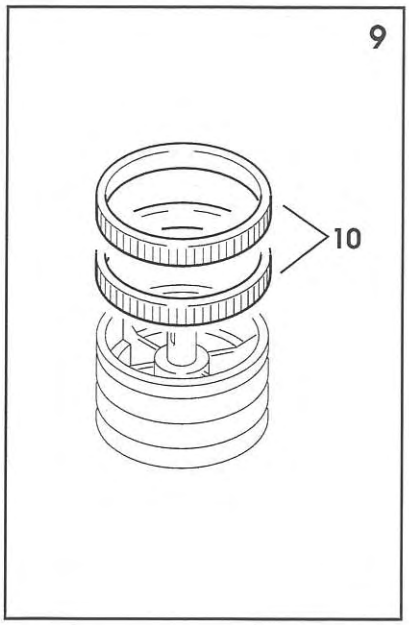
9
10

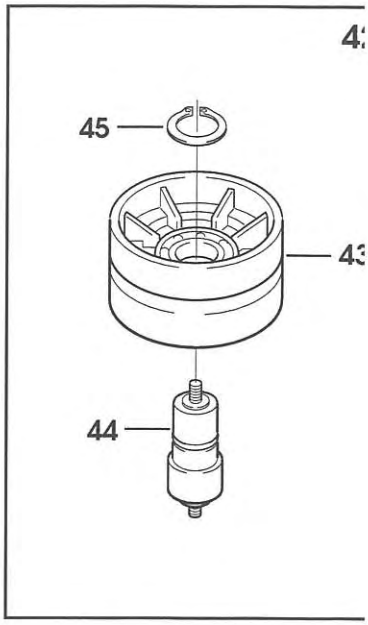
45
44

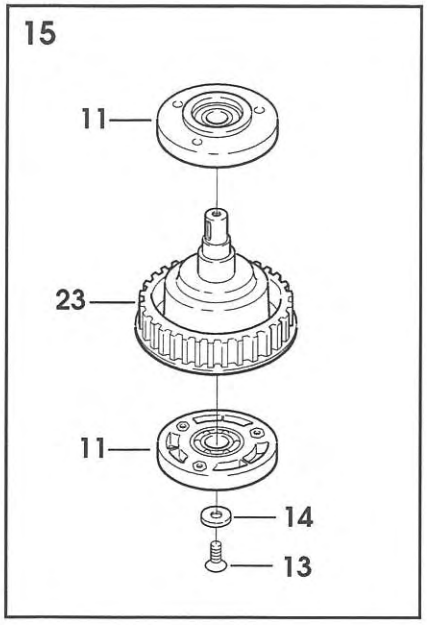
15
11
23
11
14
13

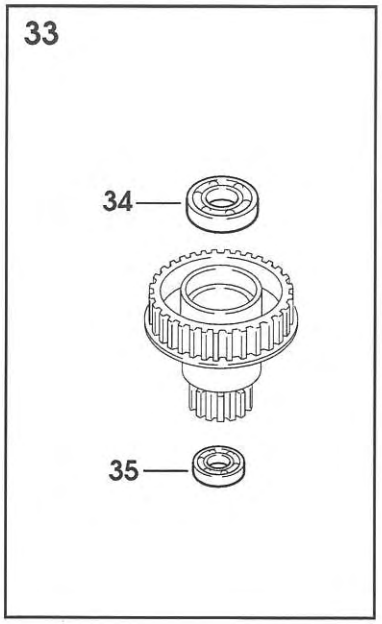
33
34
35

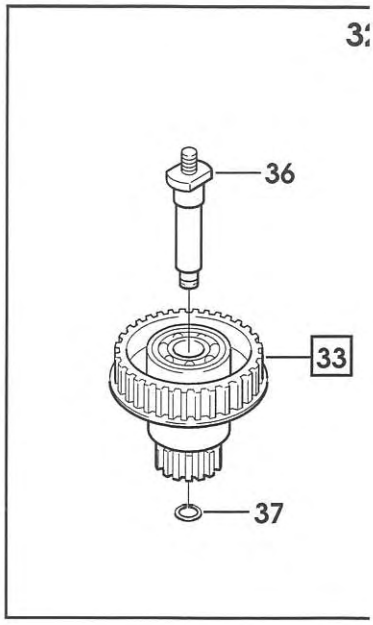
36
33
37

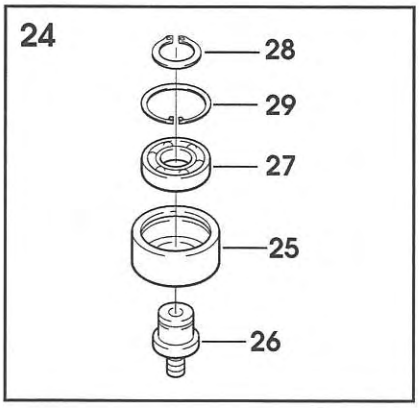
24
28
29
27
25
26

4827 **FAMSM11XL33SP** **SM11-SP NASTRATRICE**

Pos.	Q.tà	UM	Codice	NuovoCodice	Descrizione
1	2	PZ	S3801458ZZZ		CUSTODIA VOL.USCITA VERTI.PG11
2	2	PZ	S3801455ZZZ		INSERTO MASCHIO 4 POLI 3P+T
3	2	PZ	S3801616ZZZ		GUAINA FLESSIBILE /12 mm 450
4	4	PZ	S3800936A		RACCORDO PG11 PER GUAINA /12
5	1	PZ	S3801703ZZZ		CAVO VIN.4X1,5 MT.5 X 3F
6	1	PZ	S3801704ZZZ		CAVO VIN.3X1,5 MT.5 X MF
7	8	PZ	S3800145ZZZ		TERMINALE A OCCHIELLO/4 ROSSO
8	2	PZ	S3803441ZZZ		MOT MULTITENS H63 A4 KW0,12 B1
9	2	PZ	S3803443ZZZ		MOT MULTITENS H63 A4 KW0,12 B1
10	2	PZ	S3802416ZZZ		MOTORE 220V 60HZ MH63 SFACC. 1
11	2	PZ	S3803447ZZZ		MOT MULTITENS MH63 C4 KW0,12 B
12	2	PZ	S3803450ZZZ		MOT MULTITENS MH63 C4 KW0,12 B
13	2	PZ	S3801885ZZZ		VENTOLA X MOTORE SFACC.F.63

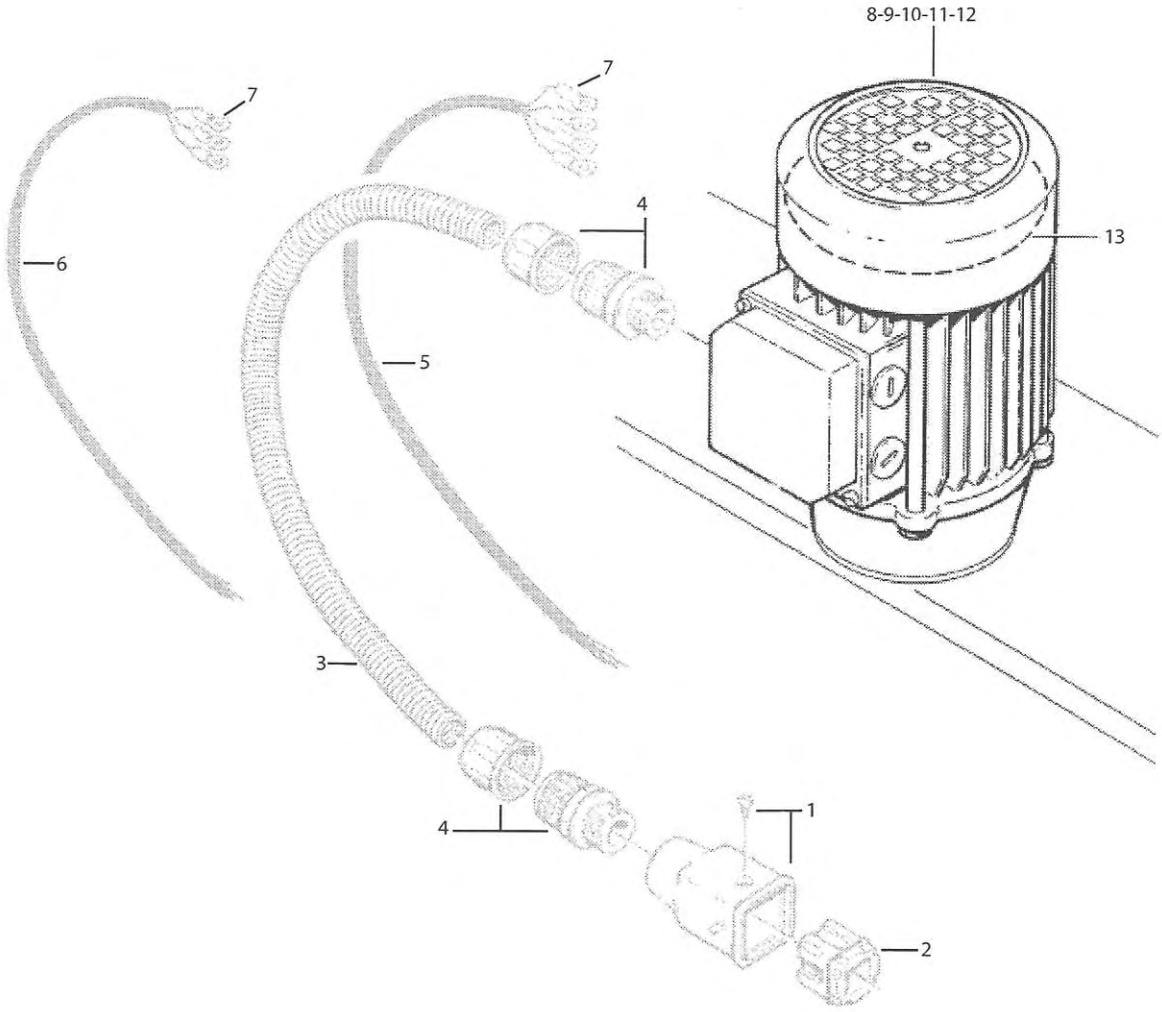
8-9-10-11-12
7
7
4
13
6
5
3
4
1
2

10162A/1 GRUPPO LEVE

Pos.	Q.tà	UM	Codice	NuovoCodice	Descrizione
1	1,0000	PZ	4.3.05179	S4305179ZZZ	LEVA ANT. DX CON BRONZINE SM11
2	2,0000	PZ	3.5.01577	S3501577ZZZ	BRONZINA XL
3	1,0000	PZ	4.3.05180	S4305180ZZZ	LEVA POST. DX CON BRONZINE SM1
4	1,0000	PZ	4.3.05181	S4305181ZZZ	LEVA ANT. SX CON BRONZINE SM11
5	1,0000	PZ	4.3.05182	S4305182ZZZ	LEVA POST. SX CON BRONZINE SM1
6	4,0000	PZ		SBC0001667	Bussola perni leve SM11-S
7	4,0000	PZ	3.4.00400.92	S340040092Z	ANELLO ARRESTO X ALBERO 35 BR.
8	4,0000	PZ	3.3.07484.93	S330748493Z	RONDELLA PERNI MOTORIZZAZIONE
9	4,0000	PZ	3.3.02215.93	S330221593A	RONDELLA /6,5/30X5
10	4,0000	PZ	3.4.00053.93	S340005393Z	VITE TSVEI M6X16 ZINCATA
11	2,0000	PZ	4.5.05777.93	S450577793Z	BARRA UNIONE LEVE CON BUSSOLE
12	2,0000	PZ	3.3.24829.93A	S332482993A	PERNO ATTACCO BARRA CENTRICO S
13	2,0000	PZ	3.3.24830.93A	S332483093A	PERNO ATTACCO BARRA ECCENTRICO
14	4,0000	PZ	3.3.10041.93	S331004193Z	DISTANZIALE X TIRANTI LEVE
15	4,0000	PZ	3.4.00438.93	S340043893Z	DADO AUTOBLOCCANTE M10 BASSO
16	4,0000	PZ	3.4.00219.93	S340021993Z	RONDELLA PIANA X VITE M10 ZINC
17	2,0000	PZ	3.2.01037.93	S320103793Z	TIRANTE X CATENA SM/XL/3M
18	2,0000	PZ	3.3.05605.93	S330560593Z	RONDELLA /3/10X3 ZINCATA
19	1,0000	PZ	3.3.06185.92	S330618592Z	VITE SPEC.TC M3X25
20	3,0000	PZ	3.4.01014.93	S340101493Z	DADO AUTOBLOCCANTE M3 ZINCATO
21	1,0000	PZ	3.3.05604.93	S330560493Z	BLOCCHETTO FISS.CATENA
22	2,0000	PZ	3.4.00905.92	S340090592Z	ANELLO SICUREZZA 3,2 DIN 6799
23	2,0000	PZ	3.3.05602.93	S330560293Z	VITE TENDICAT.DX/SX SM4/F-104
24	5,0000	PZ	3.4.00002.93	S340000293Z	DADO M6 ZINCATO
25	2,0000	PZ	3.3.05603.93	S330560393Z	FORCELLA SINISTROSA F-104
26	1,0000	PZ	3.3.05899.93	S330589993Z	FORCELLA DESTRORSA SM4/F-104
27	3,0000	PZ	3.3.06184.92	S330618492Z	VITE SPEC.TC M3X20
28	1,0000	PZ	3.4.01225	S3401225ZZZ	SPEZZ.CAT P=3/8 L=60 PASSI CM CON FALSA A 3 RULLI
29	1,0000	PZ	3.4.00946	S3400946ZZZ	SPEZZONE CAT P=3/8 L=41 PASSI APERTI
30	1,0000	PZ	3.3.25642.90A	S332564290A	VITE DI REG GUIDE MOT - SM11 MOTORIZZAZIONI
31	1,0000	PZ	3.4.04025.81A	S340402581A	SUPPORTO FLANGIATO SF12 "NSK"
32	4,0000	PZ	3.4.00279.93	S340027993Z	VITE TSVEI M8X25 ZINC.
33	2,0000	PZ	3.3.08736.93	S330873693Z	BUSSOLA SPINATA
34	2,0000	PZ	3.4.01022.92	S340102292Z	SPINA ELASTICA D4X30 BRUNITA
35	1,0000	PZ	3.4.02700	S3402700ZZZ	MANOV "ELESA" MT.80 AS 10X10
36	1,0000	PZ	3.5.00506.93	S350050693Z	RONDELLA FISSAGGIO MOTORI
37	1,0000	PZ	3.4.00516.93	S340051693Z	VITE M5 X 12
38	1,0000	PZ	3.3.10019	S3310019ZZZ	CHIOCCIOLA X LEVA 800af
39	5,0000	PZ	3.3.07876.93	S330787693Z	VITE TE M6X16 SPEC.
40	1,0000	PZ	3.3.10036.93	S331003693Z	RONDELLA SPECIALE X BARRIERA 8

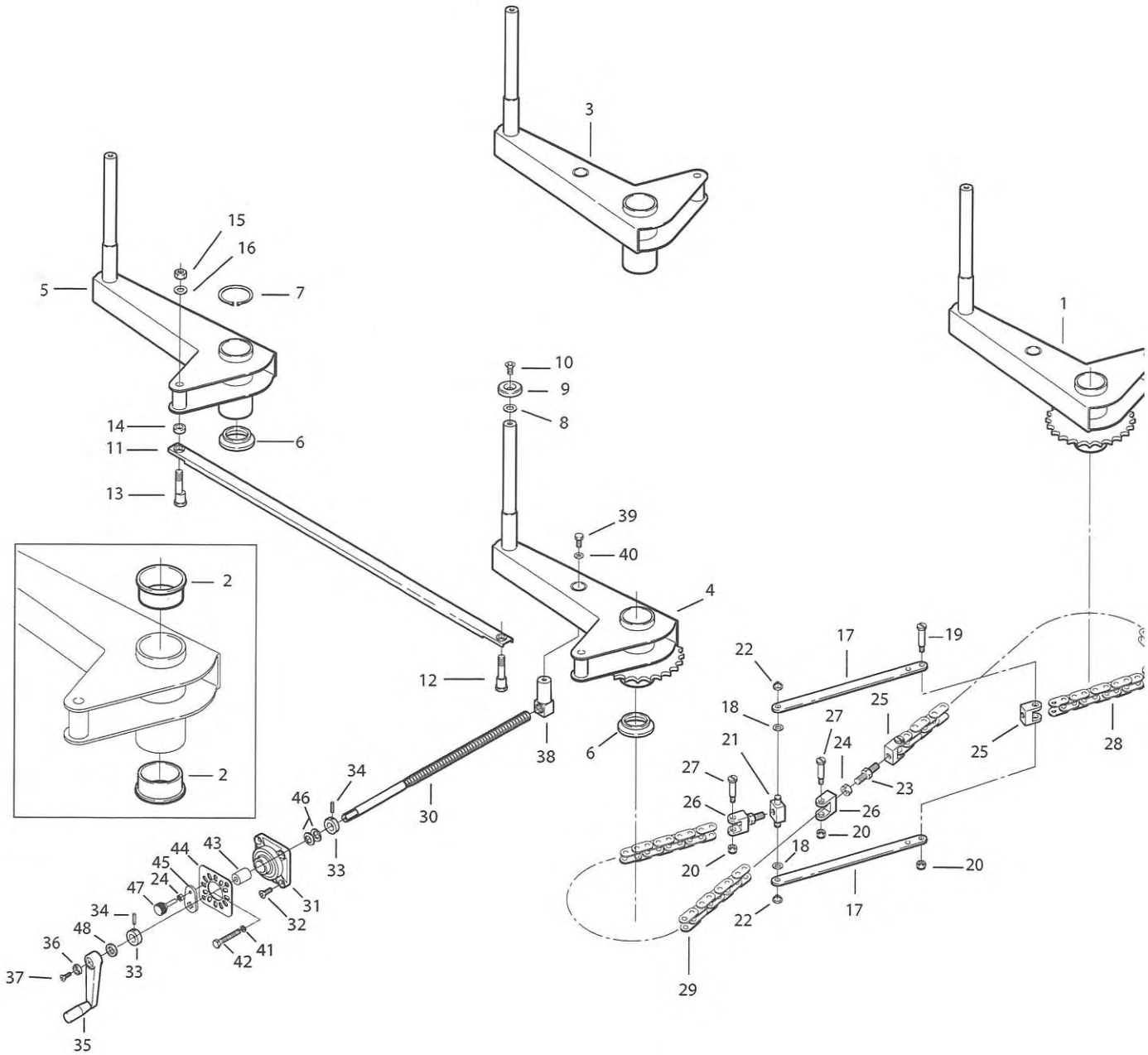
3
15
16
5
7
1
10
9
8
14
11
6
13
39
40
2
4
2
17
19
22
12
18
25
27
24
21
38
6
25
28
27
23
34
26
26
46
30
20
44
43
18
33
45
24
20
20
47
31
34
32
17
48
22
36
41
42
33
37
29
35

10162A/2 GRUPPO LEVE

Pos.	Q.tà	UM	Codice	NuovoCodice	Descrizione
41	2	PZ		S3400012393Z	RONDELLA PIANA PER VITE M8 ZINC.
42	2	PZ		S340058393Z	VITE TE M8x50 ZINC.
43	2	PZ		S330638293A	DISTANZIALE Ø8,5/20x25 SM11
44	1	PZ		SBC0002440V	PIASTRA PER BLOCCO REGOLAZIONE MOTORIZ.
45	1	PZ		S321031993A	PIASTRINA DI FISSAGGIO MANOVELLA S11T
46	14	PZ		S340146092Z	MOLLA A TAZZA 12,2/25x0,9 BRUNITA
47	2	PZ		S340378900A	MANOPOLA ELESA BT.20p-M6x40 S11Y-KYOWA
48	1	PZ		S330873793Z	RONDELLA

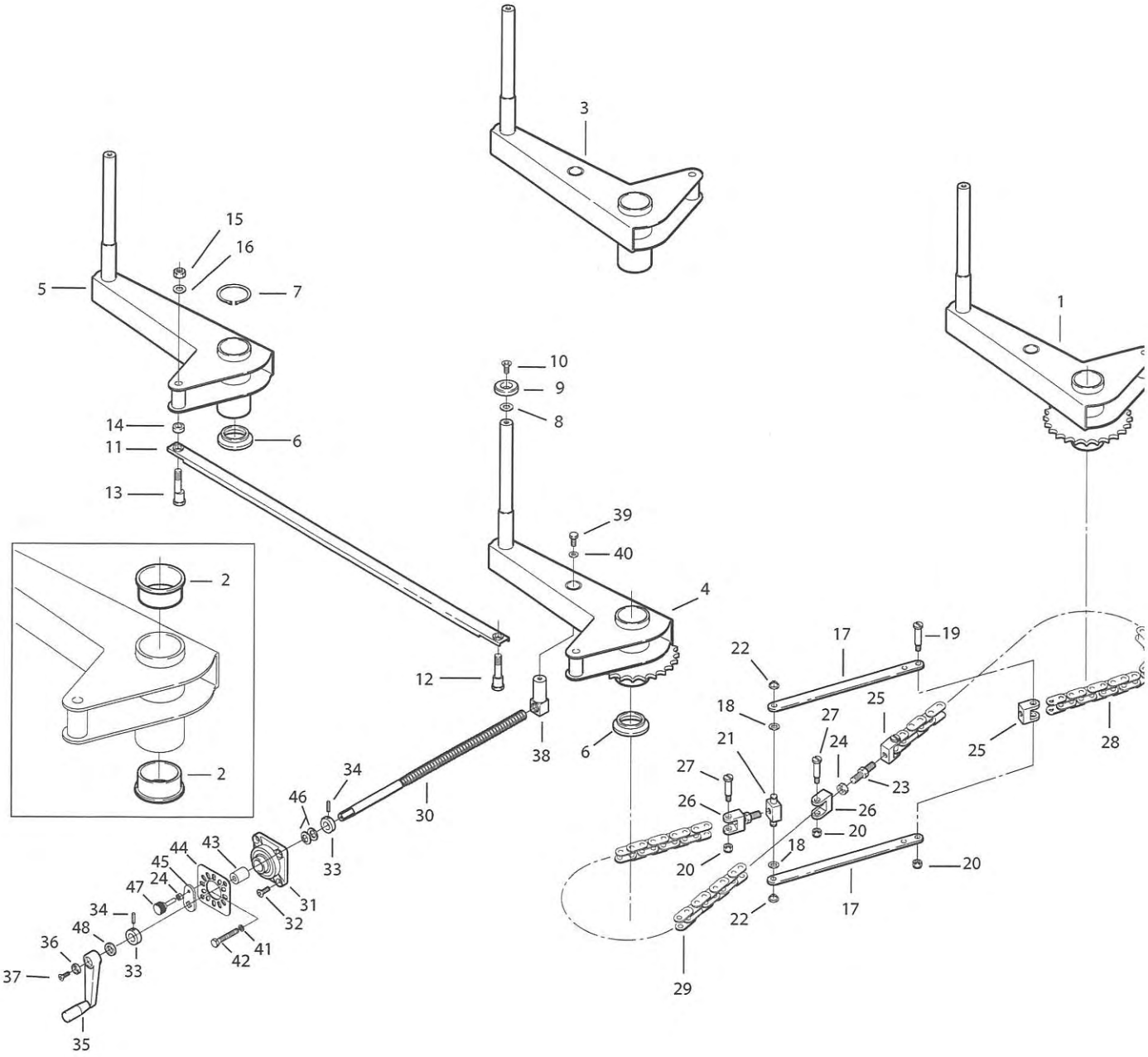
3
15
16
5
7
1
10
9
8
14
11
6
13
39
40
2
4
2
17
19
22
12
18
25
27
24
21
38
6
25
28
34
27
23
46
26
26
30
20
33
18
44
43
45
20
20
24
47
31
34
32
22
17
48
36
41
42
33
37
29
35

10163 GRUPPO CHIUDIFALDE FAMSM11XL33SP SM11-SP NASTRATRICE

Pos.	Q.tà	UM	Codice	NuovoCodice	Descrizione
1	1,0000	PZ		SBA0001107	Supporto chiudifalde c/inserti
2	2,0000	PZ	3.2.11744.93A	S321174493A	PIASTRINA FILETTATA SM116
3	6,0000	PZ	3.4.00122.93	S340012293Z	VITE TCEI M8X20 ZINCATA
4	18,000	PZ	3.4.00123.93	S340012393Z	RONDELLA PIANA X VITE M8 ZINC.
5	10,000	PZ	3.4.00063.92	S340006392Z	ROND ELAST.GROWER DIN 7980 M8
6	1,0000	PZ		SBC0000811V	PIASTRINA 7536-4T M2201
7	12,000	PZ	3.4.00720.93	S340072093Z	VITE TESTA MEZZA TONDA M5X12 CROCE
8	1,0000	PZ		SBA0001111	Carter sup. chiudifalde c/inse
9	14,000	PZ	3.4.00061.93	S340006193Z	RONDELLA PIANA X VITE M5 ZINC.
10	1,0000	PZ	3.3.06351.93	S330635193Z	(P) PERNO /12X100 SM11 ZINCATO
11	2,0000	PZ	3.4.00062.93	S340006293Z	RONDELLA PIANA X VITE M12 ZINC
12	2,0000	PZ	3.4.00945.92	S340094592Z	ANELLO DI SICUREZZA 8 DIN 6799
13	1,0000	PZ		SBA0001109	Braccio chiudifalde c/inserti
14	1,0000	PZ	3.3.24787.90A	S332478790A	DIST PER ARM CHIUDIF SM11
15	2,0000	PZ	3.4.04038.00A	S340403800A	SUPPORTO "NSK" UBPF 202 SM11-2
16	2,0000	PZ	3.4.00584.93	S340058493Z	VITE TCEI M8X16
17	2,0000	PZ	3.4.02107.92	S340210792Z	RONDELLA DENT.EST.X VITE M8
18	6,0000	PZ	3.3.05356.93	S330535693Z	VITE TE M6X12 SPEC.
19	6,0000	PZ	3.4.00006.93	S340000693Z	RONDELLA DENTELLATA X VITE M6
20	4,0000	PZ	3.4.00324.93	S340032493Z	VITE TE M8X16 ZINCATA
21	1,0000	PZ	4.7.12291.00A	S471229100A	CHIUDIFALDA POST.ASS.800rf/3M
22	1,0000	PZ	4.4.07508.93A	S440750893A	CHIUDIFALDA ASS.800rf/3M MOD.3
23	1,0000	PZ	3.3.10710.92	S331071092Z	PERNO ATTACCO CHIUDIFALDA
24	2,0000	PZ		S3400193ZZZ	CUSCINETTO 6000-2RS
25	2,0000	PZ	3.3.11407.93	S331140793Z	DISTANZIALE X CUSCINETTO
26	1,0000	PZ	3.3.06344.93	S330634493A	PERNO /12X51 SM11 ZINCATO
27	1,0000	PZ	3.4.01016.93	S340101693Z	TESTA A SNODO M12X1,25 ZINCATA
28	2,0000	PZ	3.3.23040.93A	S332304093A	DIST X CERN CIL. CHIUDIF 800RF
29	2,0000	PZ		SBC0000845T	Distanziale su braccio chiudif
30	2,0000	PZ	3.1.02258.00A	S310225800A	DISTANZIALE PER CILINDRO ø 25 S
31	1,0000	PZ	3.3.06342.93	S330634293Z	PERNO FORATO /5,25/8X51 ZINC
32	1,0000	PZ	3.3.23044.93A	S332304493A	PERNO PER CHIUDIF POST. ZINC.8
33	1,0000	PZ	3.4.01010.93	S340101093Z	TESTA A SNODO M10X1,25 ZINCATA
34	2,0000	PZ		SBC0000843T	Distanziale chiudifalda poster
35	2,0000	PZ	3.3.07877.93	S330787793Z	VITE SPEC. TE M6X10 ZINC.
36	1,0000	PZ	3.4.02245.93	S340224593Z	VITE TCEI M5X65 ZINC.
37	10,000	PZ	3.4.00175.93	S340017593Z	RONDELLA PIANA X VITE M6 ZINC.
38	1,0000	PZ	3.4.00258.93	S340025893Z	DADO AUTOBLOCCANTE M6 ZINC.
39	2,0000	PZ	3.2.01254.93	S320125493Z	SQUAD FIS.CHIUD.SM11/XL33 120a
40	4,0000	PZ	3.4.00051.93	S340005193Z	VITE TCEI M6X12 ZINCATA
41	1,0000	PZ	3.2.01255.93	S320125593Z	PIASTR FILET ZINC SM11/12AF/XL
42	1,0000	PZ	3.2.09162.84A	S320916284A	CHIUDIFALDA ANT.SM11-XL33 INOX
43	2,0000	PZ	3.3.25760.93A	S332576093A	DISTANZIALE SUPP. CHIUDIFALDE
44	2,0000	PZ		S340006792Z	ANELLO ELASTICO PER ALBERO D.15
45	1,0000	PZ		SBA0001087	Traversa assemblata
46	8,0000	PZ	3.4.00589.93	S340058993Z	VITE TCEI M8X14 ZINCATA
47	2,0000	PZ	3.4.00283.93	S340028393Z	DADO AUTOBLOCCANTE M8 ZINCATO
50	2,0000	PZ	3.8.06056.00A	S380605600A	RACCORDO DIRITTO "BVND-M207" T
51	2,0000	PZ	3.8.05948.00A	S380594800A	DADO PER BOCCHETTONE M20X1.5 G
52	3,0000	M	3.8.05097	S3805097ZZZ	GUAINA NERA TIPO VOHG-17B
53	1,0000	PZ	3.2.06356.93A	S320635693A	SQUADRETTA ATTACCO BANDELLA SA
54	2,0000	PZ	3.4.00329.93	S340032993Z	VITE TE M5X16 ZINCATA
55	1,0000	PZ	4.7.09474.00A	S470947400A	CHIUDIFALDE LATERALE REGOLAB.
56	2,0000	PZ	3.4.00225.92	S340022592Z	GRANO EIPP M6X20 BRUNITO
57	2,0000	PZ	4.6.01979.03	S460197903Z	POMOLO COMP.
58	2,0000	PZ	3.4.00910.93	S340091093Z	VITE TCEI M8X70 ZINC.
59	10,000	PZ	3.4.00123.93	S340012393Z	RONDELLA PIANA X VITE M8 ZINC.
60	2,0000	PZ	3.4.00258.93	S340025893Z	DADO AUTOBLOCCANTE M6 ZINC.
61	4,0000	PZ	3.4.00051.93	S340005193Z	VITE TCEI M6X12 ZINCATA

23 febbraio 2004

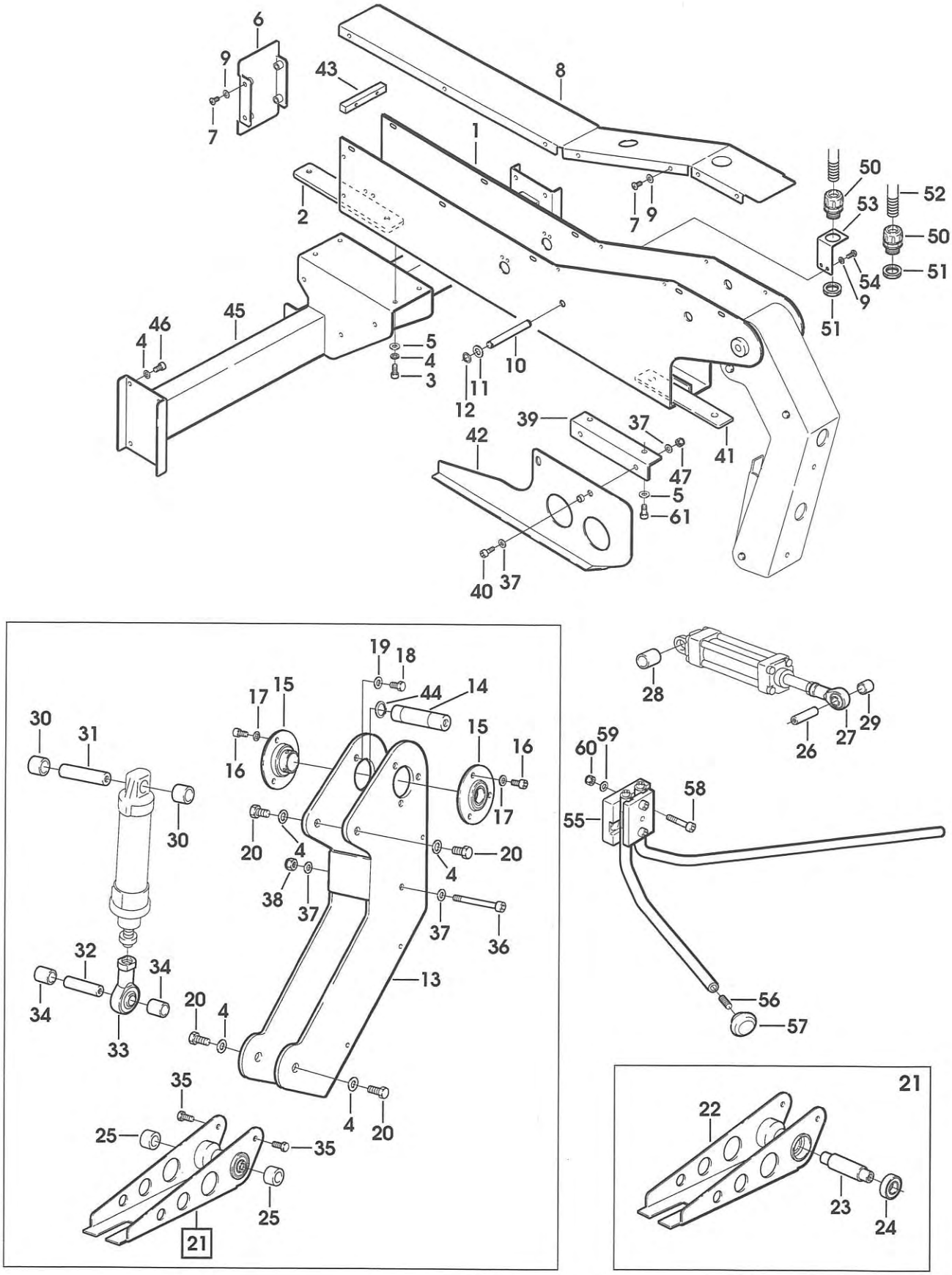
6
9
7
43
8
1
2
7
9
50
53
52
50
51
54
9
51
45
46
4
5
4
3
10
11
12
39
37
42
41
47
5
61
40
37
19
18
44
14
17
15
15
16
16
17
30
31
30
20
4
20
4
38
37
37
36
32
34
34
33
13
20
4
35
25
35
4
20
25
21
28
29
27
26
60
59
58
55
56
57
21
22
23
24

10164/1 GRUPPO COLONNE FAMSM11XL33SP SM11-SP NASTRATRICE

Pos.	Q.tà	UM	Codice	NuovoCodice	Descrizione
1	2,0000	PZ		SBA0001110	Colonna fissa assemblata
2	2,0000	PZ	4.5.05798.47	S450579847Z	COLONNA FISSA CON INSERTI SM11
4	4,0000	PZ	3.3.29769.93A	S332976993A	PIASTRINA FISSAGGIO COLONNE
5	8,0000	PZ	3.4.01365.92	S340136592Z	GRANO EIPC DENTELLATO M8X10 BR
6	8,0000	PZ	3.4.00584.93	S340058493Z	VITE TCEI M8X16
7	8,0000	PZ	3.4.00123.93	S340012393Z	RONDELLA PIANA X VITE M8 ZINC.
8	1,0000	PZ		SBA0001146	Traversa superiore assemblata
9	1,0000	PZ		SBA0001132	Traversa superiore ass.
10	1,0000	PZ		SBC0000862T	VITE DI SOLLEVAMENTO
11	2,0000	PZ	3.3.15792.93A	S331579293A	BUSSOLA X VITE SOLLEVAMENTO S2
12	2,0000	PZ	3.4.01022.92	S340102292Z	SPINA ELASTICA D4X30 BRUNITA
13	2,0000	PZ	3.1.00583	S3100583ZZZ	BUSSOLA
14	4,0000	PZ		SBC0000868	COPPIA CONICA A DENTI DIRITTI
15	4,0000	PZ	3.4.00142.93	S340014293Z	VITE TCEI M4X25 ZINCATA
16	1,0000	PZ		SBC0000856T	Albero rinvio conico
17	1,0000	PZ		SBA0001153	Carter traversa superiore c/in
18	2,0000	PZ	3.3.24778.92A	S332477892A	DIST PER PIGNONE SM116
19	2,0000	PZ	4.6.04244.05A	S460424405A	SUPPORTO CON CUSCINETTO
20	4,0000	PZ	3.4.00026.93	S340002693Z	VITE TE M6X16 ZINCATA
21	4,0000	PZ	3.4.00002.93	S340000293Z	DADO M6 ZINCATO
22	10,000	PZ	3.4.00175.93	S340017593Z	RONDELLA PIANA X VITE M6 ZINC.
23	1,0000	PZ	3.4.02700	S3402700ZZZ	MANOV "ELESA" MT.80 AS 10X10
24	1,0000	PZ	3.4.00516.93	S340051693Z	VITE M5 X 12
25	1,0000	PZ	3.5.00506.93	S350050693Z	RONDELLA FISSAGGIO MOTORI
26	8,0000	PZ	3.4.01749.93	S340174993Z	VITE TBEI M6X12 ZINC.
27	2,0000	PZ		SBA0001103	Colonna scorrevole assemblata
28	2,0000	PZ		SBA0001102	Colonna scorrevole c/inserti
29	16,000	PZ	3.2.05673.96	S320567396Z	PIASTR FIX BEARING TROPICAL
30	24,000	PZ	3.4.02623	S3402623ZZZ	(C) CUSCINETTO A SFERE SIAT 20
31	16,000	PZ	3.3.13486.93	S331348693Z	VITE PER CUSCINETTO SIAT-2000
32	8,0000	PZ	3.3.13489.96B	S331348996B	RONDELLA 18/7 SP.1mm SA2/SR4 T
33	8,0000	PZ	3.3.13488.93	S331348893Z	RONDELLA SIAT 2000 ZIN.
35	4,0000	PZ	3.4.00577.93	S340057793Z	VITE TCEI M6X16 ZINCATA
36	2,0000	PZ	4.4.05884.47A	S440588447A	SUPPORTO CHIOCCIOLA ASS.S2
37	2,0000	PZ	3.1.01572.00A	S310157200A	CHIOCCIOLA PER COLONNA S2
38	2,0000	PZ	3.7.00377.93A	S370037793A	MOLLA PER COLONNE SM116

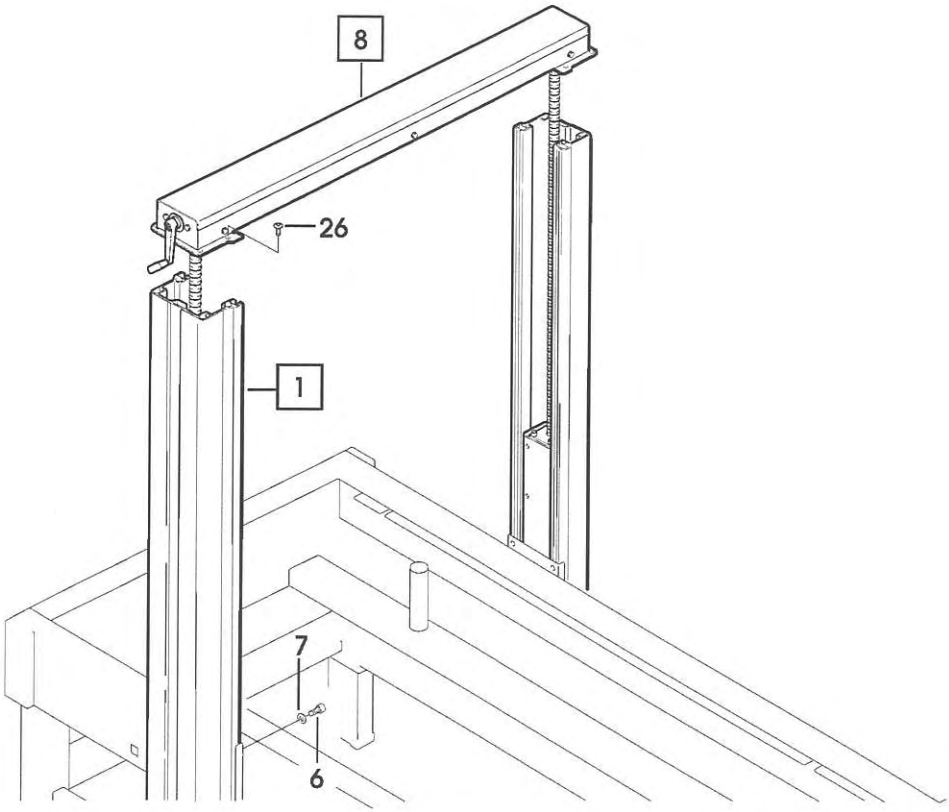
8
26
1
7
6

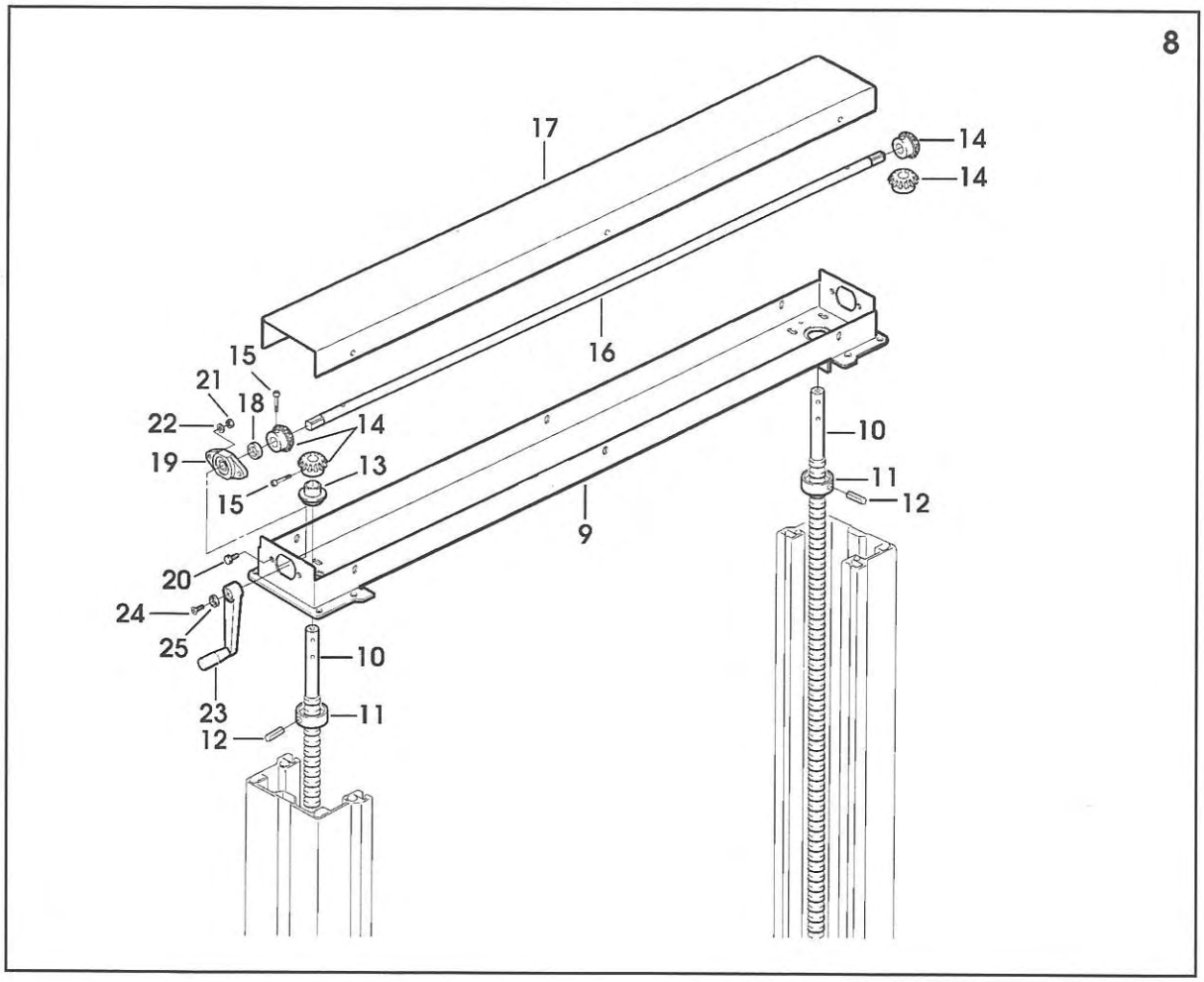
8
17
14
14
16
15
21
18
22
14
19
13
15
10
11
12
9
20
24
25
10
23
11
12

10164/2 GRUPPO COLONNE FAMSM11XL33SP SM11-SP NASTRATRICE

Pos.	Q.tà	UM	Codice	NuovoCodice	Descrizione
1	2,0000	PZ		SBA0001110	Colonna fissa assemblata
2	2,0000	PZ	4.5.05798.47	S450579847Z	COLONNA FISSA CON INSERTI SM11
4	4,0000	PZ	3.3.29769.93A	S332976993A	PIASTRINA FISSAGGIO COLONNE
5	8,0000	PZ	3.4.01365.92	S340136592Z	GRANO EIPC DENTELLATO M8X10 BR
6	8,0000	PZ	3.4.00584.93	S340058493Z	VITE TCEI M8X16
7	8,0000	PZ	3.4.00123.93	S340012393Z	RONDELLA PIANA X VITE M8 ZINC.
8	1,0000	PZ		SBA0001146	Traversa superiore assemblata
9	1,0000	PZ		SBA0001132	Traversa superiore ass.
10	1,0000	PZ		SBC0000862T	VITE DI SOLLEVAMENTO
11	2,0000	PZ	3.3.15792.93A	S331579293A	BUSSOLA X VITE SOLLEVAMENTO S2
12	2,0000	PZ	3.4.01022.92	S340102292Z	SPINA ELASTICA D4X30 BRUNITA
13	2,0000	PZ	3.1.00583	S3100583ZZZ	BUSSOLA
14	4,0000	PZ		SBC0000868	COPPIA CONICA A DENTI DIRITTI
15	4,0000	PZ	3.4.00142.93	S340014293Z	VITE TCEI M4X25 ZINCATA
16	1,0000	PZ		SBC0000856T	Albero rinvio conico
17	1,0000	PZ		SBA0001153	Carter traversa superiore c/in
18	2,0000	PZ	3.3.24778.92A	S332477892A	DIST PER PIGNONE SM116
19	2,0000	PZ	4.6.04244.05A	S460424405A	SUPPORTO CON CUSCINETTO
20	4,0000	PZ	3.4.00026.93	S340002693Z	VITE TE M6X16 ZINCATA
21	4,0000	PZ	3.4.00002.93	S340000293Z	DADO M6 ZINCATO
22	10,000	PZ	3.4.00175.93	S340017593Z	RONDELLA PIANA X VITE M6 ZINC.
23	1,0000	PZ	3.4.02700	S3402700ZZZ	MANOV "ELESA" MT.80 AS 10X10
24	1,0000	PZ	3.4.00516.93	S340051693Z	VITE M5 X 12
25	1,0000	PZ	3.5.00506.93	S350050693Z	RONDELLA FISSAGGIO MOTORI
26	8,0000	PZ	3.4.01749.93	S340174993Z	VITE TBEI M6X12 ZINC.
27	2,0000	PZ		SBA0001103	Colonna scorrevole assemblata
28	2,0000	PZ		SBA0001102	Colonna scorrevole c/inserti
29	16,000	PZ	3.2.05673.96	S320567396Z	PIASTR FIX BEARING TROPICAL
30	24,000	PZ	3.4.02623	S3402623ZZZ	(C) CUSCINETTO A SFERE SIAT 20
31	16,000	PZ	3.3.13486.93	S331348693Z	VITE PER CUSCINETTO SIAT-2000
32	8,0000	PZ	3.3.13489.96B	S331348996B	RONDELLA 18/7 SP.1mm SA2/SR4 T
33	8,0000	PZ	3.3.13488.93	S331348893Z	RONDELLA SIAT 2000 ZIN.
35	4,0000	PZ	3.4.00577.93	S340057793Z	VITE TCEI M6X16 ZINCATA
36	2,0000	PZ	4.4.05884.47A	S440588447A	SUPPORTO CHIOCCIOLA ASS.S2
37	2,0000	PZ	3.1.01572.00A	S310157200A	CHIOCCIOLA PER COLONNA S2
38	2,0000	PZ	3.7.00377.93A	S370037793A	MOLLA PER COLONNE SM116

21 giugno 2004

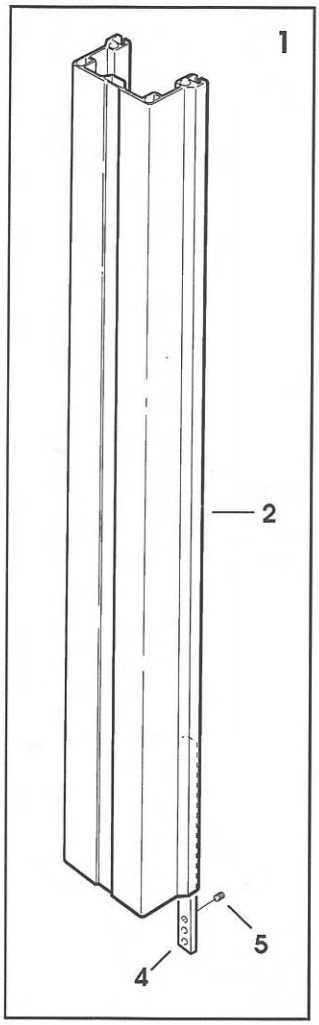
1
2
5
4

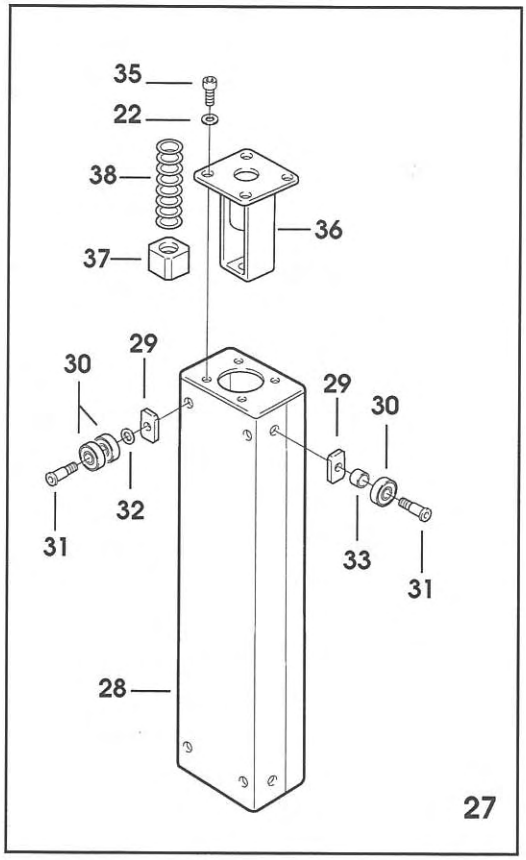
35
22
38
36
37
29
30
29
30
32
31
33
31
28
27

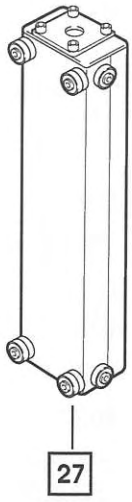
27

10165 PROTEZIONE ANTINFORTUNISTICA FAMSM11XL33SP SM11-SP NASTRATRICE

Pos.	Q.tà	UM	Codice	NuovoCodice	Descrizione
1	2,0000	PZ		SBA0001065	Assieme sportello L=430
2	2,0000	PZ		SBA0001067	Assieme sportello L=770
3	2,0000	PZ	3.8.01095	S3801095ZZZ	MANIGLIA M443/110
4	62,000	PZ	3.4.00577.93	S340057793Z	VITE TCEI M6X16 ZINCATA
5	2,0000	PZ		SBA0001070	Pannello fisso con inserti
6	4,0000	PZ		SBC0000724V	Staffa fissaggio protezione
8	10,000	PZ	3.4.00033.93	S340017593Z	RONDELLA PIANA X VITE M6 ZINC.
9	4,0000	PZ		SBA0001112	Montante c/inserti
10	16,000	PZ	3.4.00122.93	S340012293Z	VITE TCEI M8X20 ZINCATA
11	16,000	PZ	3.4.00063.92	S340006392Z	ROND ELAST.GROWER DIN 7980 M8
12	2,0000	PZ	3.2.11752.47A	S321175247A	PIASTR PER AGGANCIO A MOLLA SM
13	8,0000	PZ	3.4.00112.93	S340011293Z	VITE TCEI M5X16 ZINCATA
14	8,0000	PZ	3.4.00175.93	S340017593Z	RONDELLA PIANA X VITE M6 ZINC.
15	4,0000	PZ	3.3.21083.93A	S332108393A	PIASTR FIX STAFFE HM11-T/SM116
16	2,0000	PZ	3.4.01707	S3401707ZZZ	AGGANCIO X BLOCCO A SCATTO T33
17	2,0000	PZ	3.4.01601	S3401601ZZZ	BLOCCO A SCATTO SPEC.F144
18	8,0000	PZ	3.4.00516.93	S340051693Z	VITE M5 X 12
19	20,000	PZ	3.4.00061.93	S340006193Z	RONDELLA PIANA X VITE M5 ZINC.
20	20,000	PZ	3.4.00259.93	S340025993Z	DADO AUTOBLOCCANTE M5 ZINCATO
21	2,0000	PZ	3.2.11751.47A	S321175147A	STAF FIX SPORTELLI SM11-2000/S
22	2,0000	PZ	3.2.07852.47A	S320785247A	SQUAD INTER DI SAFETY
23	8,0000	PZ	3.4.00318.93	S340031893Z	VITE TCEI M5X12 ZINCATA
24	8,0000	PZ	3.4.00468.93	S340046893Z	RONDELLA TRIPLA X VITE M5 ZINC
25	4,0000	PZ	3.4.00403.93	S340040393Z	VITE M5 X 16
26	8,0000	PZ	3.4.03980.00A	S340398000A	CERN -ELESA- CFA.65 CH-6 COD.
27	3,0000	PZ	3.2.05806.17A	S320580617A	PIASTRINA DI CHIUSURA HM11-T
28	16,000	PZ	3.4.00720.93	S340072093Z	VITE TESTA MEZZA TONDA M5X12 CROCE
29	1,0000	PZ	4.5.04808.17	S450480817Z	SUPPORTO INT.C/INSERTI HM11-T
31	1,0000	PZ		SBC0000888V	TRAVERSA UNIONE PROTEZIONI

23 febbraio 2004

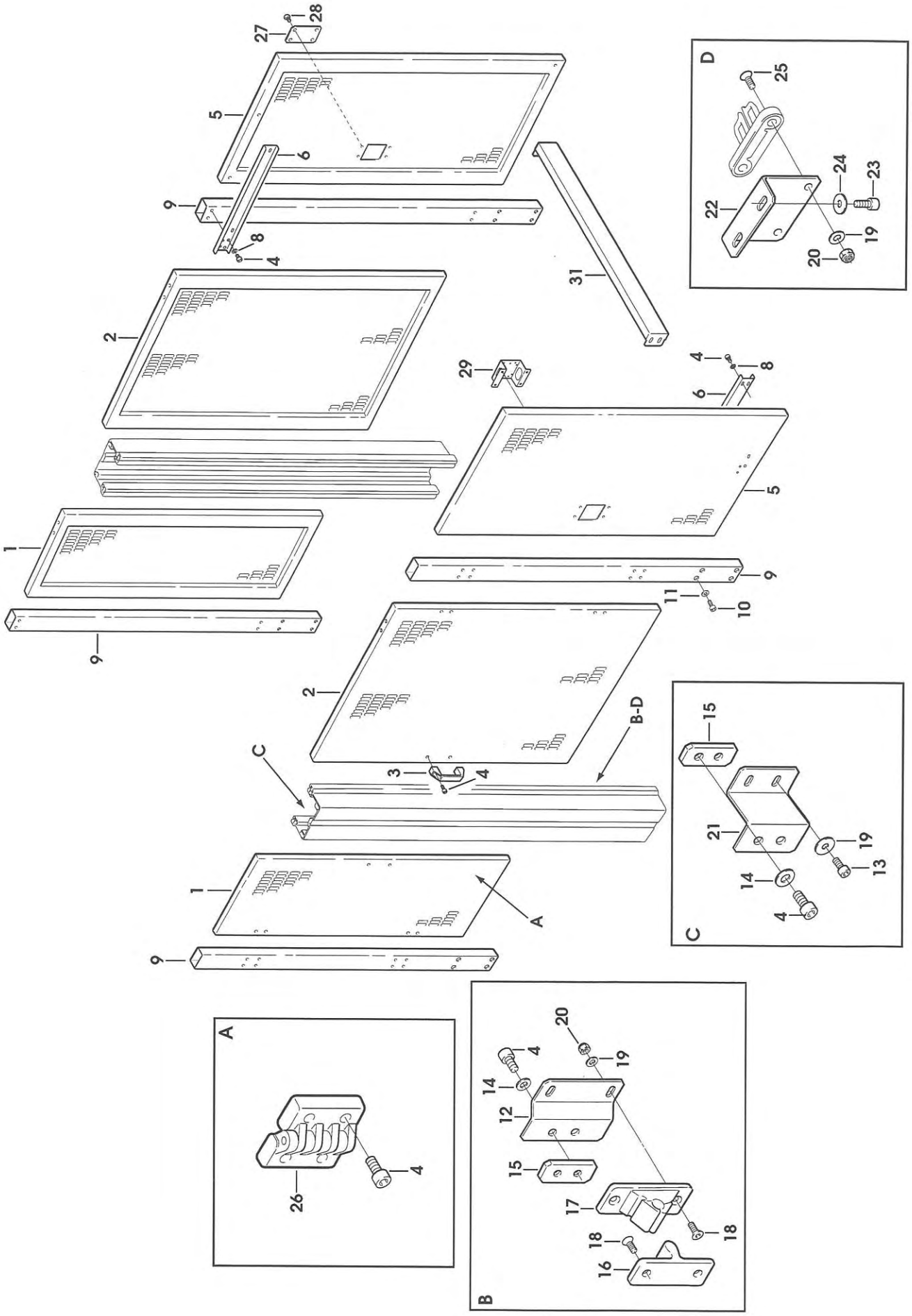

SM11-SP/XL33-SP Feb. 2004 Fig. **10165**

10166 IMPIANTO PNEUMATICO FAMSM11XL33SP SM11-SP NASTRATRICE

Pos.	Q.tà	UM	NuovoCodice	Descrizione
1	1,0000	PZ	SCB0000026	GR.COMANDO PNEUMATICO ASS.VALVOLA F/R AVV.PROGRESS.
2	1,0000	PZ	SCB0000067	GR.COMANDO PNEUMATICO ASS.SM11-S
3	1,0000	PZ	SCB0000070	GR.COMANDO PNEUMATICO ASS.VALVOLA F/R AVV.PROGRESS.
4	1,0000	PZ	SCB0000136	GR.COMANDO PNEUMATICO ASS. KYOWA

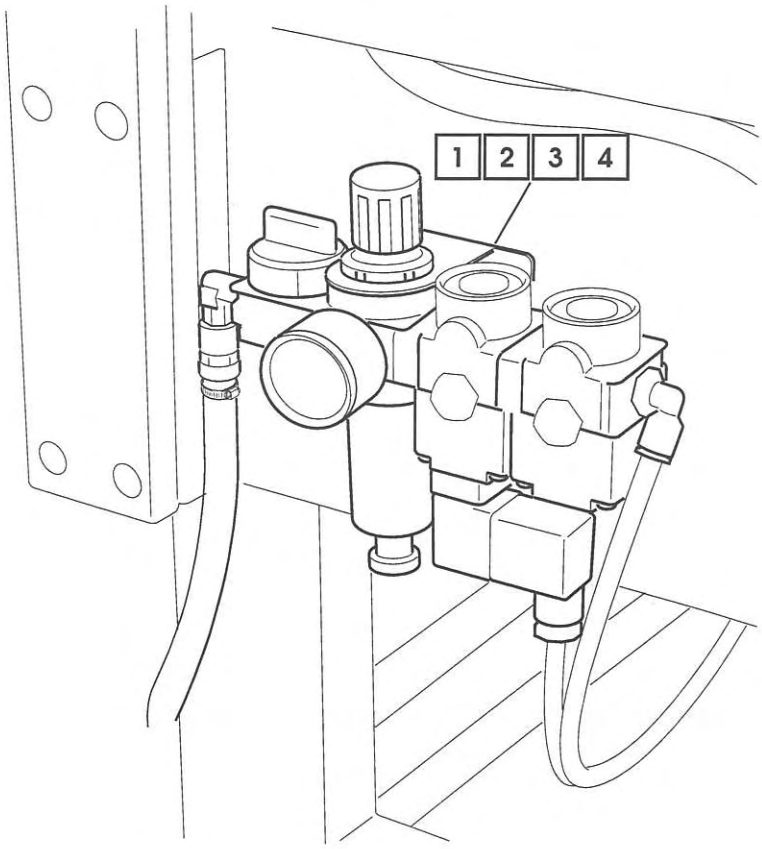
1
2
3
4

10167 GRUPPO IMPIANTO ELETTRICO FAMSM11XL33SP SM11-SP NASTRATRICE

Pos.	Q.tà	UM	Codice	NuovoCodice	Descrizione
1	1,0000	PZ	4.5.05757.47	S450575747Z	PIASTRA FISSAGGIO INTERRUTORE
2	4,0000	PZ	3.8.00854	S3800854ZZZ	BOCCHETTONE SKINTOP ST 16
3	4,0000	PZ	3.8.03846	S3803846ZZZ	CONTRODADO GMP16
4	10,000	MT	3.8.01222	S3801222ZZZ	CAVO FROR 07 3X1,5 MM. GRIGIO
5	5,0000	MT	3.8.01222	S3801222ZZZ	CAVO FROR 07 3X1,5 MM. GRIGIO
6	4,0000	PZ	3.4.00318.93	S340031893Z	VITE TCEI M5X12 ZINCATA
7	4,0000	PZ	3.4.00061.93	S340006193Z	RONDELLA PIANA X VITE M5 ZINC.
8	1,0000	PZ	3.8.05125	S3805125ZZZ	CUSTODIA ISOLANTE 3ZV1913-1A S00 IP55
9	2,0000	PZ	3.4.00130.93	S340013093Z	VITE TSVEI M4X15 ZINCATA
10	1,0000	PZ	3.8.05118	S3805118ZZZ	INTER.AUT. 3RV1011-1DA10 S00 2,2-3,2
11	1,0000	PZ	3.8.05117	S3805117ZZZ	INTER.AUT. 3RV1011-1BA10 S00 1,4-2A
12	1,0000	PZ	3.8.05120	S3805120ZZZ	INTER.AUT. 3RV1011-1HA10 S00 5,5-8A
13	1,0000	PZ	3.8.05122	S3805122ZZZ	BOBINA DI MINIMA TENS 230V 3RV1902-1AP0 S00
14	1,0000	PZ	3.8.05123	S3805123ZZZ	BOBINA DI MINIMA TENS 400V 3RV1902-1AV0 S00
15	1,0000	PZ	3.8.05124	S3805124ZZZ	BOBINA DI MINIMA TENS 440V 3RV1902-1AV1 S00
16	1,0000	PZ	3.8.05121	S3805121ZZZ	BOBINA DI MINIMA TENS 110V 3RV1902-1AF0 S00
17	1,0000	PZ	3.8.05116	S3805116ZZZ	INTER.AUT. 3RV1011-0KA10 S00 0.9-1.25A 100KA
18	1,0000	PZ	3.8.05119	S3805119ZZZ	INTER.AUT. 3RV1011-1FA10 S00 3.5-5A 100KA
19	5,0000	MT		SCC0000396	CAVO FROR 07 4X1,5MM GRIGIO
20	1,0000	PZ	3.8.02310	S3802310ZZZ	CAVO FROR 07 2X1 (5 M)
21	1,0000	PZ	3.8.02389	S3802389ZZZ	CASSETTA DI DERIVAZIONE 120X80X50
22	0,4100	PZ	3.8.01480	S3801480ZZZ	MORSETTIERA NYLON D.10 12PEZZI
23	2,0000	PZ	3.4.02181.93	S340218193Z	VITE TCBCR AUTOF.4,2X19 800af
24	9,0000	PZ	3.8.02139	S3802139ZZZ	BOCCHETTONE SKINTOP ST11
25	7,0000	PZ	3.8.02143	S3802143ZZZ	CONTRODADO GMP11
26	2,0000	PZ	3.8.02141	S3802141ZZZ	BOCCHETTONE SKINTOP ST13,5
27	2,0000	PZ	3.8.02144	S3802144ZZZ	CONTRODADO GMP13,5
28	5,0000	MT	3.8.08123	S380812300A	CAVO OLFLEX-CLASSIC 400P 3G1,5MMQ
29	5,0000	MT		SCC0000396	CAVO FROR 07 4X1,5MM GRIGIO
30	2,0000	PZ	3.8.01241	S3801241ZZZ	FASCETTA L=140x3,5 (NERA)
31	2,0000	PZ	3.8.02388	S3802388ZZZ	FINECOR DI SAFETY CON STAFSKC-A1ZM
32	4,0000	PZ	3.4.00108.93	S340010893Z	VITE TCEI M5X20 ZINCATA
33	4,0000	PZ	3.4.00061.93	S340006193Z	RONDELLA PIANA X VITE M5 ZINC.
34	4,0000	PZ	3.4.00516.93	S340051693Z	VITE M5 X 12
35	1,0000	PZ	3.8.05198	S3805198ZZZ	PULSANTE EMERG. 3SB3000-1HA20
36	1,0000	PZ	3.8.05197	S3805197ZZZ	CONTATTO NC 3SB3420-0C
37	1,0000	PZ	3.8.05196	S3805196ZZZ	SCATOLA GIALLA 3SB3801-0AC
38	1,0000	PZ	4.7.11689.00A	S471168900A	PULSANTE EMERGENZA ASS.SM/XL
39	1,0000	PZ	3.8.03701	S3803701ZZZ	CAVO FROR 07 3X1 (MT5)
40	2,0000	PZ	3.8.02989	S3802989ZZZ	CAVO FROR 07 5X1,5 GRIGIO MT.5
41	1,0000	PZ		SBB0000205	INTERR.ASS.220/240V 50/60 3F
42	1,0000	PZ		SBB0000207	INTERR.ASS.380/440V 50/60 3F
43	1,0000	PZ		SBB0000203	INTERR.ASS.220/240V 50/60 MF
44	1,0000	PZ		SBB0000204	INTERR.ASS.220/240V 50/60 3F + 1/2
45	1,0000	PZ		SBB0000198	SCAT.DI DERIVAZIONE SM11S 3F
46	1,0000	PZ		SBB0000199	SCAT.DI DERIVAZIONE SM11S MF

23 febbraio 2004

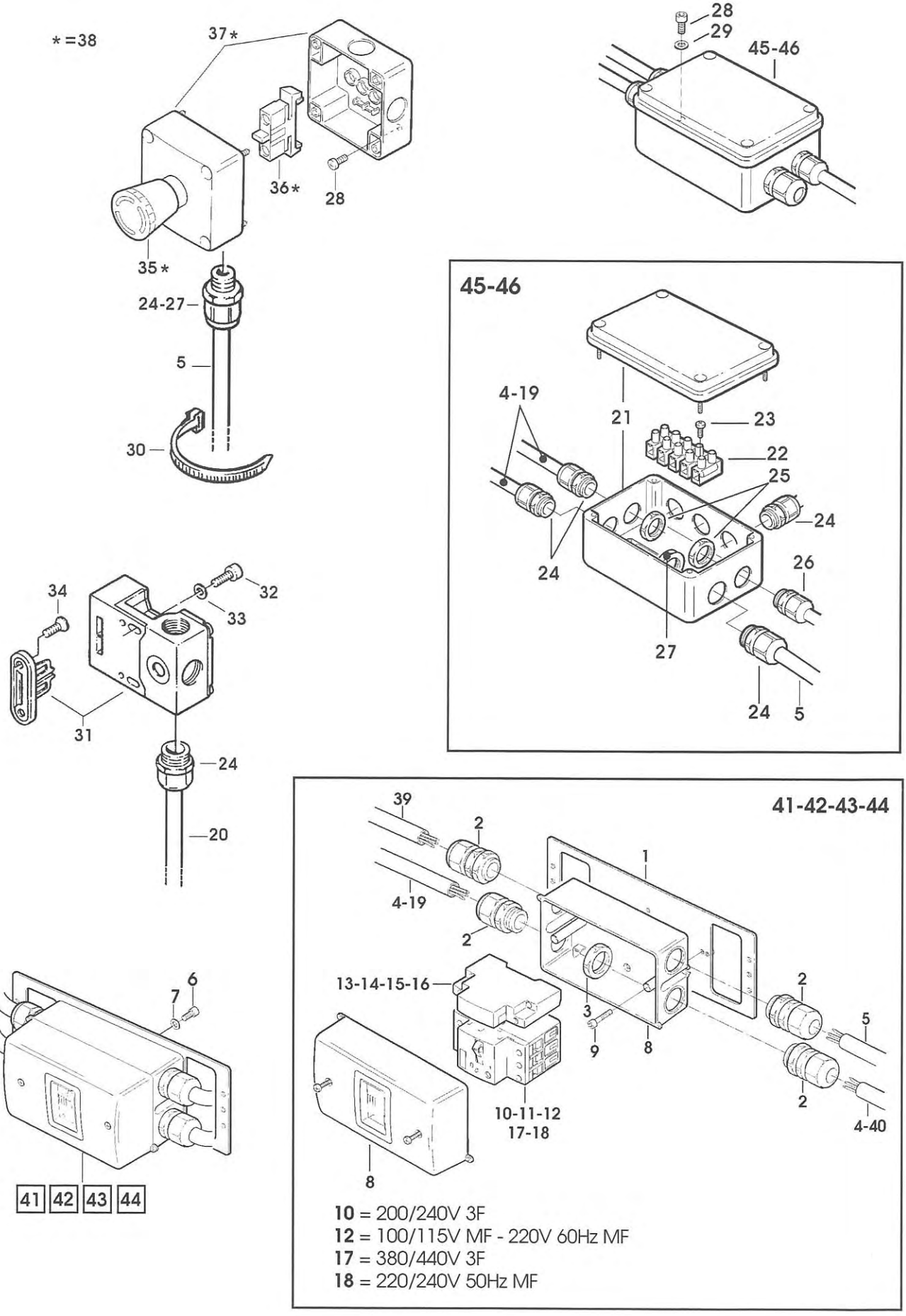
* =38
37*
36*
28
35*
24-27
5
30
28
29
45-46
45-46
4-19
21
23
22
25
24
24
26
27
24
5
34
32
33
31
24
20
39
2
1
4-19
2
13-14-15-16
3
9
8
2
5
2
4-40
10-11-12
17-18
8
6
7
41
42
43
44
41-42-43-44
10 = 200/240V 3F
12 = 100/115V MF - 220V 60Hz MF
17 = 380/440V 3F
18 = 220/240V 50Hz MF

10168 PORTA UNITA' SUPERIORE FAMSM11XL33SP SM11-SP NASTRATRICE

Pos.	Q.tà	UM	Codice	NuovoCodice	Descrizione
1	1,0000	PZ	3.2.12186.47A	S321218647A	CARTER POST. PORTA UNITA' SUP.
2	2,0000	PZ	3.4.00056.93	S340005693Z	VITE TE M5X10 ZINCATA
3	2,0000	PZ	3.4.00061.93	S340006193Z	RONDELLA PIANA X VITE M5 ZINC.
4	2,0000	PZ	3.3.08929.93	S330892993Z	DISTANZIALE 10X10X150
5	1,0000	PZ	3.2.11975.40A	S321197540A	SPALLA DX PORTA UNITA' SUP. 12 SM11-SP GIALLO
5	1,0000	PZ	3.2.11975.72A	S321197572A	SPALLA DX PORTA UNITA' SUP. 12 XL33-SP GIALLO
6	1,0000	PZ	3.2.11976.40A	S321197640A	SPALLA SX PORTA UNITA' SUP. 12 SM11-SP VERDE
6	1,0000	PZ	3.2.11976.72A	S321197672A	SPALLA SX PORTA UNITA' SUP. 12 XL33-SP VERDE
7	1,0000	PZ	3.3.25866.95A	S332586695A	BLOC DX FIX K13 TOP - 120af-
8	1,0000	PZ	3.3.25867.95A	S332586795A	BLOC SX FIX K13 TOP - 120af-
9	8,0000	PZ	3.4.00061.93	S340006193Z	RONDELLA PIANA X VITE M5 ZINC.
10	1,0000	PZ	3.4.03407	S3403407ZZZ	MANOPOLA ZIGRINATA B.193/20 P-M6X25
12	4,0000	PZ	3.4.00280.93	S340028093Z	VITE TE M8X20 ZINCATA
13	4,0000	PZ	3.4.00123.93	S340012393Z	RONDELLA PIANA X VITE M8 ZINC.
14	4,0000	PZ	3.4.00063.92	S340006392Z	ROND ELAST.GROWER DIN 7980 M8
15	4,0000	PZ	3.4.00003.93	S340000393Z	DADO M8 ZINCATO
16	1,0000	PZ		SBA0001087	TRAVERSA ASSEMBLATA
17	8,0000	PZ	3.4.00371.93	S340037193Z	VITE TE M5X12 ZINCATA

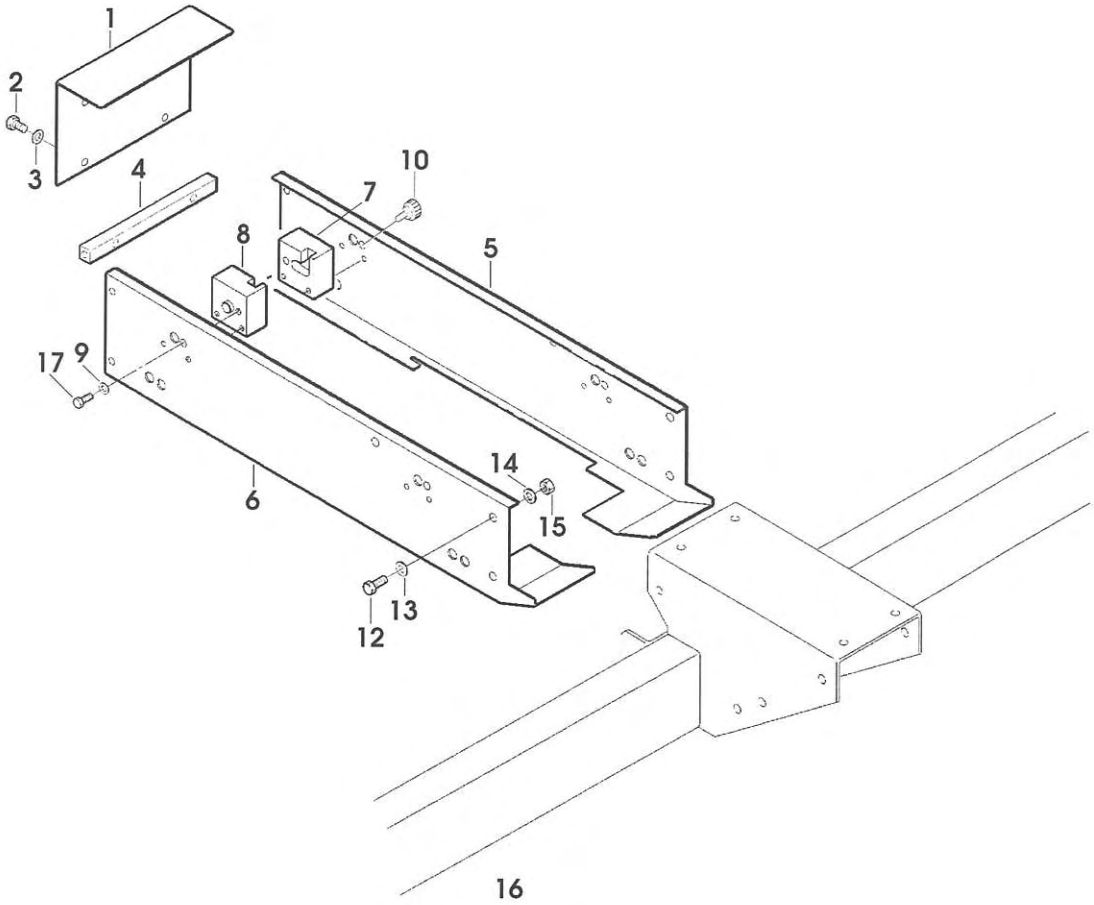
1
2
3
4
10
7
8
5
17
9
14
15
6
13
12
16

SCHEMA PNEUMATICO Ref. SC1594 FAMSM11XL33SP SM11-SP NASTRATRICE

Pos.	Q.tà	UM	Codice	NuovoCodice	Descrizione
1	1	PZ	3.8.02977	S3802977ZZZ	REG DI VEL' 70600613 (EX 77600613)
2	1	PZ	3.8.02977	S3802977ZZZ	REG DI VEL' 70600613 (EX 77600613)
3	1	PZ	3.8.00663	S3800663ZZZ	CILINDRO ALES./40 CORSA=100
4	1	PZ	3.8.02976	S3802976ZZZ	REG DI VEL' 70600610 (EX 77600610)
5	1	PZ	3.8.02976	S3802976ZZZ	REG DI VEL' 70600610 (EX 77600610)
6	1	PZ	3.8.00740	S3800740ZZZ	MINICIL ALES.:25/CORSA:57 AMMORTIZZATO S
7	1	PZ	3.8.01683	S3801683ZZZ	RACCORDO Y FEMM.LEGRIS31400600
8	1	PZ	3.8.00743	S3800743ZZZ	RIDUZIONE A CODA 31660406
9	1	PZ	3.8.02347	S3802347ZZZ	REGOLATORE DI FLUSSO AS2001F- 06
10	1	PZ	3.8.03172	S3803172ZZZ	FINECORSA PXC-M521
11	1	PZ	3.8.02400	S3802400ZZZ	RACCORDO KQH04-00
12	1	PZ	3.8.02400	S3802400ZZZ	RACCORDO KQH04-00
13	1	PZ		SBA0001142	VALVOLA MONOSTABILE ASS.PER CILINDRO/40
14	1	PZ	3.8.01218	S3801218ZZZ	INDICATORE OTTICO PXV.F151
15	1	PZ	4.7.10290.00A	S471029000A	DISTRIBUTORE ASSEMB SM11 XL33
16	1	PZ	3.8.02401	S3802401ZZZ	RACCORDO KQH08-00
17	1	PZ		SBA0001142	VALVOLA MONOSTABILE ASS.PER CILINDRO/40
18	1	PZ	3.8.00660	S3800660A	RACCORDO GOMITO GIR.31990610
19	1	PZ	3.8.00660	S3800660A	RACCORDO GOMITO GIR.31990610
20	1	PZ	3.8.00739	S3800739ZZZ	RACCORDO GOMITO GIR.31990419
21	1	PZ		SBC0000021	TUBOLARE 150X150X4 LG.2282 RA
22	1	PZ	3.8.00787	S3800787ZZZ	SILENZIATORE SEB 1/8"
23	1	PZ	3.8.02288	S3802288ZZZ	RACCORDO GOMITO 1/8-TUBO 8 -KQ2L08-01S
24	1	PZ	3.8.00787	S3800787ZZZ	SILENZIATORE SEB 1/8"
25	1	PZ		SBA0001141	VALVOLA MONOSTABILE ASS. PER CILINDRO/2
26	1	PZ	3.8.00660	S3800660A	RACCORDO GOMITO GIR.31990610
27	1	PZ	3.8.00660	S3800660A	RACCORDO GOMITO GIR.31990610
28	1	PZ	3.8.00739	S3800739ZZZ	RACCORDO GOMITO GIR.31990419
29	1	PZ		SCB0000021	TUBOLARE 150X150X4 LG.2282 RA
30	1	PZ	3.8.00787	S3800787ZZZ	SILENZIATORE SEB 1/8"
31	1	PZ	3.8.00660	S3800660A	RACCORDO GOMITO GIR.31990610
32	1	PZ	3.8.00787	S3800787ZZZ	SILENZIATORE SEB 1/8"
33	1	PZ	4.7.10290.00A	S471029000A	DISTRIBUTORE ASSEMB SM11 XL33 "TYPE C"
34	1	PZ	3.8.03160	S3803160ZZZ	RACCORDO MULTI TE 33040806
35	1	PZ	3.8.04529	S3804529ZZZ	RACC.GOMITO DI RIDUZIONE KQL-04-06
36	1	PZ	3.8.04529	S3804529ZZZ	RACC.GOMITO DI RIDUZIONE KQL-04-06
37	1	PZ	3.8.03852	S3803852ZZZ	RACCORDO GOMITO 31820600
38	1	PZ		SCB0000026	1GRUPPO COMANDO PNEUMATICO ASS.
39	1	PZ	3.8.01108	S3801108ZZZ	RACCORDO RA 022-1/4-1/4
40	1	PZ		SCB0000022	VALVOLA LUCCHETTABILE G 1/4"
41	1	PZ		SBC0000028	TUBOLARE 150X150X4 LG.2422 RA
42	1	PZ	3.8.00670	S3800670ZZZ	MANOMETRO 0-12 ATM
43	1	PZ		SBC0000025	TUBOLARE 150X150X4 LG.2362 RA
44	1	PZ	3.8.02289	S3802289ZZZ	RACCORDO GOMITO 31990813
45	1	PZ		SCB0000027	CONNETTORE PER ELETTROVALVOLA
46	1	PZ		SCB0000024	GRUPPO AVVIAMENTO PROGRESSIVO G 1/4"
47	1	PZ		SCB0000023	FILTRO RIDUTTORE G 1/4"
48	1	PZ	3.8.00887	S3800887ZZZ	NIPPLO CONICO RA 012 1/4"-1/4"
49	1	PZ	3.8.00669	S3800669ZZZ	PORTAGOMMA RA 030 9-1/4"
50	1	PZ		SCB0000026	1GRUPPO COMANDO PNEUMATICO ASS.
51	1	PZ		SBA0001141	VALVOLA MONOSTABILE ASS. PER CILINDRO/2
52	1	PZ	3.8.04532	S3804532ZZZ	RACCORDO KQH 06-00

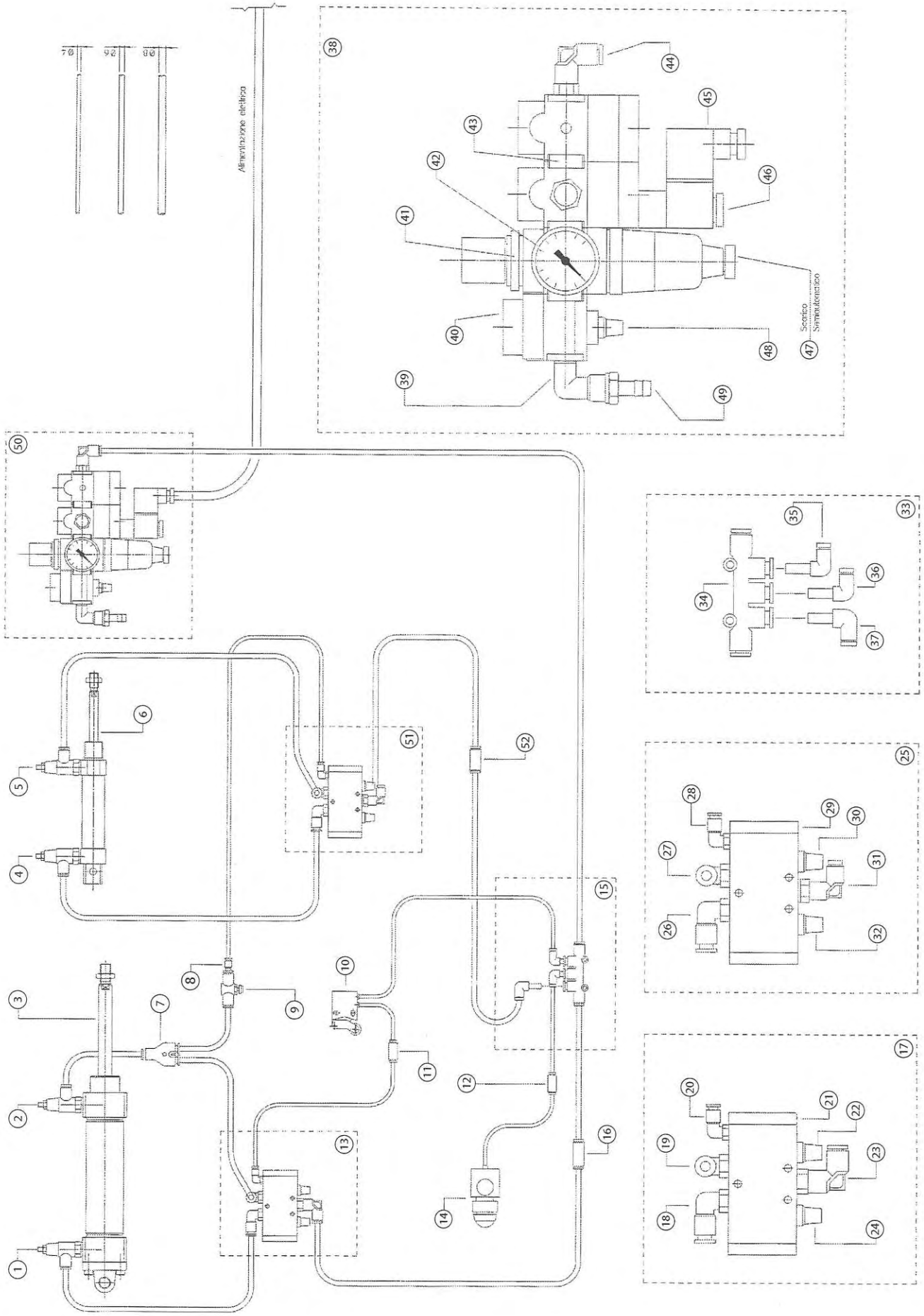

SM11-SP/XL33-SP

Mag. 2005

SCHEMA PNEUMATICO Ref. SC1595 FAMSM11XL33SP SM11-SP NASTRATRICE

Pos.	Q.tà	UM	Codice	NuovoCodice	Descrizione
1	1	PZ	3.8.02977	S3802977ZZZ	REG DI VEL' 70600613 (EX 77600613)
2	1	PZ	3.8.02977	S3802977ZZZ	REG DI VEL' 70600613 (EX 77600613)
3	1	PZ	3.8.00663	S3800663ZZZ	CILINDRO ALES./40 CORSA=100
4	1	PZ	3.8.02976	S3802976ZZZ	REG DI VEL' 70600610 (EX 77600610)
5	1	PZ	3.8.02976	S3802976ZZZ	REG DI VEL' 70600610 (EX 77600610)
6	1	PZ	3.8.00740	S3800740ZZZ	MINICIL ALES.:25/CORSA:57 AMMORTIZZATO S
7	1	PZ	3.8.01683	S3801683ZZZ	RACCORDO Y FEMM.LEGRIS31400600
8	1	PZ	3.8.00743	S3800743ZZZ	RIDUZIONE A CODA 31660406
9	1	PZ	3.8.02347	S3802347ZZZ	REGOLATORE DI FLUSSO AS2001F- 06
10	1	PZ	3.8.03172	S3803172ZZZ	FINECORSA PXC-M521
11	1	PZ	3.8.02400	S3802400ZZZ	RACCORDO KQH04-00
12	1	PZ	3.8.02400	S3802400ZZZ	RACCORDO KQH04-00
13	1	PZ		SBA0001142	VALVOLA MONOSTABILE ASS.PER CILINDRO/40
14	1	PZ	3.8.01218	S3801218ZZZ	INDICATORE OTTICO PXV.F151
15	1	PZ	4.7.10290.00A	S471029000A	DISTRIBUTORE ASSEMB SM11 XL33 "TYPE C"
16	1	PZ	3.8.02401	S3802401ZZZ	RACCORDO KQH08-00
17	1	PZ		SBA0001142	VALVOLA MONOSTABILE ASS.PER CILINDRO/40
18	1	PZ	3.8.00660	S3800660A	RACCORDO GOMITO GIR.31990610
19	1	PZ	3.8.00660	S3800660A	RACCORDO GOMITO GIR.31990610
20	1	PZ	3.8.00739	S3800739ZZZ	RACCORDO GOMITO GIR.31990419
21	1	PZ		SBC0000021	TUBOLARE 150X150X4 LG.2282 RA
22	1	PZ	3.8.00787	S3800787ZZZ	SILENZIATORE SEB 1/8"
23	1	PZ	3.8.02288	S3802288ZZZ	RACCORDO GOMITO 1/8-TUBO 8 -KQ2L08-01S
24	1	PZ	3.8.00787	S3800787ZZZ	SILENZIATORE SEB 1/8"
25	1	PZ		SBA0001141	VALVOLA MONOSTABILE ASS. PER CILINDRO/2
26	1	PZ	3.8.00660	S3800660A	RACCORDO GOMITO GIR.31990610
27	1	PZ	3.8.00660	S3800660A	RACCORDO GOMITO GIR.31990610
28	1	PZ	3.8.00739	S3800739ZZZ	RACCORDO GOMITO GIR.31990419
29	1	PZ		SCB0000021	TUBOLARE 150X150X4 LG.2282 RA
30	1	PZ	3.8.00787	S3800787ZZZ	SILENZIATORE SEB 1/8"
31	1	PZ	3.8.00660	S3800660A	RACCORDO GOMITO GIR.31990610
32	1	PZ	3.8.00787	S3800787ZZZ	SILENZIATORE SEB 1/8"
33	1	PZ	4.7.10290.00A	S471029000A	DISTRIBUTORE ASSEMB SM11 XL33 "TYPE C"
34	1	PZ	3.8.03160	S3803160ZZZ	RACCORDO MULTI TE 33040806
35	1	PZ	3.8.04529	S3804529ZZZ	RACC.GOMITO DI RIDUZIONE KQL-04-06
36	1	PZ	3.8.04529	S3804529ZZZ	RACC.GOMITO DI RIDUZIONE KQL-04-06
37	1	PZ	3.8.03852	S3803852ZZZ	RACCORDO GOMITO 31820600
38	1	PZ		SCB0000067	GRUPPO COMANDO PNEUMATICO ASS. 110V
39	1	PZ	3.8.01108	S3801108ZZZ	RACCORDO RA 022-1/4-1/4
40	1	PZ		SCB0000022	VALVOLA LUCCHETTABILE G 1/4"
41	1	PZ		SBC0000028	TUBOLARE 150X150X4 LG.2422 RA
42	1	PZ	3.8.00670	S3800670ZZZ	MANOMETRO 0-12 ATM
43	1	PZ		SBC0000025	TUBOLARE 150X150X4 LG.2362 RA
44	1	PZ	3.8.02289	S3802289ZZZ	RACCORDO GOMITO 31990813
45	1	PZ		SCB0000027	CONNETTORE PER ELETTROVALVOLA
46	1	PZ		SCB0000071	BOBINA MAGNETICA 110V - 60HZ
47	1	PZ		SCB0000023	FILTRO RIDUTTORE G 1/4"
48	1	PZ	3.8.00887	S3800887ZZZ	NIPPLO CONICO RA 012 1/4"-1/4"
49	1	PZ	3.8.00669	S3800669ZZZ	PORTAGOMMA RA 030 9-1/4"
50	1	PZ		SCB0000067	GRUPPO COMANDO PNEUMATICO ASS. 110V
51	1	PZ		SBA0001141	VALVOLA MONOSTABILE ASS. PER CILINDRO/2
52	1	PZ	3.8.04532	S3804532ZZZ	RACCORDO KQH 06-00

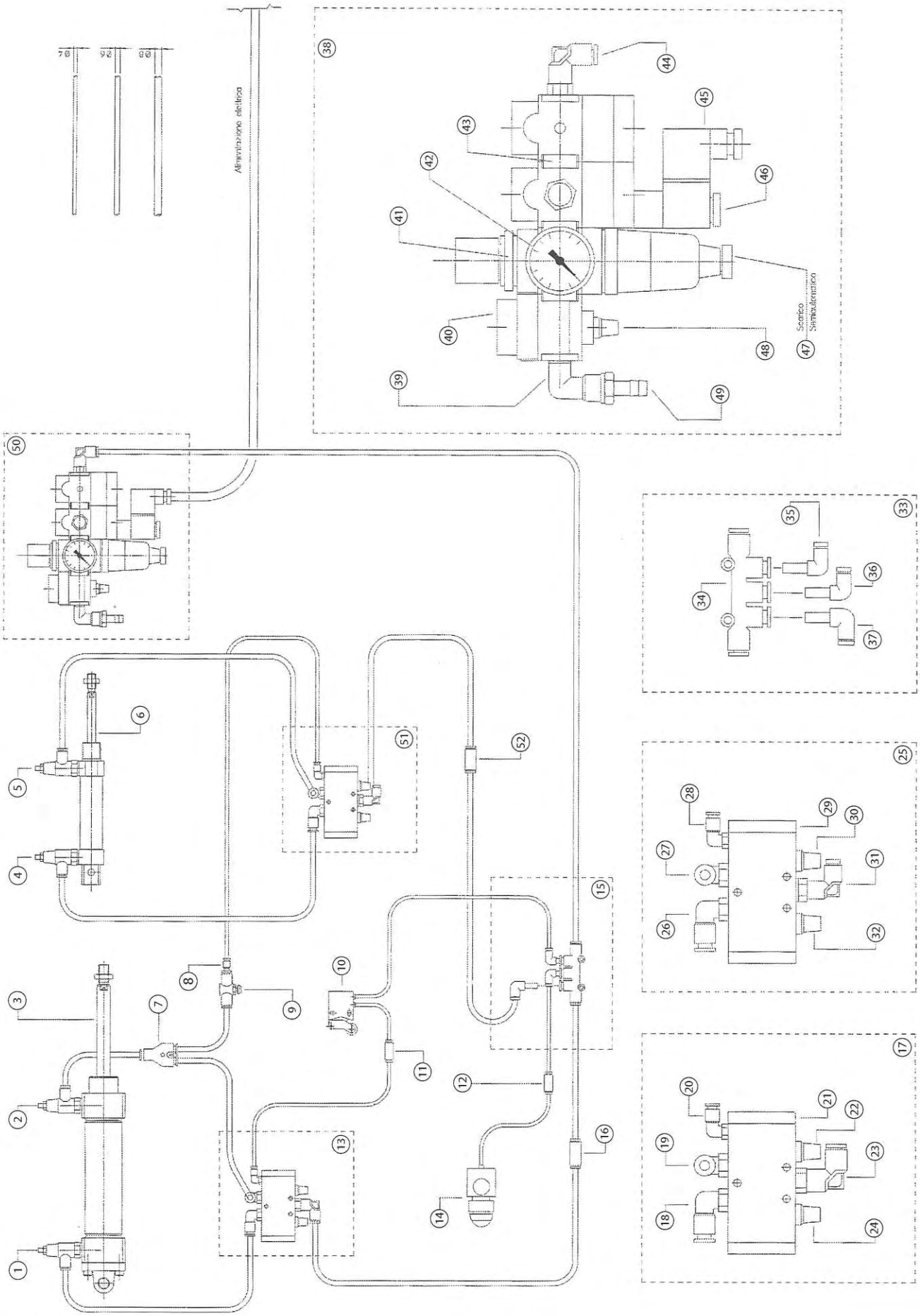

SM11-SP/XL33-SP

Mag. 2005

SCHEMA PNEUMATICO Ref. SC1596 FAMSM11XL33SP SM11-SP NASTRATRICE

Pos.	Q.tà	UM	Codice	NuovoCodice	Descrizione
1	1	PZ	3.8.02977	S3802977ZZZ	REG DI VEL' 70600613 (EX 77600613)
2	1	PZ	3.8.02977	S3802977ZZZ	REG DI VEL' 70600613 (EX 77600613)
3	1	PZ	3.8.00663	S3800663ZZZ	CILINDRO ALES./40 CORSA=100
4	1	PZ	3.8.02976	S3802976ZZZ	REG DI VEL' 70600610 (EX 77600610)
5	1	PZ	3.8.02976	S3802976ZZZ	REG DI VEL' 70600610 (EX 77600610)
6	1	PZ	3.8.00740	S3800740ZZZ	MINICIL ALES.:25/CORSA:57 AMMORTIZZATO S
7	1	PZ	3.8.01683	S3801683ZZZ	RACCORDO Y FEMM.LEGRIS31400600
8	1	PZ	3.8.00743	S3800743ZZZ	RIDUZIONE A CODA 31660406
9	1	PZ	3.8.02347	S3802347ZZZ	REGOLATORE DI FLUSSO AS2001F- 06
10	1	PZ	3.8.03172	S3803172ZZZ	FINECORSA PXC-M521
11	1	PZ	3.8.02400	S3802400ZZZ	RACCORDO KQH04-00
12	1	PZ	3.8.02400	S3802400ZZZ	RACCORDO KQH04-00
13	1	PZ		SBA0001142	Valvola monostabile ass.per cilindro/40
14	1	PZ	3.8.01218	S3801218ZZZ	INDICATORE OTTICO PXV.F151
15	1	PZ	4.7.10290.00A	S471029000A	DISTRIBUTORE ASSEMB SM11 XL33 "Type C"
16	1	PZ	3.8.02401	S3802401ZZZ	RACCORDO KQH08-00
17	1	PZ		SBA0001142	Valvola monostabile ass.per cilindro/40
18	1	PZ	3.8.00660	S3800660A	RACCORDO GOMITO GIR.31990610
19	1	PZ	3.8.00660	S3800660A	RACCORDO GOMITO GIR.31990610
20	1	PZ	3.8.00739	S3800739ZZZ	RACCORDO GOMITO GIR.31990419
21	1	PZ		SBC0000021	TUBOLARE 150X150X4 LG.2282 RA
22	1	PZ	3.8.00787	S3800787ZZZ	SILENZIATORE SEB 1/8"
23	1	PZ	3.8.02288	S3802288ZZZ	RACCORDO GOMITO 1/8-TUBO 8 -KQ2L08-01S
24	1	PZ	3.8.00787	S3800787ZZZ	SILENZIATORE SEB 1/8"
25	1	PZ		SBA0001141	Valvola monostabile ass. per cilindro/2
26	1	PZ	3.8.00660	S3800660A	RACCORDO GOMITO GIR.31990610
27	1	PZ	3.8.00660	S3800660A	RACCORDO GOMITO GIR.31990610
28	1	PZ	3.8.00739	S3800739ZZZ	RACCORDO GOMITO GIR.31990419
29	1	PZ		SCB0000021	TUBOLARE 150X150X4 LG.2282 RA
30	1	PZ	3.8.00787	S3800787ZZZ	SILENZIATORE SEB 1/8"
31	1	PZ	3.8.00660	S3800660A	RACCORDO GOMITO GIR.31990610
32	1	PZ	3.8.00787	S3800787ZZZ	SILENZIATORE SEB 1/8"
33	1	PZ	4.7.10290.00A	S471029000A	DISTRIBUTORE ASSEMB SM11 XL33 "Type C"
34	1	PZ	3.8.03160	S3803160ZZZ	RACCORDO MULTI TE 33040806
35	1	PZ	3.8.04529	S3804529ZZZ	RACC.GOMITO DI RIDUZIONE KQL-04-06
36	1	PZ	3.8.04529	S3804529ZZZ	RACC.GOMITO DI RIDUZIONE KQL-04-06
37	1	PZ	3.8.03852	S3803852ZZZ	RACCORDO GOMITO 31820600
38	1	PZ		SCB0000070	GRUPPO COMANDO PNEUMATICO ASS. 24V-CC
39	1	PZ	3.8.01108	S3801108ZZZ	RACCORDO RA 022-1/4-1/4
40	1	PZ		SCB0000022	VALVOLA LUCCHETTABILE G 1/4"
41	1	PZ		SBC0000028	TUBOLARE 150X150X4 LG.2422 RA
42	1	PZ	3.8.00670	S3800670ZZZ	MANOMETRO 0-12 ATM
43	1	PZ		SBC0000025	TUBOLARE 150X150X4 LG.2362 RA
44	1	PZ	3.8.02289	S3802289ZZZ	RACCORDO GOMITO 31990813
45	1	PZ		SCB0000027	CONNETTORE PER ELETTROVALVOLA
46	1	PZ		SCB0000066	GRUPPO AVVIAMENTO PROGRESSIVO G-1/4"
47	1	PZ		SCB0000023	FILTRO RIDUTTORE G 1/4"
48	1	PZ	3.8.00887	S3800887ZZZ	NIPPLO CONICO RA 012 1/4"-1/4"
49	1	PZ	3.8.00669	S3800669ZZZ	PORTAGOMMA RA 030 9-1/4"
50	1	PZ		SCB0000070	GRUPPO COMANDO PNEUMATICO ASS. 24V-CC
51	1	PZ		SBA0001141	Valvola monostabile ass. per cilindro/2
52	1	PZ	3.8.04532	S3804532ZZZ	RACCORDO KQH 06-00

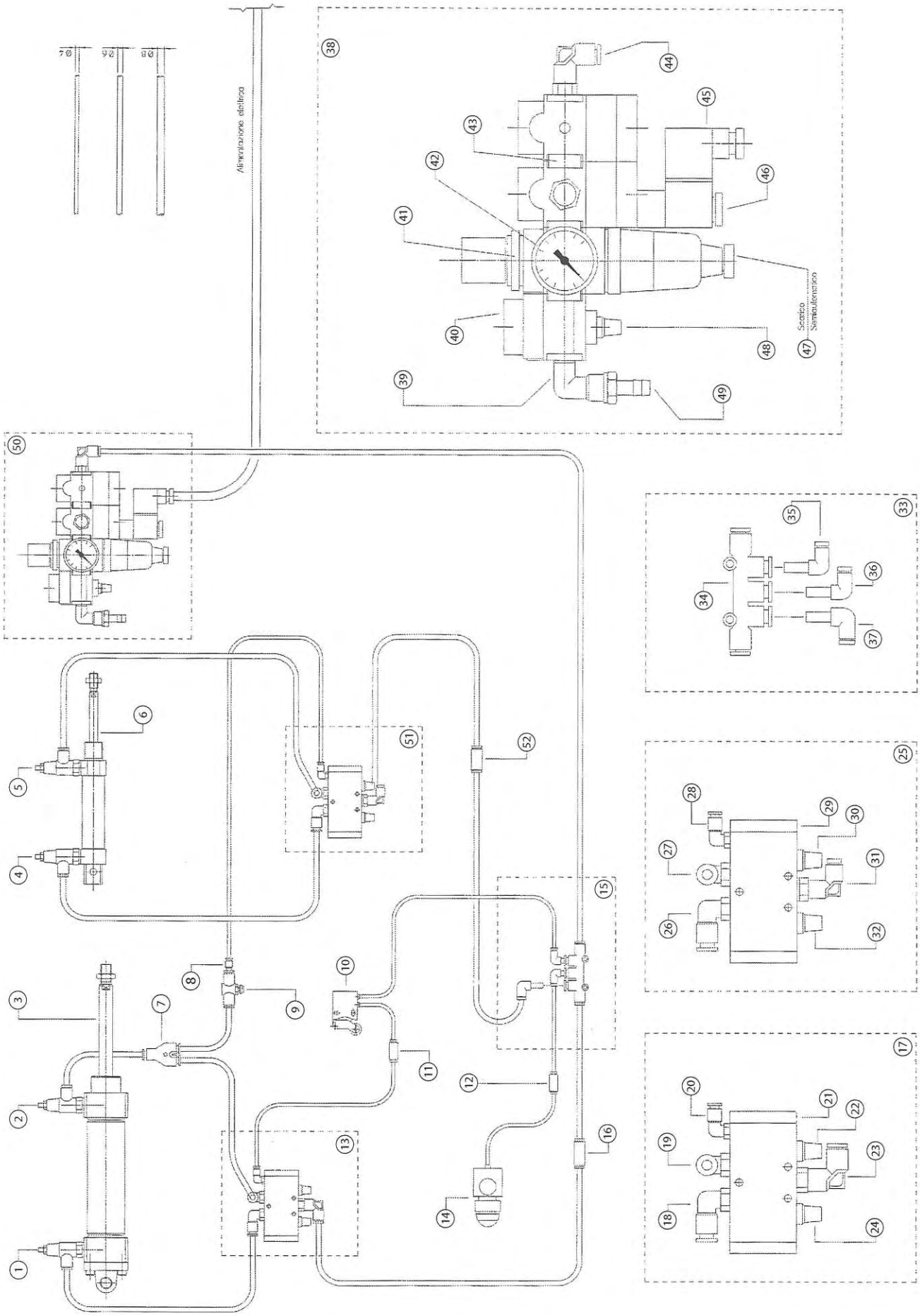

SM11-SP/XL33-SP

Mag. 2005

SCHEMA PNEUMATICO Ref. SC1602 FAMSM11XL33SP SM11-SP NASTRATRICE

Pos.	Q.tà	UM	Codice	NuovoCodice	Descrizione
1	1	PZ	3.8.05669.00A	S380566900A	REG DI FLUSSO 70100613
2	1	PZ	3.8.05669.00A	S380566900A	REG DI FLUSSO 70100613
3	1	PZ	3.8.00663	S3800663ZZZ	CILINDRO ALES./40 CORSA=100
4	1	PZ	3.8.05668.00A	S380566800A	REG DI FLUSSO 70100610
5	1	PZ	3.8.05668.00A	S380566800A	REG DI FLUSSO 70100610
6	1	PZ	3.8.00740	S3800740ZZZ	MINICIL ALES.:25/CORSA:57 AMMORTIZZATO S
7	1	PZ	3.8.01683	S3801683ZZZ	RACCORDO Y FEMM.LEGRIS31400600
8	1	PZ	3.8.00743	S3800743ZZZ	RIDUZIONE A CODA 31660406
9	1	PZ	3.8.02347	S3802347ZZZ	REGOLATORE DI FLUSSO AS2001F- 06
10	1	PZ	3.8.03172	S3803172ZZZ	FINECORSA PXC-M521
11	1	PZ	3.8.02400	S3802400ZZZ	RACCORDO KQH04-00
12	1	PZ	3.8.02400	S3802400ZZZ	RACCORDO KQH04-00
13	1	PZ		SBA0001142	VALVOLA MONOSTABILE ASS.PER CILINDRO/40
14	1	PZ	3.8.01218	S3801218ZZZ	INDICATORE OTTICO PXV.F151
15	1	PZ	4.7.10290.00A	S471029000A	DISTRIBUTORE ASSEMB SM11 XL33 "TYPE C"
16	1	PZ	3.8.02401	S3802401ZZZ	RACCORDO KQH08-00
17	1	PZ		SBA0001142	VALVOLA MONOSTABILE ASS.PER CILINDRO/40
18	1	PZ	3.8.00660	S3800660A	RACCORDO GOMITO GIR.31990610
19	1	PZ	3.8.00660	S3800660A	RACCORDO GOMITO GIR.31990610
20	1	PZ	3.8.00739	S3800739ZZZ	RACCORDO GOMITO GIR.31990419
21	1	PZ		SBC0000021	TUBOLARE 150X150X4 LG.2282 RA
22	1	PZ	3.8.00787	S3800787ZZZ	SILENZIATORE SEB 1/8"
23	1	PZ	3.8.02288	S3802288ZZZ	RACCORDO GOMITO 1/8-TUBO 8 -KQ2L08-01S
24	1	PZ	3.8.00787	S3800787ZZZ	SILENZIATORE SEB 1/8"
25	1	PZ		SBA0001141	VALVOLA MONOSTABILE ASS. PER CILINDRO/2
26	1	PZ	3.8.00660	S3800660A	RACCORDO GOMITO GIR.31990610
27	1	PZ	3.8.00660	S3800660A	RACCORDO GOMITO GIR.31990610
28	1	PZ	3.8.00739	S3800739ZZZ	RACCORDO GOMITO GIR.31990419
29	1	PZ		SCB0000021	TUBOLARE 150X150X4 LG.2282 RA
30	1	PZ	3.8.00787	S3800787ZZZ	SILENZIATORE SEB 1/8"
31	1	PZ	3.8.00660	S3800660A	RACCORDO GOMITO GIR.31990610
32	1	PZ	3.8.00787	S3800787ZZZ	SILENZIATORE SEB 1/8"
33	1	PZ	4.7.10290.00A	S471029000A	DISTRIBUTORE ASSEMB SM11 XL33 "TYPE C"
34	1	PZ	3.8.03160	S3803160ZZZ	RACCORDO MULTI TE 33040806
35	1	PZ	3.8.04529	S3804529ZZZ	RACC.GOMITO DI RIDUZIONE KQL-04-06
36	1	PZ	3.8.04529	S3804529ZZZ	RACC.GOMITO DI RIDUZIONE KQL-04-06
37	1	PZ	3.8.03852	S3803852ZZZ	RACCORDO GOMITO 31820600
38	1	PZ		SCB0000084	GRUPPO COMANDO PNEUMATICO ASS. 24V-AC
39	1	PZ	3.8.01108	S3801108ZZZ	RACCORDO RA 022-1/4-1/4
40	1	PZ		SCB0000022	VALVOLA LUCCHETTABILE G 1/4"
41	1	PZ		SBC0000028	TUBOLARE 150X150X4 LG.2422 RA
42	1	PZ	3.8.00670	S3800670ZZZ	MANOMETRO 0-12 ATM
43	1	PZ		SBC0000025	TUBOLARE 150X150X4 LG.2362 RA
44	1	PZ	3.8.02289	S3802289ZZZ	RACCORDO GOMITO 31990813
45	1	PZ		SCB0000027	CONNETTORE PER ELETTROVALVOLA
46	1	PZ		SCB0000053	GRUPPO AVVIAMENTO PROGRESSIVO
47	1	PZ		SCB0000023	FILTRO RIDUTTORE G 1/4"
48	1	PZ	3.8.00448	S3800448ZZZ	SILENZIATORE 1/4"
49	1	PZ	3.8.00669	S3800669ZZZ	PORTAGOMMA RA 030 9-1/4"
50	1	PZ		SCB0000084	GRUPPO COMANDO PNEUMATICO ASS. 24V-AC
51	1	PZ		SBA0001141	VALVOLA MONOSTABILE ASS. PER CILINDRO/2
52	1	PZ	3.8.04532	S3804532ZZZ	RACCORDO KQH 06-00
53	1	PZ		SCB0000054	+BOBINA MAGNETICA 24V AC PER AVV. PROG.

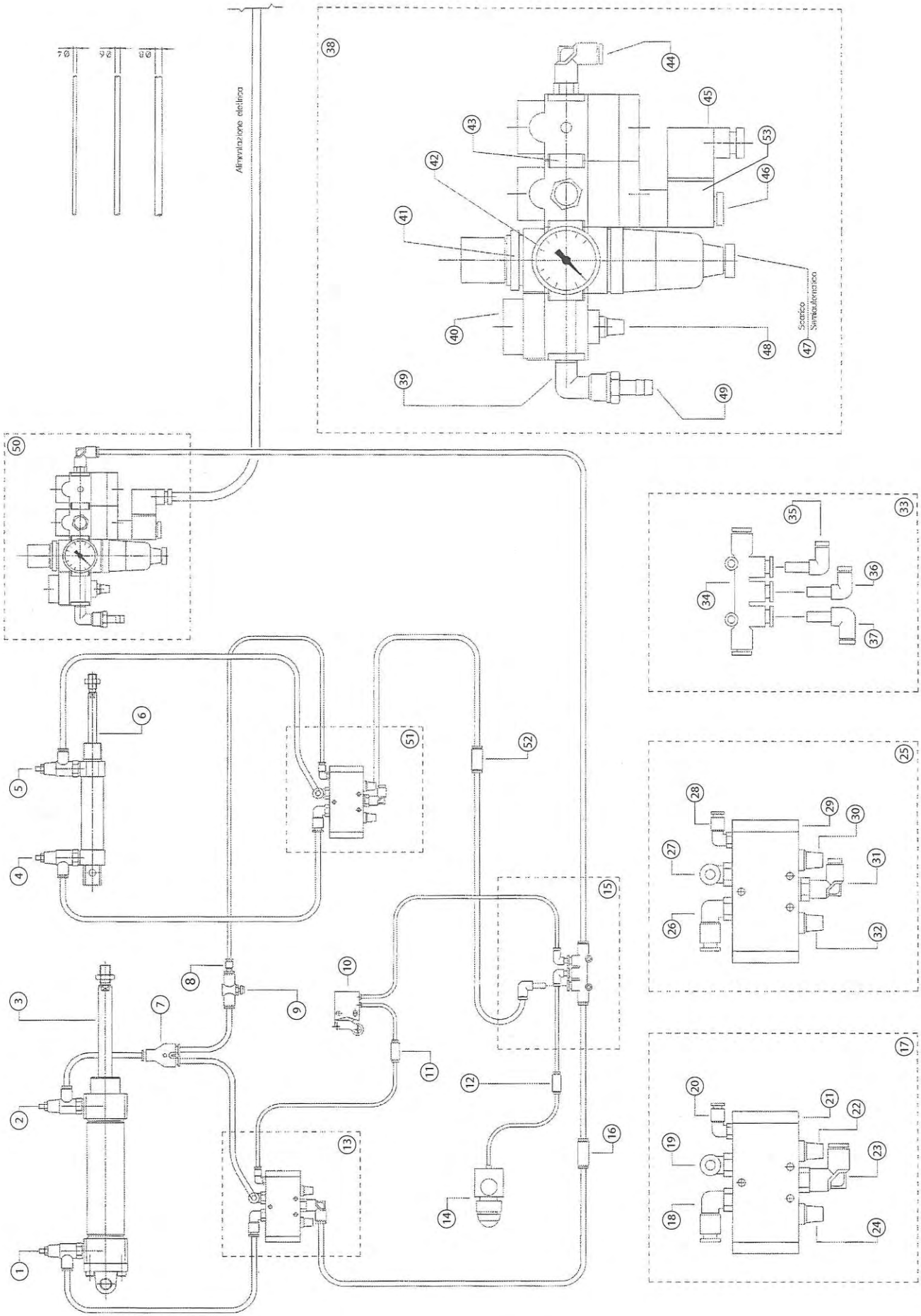

SM11-SP/XL33-SP

Mag. 2005

SCHEMA PNEUMATICO Ref. SC1604 FAMSM11XL33SP SM11-SP NASTRATRICE

Pos.	Q.tà	UM	Codice	NuovoCodice	Descrizione
1	1	PZ		S3800238ZZZ	REGOLATORE DI FLUSSO GRLA1/4"
2	1	PZ		S3800238ZZZ	REGOLATORE DI FLUSSO GRLA1/4"
3	1	PZ		S3801792ZZZ	CIL DOPPIO DNC-40-100-PPV -A C/FLANGIA S
4	1	PZ		S3800224ZZZ	REGOL.FLUSSO GRLA 1/8"
5	1	PZ		S3800224ZZZ	REGOL.FLUSSO GRLA 1/8"
6	1	PZ		S3801795ZZZ	CILINDRO DSNU-25-60-PPV-A
7	1	PZ	3.8.01683	S3801683ZZZ	RACCORDO Y FEMM.LEGRIS31400600
8	1	PZ	3.8.00743	S3800743ZZZ	RIDUZIONE A CODA 31660406
9	1	PZ		SCB0000094	REGOLATORE DI FLUSSO GR-QS-6
10	1	PZ	3.8.03172	S3803172ZZZ	FINECORSA PXC-M521
11	1	PZ	3.8.02400	S3802400ZZZ	RACCORDO KQH04-00
12	1	PZ	3.8.02400	S3802400ZZZ	RACCORDO KQH04-00
13	1	PZ		SBA0002078	Valv.monost.ass.per cilindro/40 FESTO
14	1	PZ	3.8.01218	S3801218ZZZ	INDICATORE OTTICO PXV.F151
15	1	PZ	4.7.10290.00A	S471029000A	DISTRIBUTORE ASSEMB SM11 XL33 "Type C"
16	1	PZ	3.8.02401	S3802401ZZZ	RACCORDO KQH08-00
17	1	PZ		SBA0002078	Valv.monost.ass.per cilindro/40 FESTO
18	1	PZ	3.8.00660	S3800660A	RACCORDO GOMITO GIR.31990610
19	1	PZ	3.8.00660	S3800660A	RACCORDO GOMITO GIR.31990610
20	1	PZ	3.8.00739	S3800739ZZZ	RACCORDO GOMITO GIR.31990419
21	1	PZ		SBC0000021	TUBOLARE 150X150X4 LG.2282 RA
22	1	PZ	3.8.00787	S3800787ZZZ	SILENZIATORE SEB 1/8"
23	1	PZ	3.8.02288	S3802288ZZZ	RACCORDO GOMITO 1/8-TUBO 8 -KQ2L08-01S
24	1	PZ	3.8.00787	S3800787ZZZ	SILENZIATORE SEB 1/8"
25	1	PZ		SBA0002077	Valv.monost.ass. per cilindro/2 FESTO
26	1	PZ	3.8.00660	S3800660A	RACCORDO GOMITO GIR.31990610
27	1	PZ	3.8.00660	S3800660A	RACCORDO GOMITO GIR.31990610
28	1	PZ	3.8.00739	S3800739ZZZ	RACCORDO GOMITO GIR.31990419
29	1	PZ		SCB0000021	TUBOLARE 150X150X4 LG.2282 RA
30	1	PZ	3.8.00787	S3800787ZZZ	SILENZIATORE SEB 1/8"
31	1	PZ	3.8.00660	S3800660A	RACCORDO GOMITO GIR.31990610
32	1	PZ	3.8.00787	S3800787ZZZ	SILENZIATORE SEB 1/8"
33	1	PZ	4.7.10290.00A	S471029000A	DISTRIBUTORE ASSEMB SM11 XL33 "Type C"
34	1	PZ	3.8.03160	S3803160ZZZ	RACCORDO MULTI TE 33040806
35	1	PZ	3.8.04529	S3804529ZZZ	RACC.GOMITO DI RIDUZIONE KQL-04-06
36	1	PZ	3.8.04529	S3804529ZZZ	RACC.GOMITO DI RIDUZIONE KQL-04-06
37	1	PZ	3.8.03852	S3803852ZZZ	RACCORDO GOMITO 31820600
38	1	PZ		S380627700A	CONNETTORE STAN MSSD-EB 151687 (FESTO)
39	1	PZ		S3801108ZZZ	RACCORDO RA 022-1/4-1/4
40	1	PZ		SCB0000095	VALVOLA INSERIMENTO MANUALE HE-D-MINI
41	1	PZ		S380627700A	CONNETTORE STAN MSSD-EB 151687 (FESTO)
42	1	PZ		SCB0000098	VALVOLA INSERIMENTO EL. HEE-D-MINI-230
43	1	PZ		SCB0000095	VALVOLA INSERIMENTO MANUALE HE-D-MINI
44	1	PZ	3.8.04529	S3804529ZZZ	RACC.GOMITO DI RIDUZIONE KQL-04-06
45	1	PZ		SCB0000097	SQUADRETTA DI MONTAGGIO HFOE-D-MINI
46	1	PZ		S3800448ZZZ	SILENZIATORE 1/4"
47	1	PZ		SCB0000096	GRUPPO LFR-1/4-D-MINI
48	1	PZ		S3800669ZZZ	PORTAGOMMA RA 030 9-1/4"
49	1	PZ		SCB0000099	GRUPPO F/R AVV. PROGRESSIVO 220V ASS.
50	1	PZ		SBA0002077	Valv.monost.ass. per cilindro/2 FESTO
51	1	PZ	3.8.04532	S3804532ZZZ	RACCORDO KQH 06-00

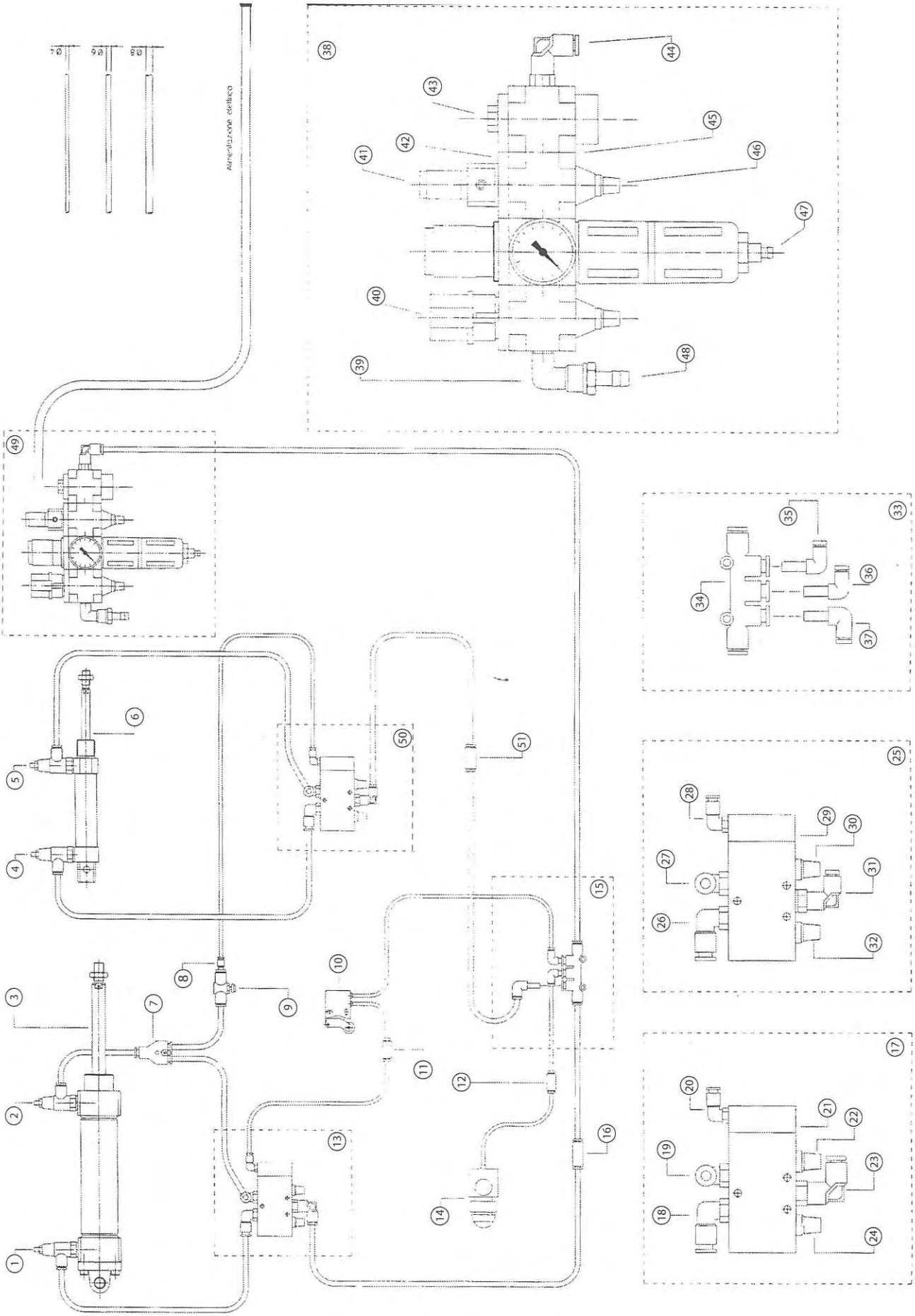

SM11-SP/XL33-SP

Mag. 2005